MG ZS EV Kezelési kézikönyv

Tartalomjegyzék

Bevezető **1**

Bemutatkozás **1**

A jármű kézikönyve 1

Nyomtatáskori állapot 1

Alkalmazott szimbólumok 2

Vészhelyzet esetén 3

Járműazonosító adatok **4**

A jármű azonosítása 4

Járműadattábla 5

Útmutató az elektromos jármű használatához **7**

A környezeti hőmérséklet hatása 7

Útmutató a nagyfeszültségű akkumulátorcsomag ártalmatlanításához 7

Megtehető hatótáv 8

Kiegyenlítő töltés 9

Intelligens töltés 9

Vészhelyzeti áramtalanítás 10

Nagyfeszültségű rendszer 10

Óvintézkedések baleset esetén 12

1 Műszerek és kezelőszervek 13

Műszerek és kezelőszervek 14

Műszercsoport 16

Információs központ 18

Figyelmeztető lámpák és visszajelzők 28

Lámpák és kapcsolók 39

Fő fényszórókapcsoló 39
Fényszóró kézi szintbeállítása 41
Távolsági fényszóró kapcsoló 42
Irányjelző kapcsoló 45
Ködfényszóró kapcsoló 45
Vészvillogó 46

Ablaktörlő és -mosó 47

Az ablaktörlő használata 47
Hátsó ablaktörlő használata 49

Kormánymű 51

A kormányoszlop beállítása 51
Elektronikus szervokormány 51

Kürt **53**

Visszapillantó tükrök **54**

Külső visszapillantó tükrök 54

Belső visszapillantó tükör elvakításgátló 56

Napellenzők **57**

Ablakok **58**

Elektromos ablakemelő kapcsolók 58

Ablakok működtetése 58

Napfénytető* **60**

Útmutató 60

Napfénytető működtetése 61

Beltéri világítás **66**

Elektromos csatlakozóaljzat **67**

Elülső elektromos csatlakozóaljzat 67

Hátsó USB-portok 68

Felső USB-portok 68

Vezeték nélküli töltő mobiltelefonok számára* **70**

Mobiltelefonok vezeték nélküli töltése 70

Tárolórekeszek **72**
Útmutató 72
Kesztyűtartó 72
Tárolórekesz a középkonzol kartámaszában 73
Csomagtér 73
Pohártartó **75**
Pohártartó a középkonzolon 75
Tetőcsomagtartó* **76**
Megengedett maximális tetőterhelés 76
Rendszeres ellenőrzés 76
2 Légkondicionáló és hangrendszer **77**
Szellőzés **78**
Légkondicionáló légszűrő 79
Szellőzőnyílások 79
Légkondicionáló kezelőpanel **81**
Kezelőpanel 81
Légkondicionáló funkciógomb 81
Jégtelenítés/páramentesítés 81
Hátsó ablakfűtés 82

Ventilátor-fordulatszám gomb 82
Hőmérséklet-szabályozás gomb 82

Légkondicionáló kezelőfelület 83

Kezelőfelület – Csatlakoztatott autó* 83
Kezelőfelület – Nem csatlakoztatott autó* 84
Hőmérséklet-szabályozás 85
Hűtés BE/KI 85
Automata üzemmód 85
Rendszer BE/KI 85
Ventilátor-fordulatszám szabályozása 85
Levegőelosztás üzemmód 86
Levegőkeringetés üzemmód 86

Infotainment rendszer* 88

Fontos biztonsági tájékoztató 88
Adatvédelem és adatok megosztása 89
Óvintézkedések a képernyő használatakor 89
A használat alapjai 90
Bluetooth telefon 95
Szórakoztatás 97
Mobiltelefon összekapcsolása a járművel 103

Energiakezelés....104
MG TouchPoint....104
Járműbeállítások....105
Beállítások....105

3 Ülések és visszatartó rendszerek....109

Ülések....110

Áttekintés....110
Fejtámlák....110
Elülső ülések....111
Hátsó ülések....113
Elülső ülésfűtés....114

Biztonsági övek....115

A biztonsági övek által nyújtott védelem....115
A biztonsági övek viselése....117
Gyermekek és a biztonsági öv....121
Biztonságiöv-előfeszítők....122
Biztonsági övek ellenőrzése, karbantartása és cseréje....123

SRS légzsák (kiegészítő visszatartó rendszer)....126

Áttekintés....126

Légzsák felfúvódása 127
Körülmények, amikor nem fúvódnak fel a légzsákok 130
Utasoldali légzsák hatástalanítása 131
Légzsákok javítása és cseréje 133
Légzsákok ártalmatlanítása 134

Gyermekvisszatartó rendszerek 135

Fontos biztonsági tájékoztató a gyermekvisszatartó rendszerek használatához 135
A gyermekvisszatartó rendszerek csoportjai 138
Gyermekvisszatartó rendszerek számára jóváhagyott helyek 141

4 Elindulás és vezetés 147

Kulcsok 148

Áttekintés 148
Elemcsere 149

Gyermekzár 151

Riasztórendszer 152

Elektronikus indításgátló 152
Karosszéria lopásgátló rendszere 152
Csomagtérajtó 156

Hajtásrendszer beindítása és leállítása 158
START/STOP kapcsoló 158
READY (kész) üzemmód 159
Hajtásrendszer kikapcsolása 161
Gyalogosfigyelmeztető rendszer 162
Gazdaságos és környezetbarát közlekedés 163
Bejáratás 163
Gazdaságos közlekedés 163
Közlekedés különleges környezetben 164
Átvizsgálás és szerviz 165
Töltéssel és külső eszköz áramellátásával követelmények 166
A jármű töltése otthon 168
Telepített töltőállomások 168
Útmutató az otthoni töltéshez 168
Orvostechnikai eszközök és töltés 169
Töltőaljzat 169
Elektromos töltés azonosítócímke 172
Villámtöltés 173
Lassú töltés 174
Töltési információ 177

Kiegyenlítő töltés 178
Töltési idő 178
Külső eszköz áramellátása 183

Elektromos hajtómű 185

Útmutató 185
Sebességi fokozat kiválasztása 185
Közlekedés emelkedőn 188
Menetüzemmód 188
Energia-visszanyerés 190
Energiakezelés 191
Védelmi üzemmód 192

Fékrendszer 194

Elektronikus fékerőelosztó (EBD) 194
Elektronikus vészfékrásegítő (EBA) 195
Blokkolásgátló fékrendszer (ABS) 195
Visszagurulás-gátló (HHC) 196
Lejtmenetvezérlő (HDC) 197
Auto Hold 198
Aktív borulásvédelmi rendszer (ARP) 200
Vészfékezésre figyelmeztető lámpa (HAZ) 200

Másodlagos ütközést megelőző fékrendszer (MCB) 201
Menetstabilizáló elektronika és kipörgésgátló rendszer 202
Elektronikus rögzítőfék (EPB) 202

Adaptív sebességtartó automatika 205

Adaptív sebességtartó automatika aktiválása 205
Adaptív sebességtartó automatika sebességbeállítás 207
Adaptív sebességtartó automatika távolságbeállítás 208
Adaptív automatika felfüggesztése/készenlétbe kapcsolása 208
Adaptív automatika automatikus kikapcsolása 209
Adaptív automatika felülbírálása 209
Adaptív sebességtartás folytatása 209
Sebességmemória törlése 210
Az adaptív sebességtartó automatika akadályozása és csökkent hatékonysága 210
Speciális menetkörülmények 210

Parkolássegéd 214

Ultrahangos parkolóradar 214
Tolatókamera* 215
360 fokos kamera* 216

Hátsó vezetéstámogató rendszer* 217

A rendszer áttekintése 217

A rendszer funkcióinak be-/kikapcsolása 219
A rendszer funkciói 219

Abroncsnyomás-felügyelet (TPMS) 223

Vezetéstámogató rendszer 224

Az elülső kamera működése 224
Az elülső radar működése 225
Sebességtartó asszisztens 226
Sávtartó asszisztens 231
Forgalmi dugó asszisztens 234
Frontális ütközés figyelmeztetés 237

Teherszállítás 240

Rakodás a csomagtérbe 240
Rakodás az utastérbe 240
Általános biztonsági előírások vontatáshoz 241

5 Tájékoztató vészhelyzet esetére 243

Vészjelző eszközök 244

Elakadásjelző háromszög 244

eCall – segélyhívás 245

Vészhelyzeti indítás **248**

Jármű mentése **250**

Mentés vontatással 250

Járműszállító vagy utánfutó 253

Abroncsjavítás **254**

Szerszámok azonosítása (az abroncsjavító szerszámokat is beleértve) 255

Abroncsjavítás 255

Biztosítékcsere **258**

Biztosíték 258

Biztosítéktábla 258

Utastéri biztosítéktábla 259

Elülső biztosítéktábla 262

Izzócsere **265**

Fényforrások műszaki adatai 265

Izzócsere 266

6 Karbantartás **273**

Karbantartás **274**

Rutinszerű karbantartás 274

Gépháztető 277
Gépháztető felnyitása 277
Gépháztető lezárása 277
Nyitott gépháztető figyelmeztetés 277
Elülső gépház 279
Hűtőrendszer 280
Hűtőfolyadékszint ellenőrzése és pótlása 280
Előírt hűtőfolyadék 280
Fék 282
Fékbetétek 282
Fékfolyadék ellenőrzése és pótlása 282
Előírt fékfolyadék 283
Akkumulátor 284
Akkumulátor karbantartása 284
Akkumulátorcsere 285
Nagyfeszültségű akkumulátorcsomag 286
Az akkumulátor használatával kapcsolatos óvintézkedések és korlátozó körülmények 286
Ablakmosó 288
Ablakmosó folyadék ellenőrzése és pótlása 288

Ablakmosó fúvókák....289

Ablaktörlők....290

Ablaktörlő lapátok....290

Elülső ablaktörlő lapátok cseréje....291

Hátsó ablaktörlő lapát cseréje....292

Gumiabroncs....293

Áttekintés....293

Az abroncsok gondozása....294

Kopásjelzők....295

Abroncsok felcserélése....296

Hólánc....298

Jármű tisztítása és ápolása....299

Külső....299

Belső tér tisztítása....302

7 Műszaki adatok.... 305

Műszaki adatok – méretek....306

Tömegadatok....307

Vontatási tömeg....308

Hajtómotor paraméterei **309**
Javasolt folyadékok és mennyiségek **310**
Futómű-beállítás (menetkész állapot) **311**
Keréktárcsák és gumiabroncsok **311**
Abroncsnyomás (hideg) **311**

Bemutatkozás

A jármű kézikönyve

Ez a kézikönyv bemutatja a modellpaletta járműveit és alapfelszereltségüket. Ezért előfordulhat, hogy bizonyos információk az Ön járművére nem vonatkoznak.

Ne feledje, hogyha kérdései merülnének fel járműve kezelésével vagy felszereltségével kapcsolatban, MG márkaszervize örömmel ad tanácsot.

A jármű kézikönyvében szereplő ábrák csak tájékoztató jellegűek.

A kézikönyvben szereplő információk a jármű konfigurációjától, szoftververziójától és értékesítési területétől függően kis mértékben eltérhetnek a tényleges állapottól.

Nyomtatáskori állapot

Az MG folyamatosan fejleszti saját termékeit, ezért fenntartja a jogot, hogy előzetes értesítés nélkül, bármikor módosítsa a műszaki tartalmat. Míg minden tőlünk telhetőt megteszünk a jelen kiadványban szereplő információk teljessége és pontossága tekintetében, a gyártó vagy az MG márkaszerviz, aki a kiadványt mellékelte, nem vállal felelősséget a pontatlanságokért vagy azok következményeiért, az anyagi károkat vagy személyi sérüléseket is beleértve, kivéve ha azok a gyártó vagy az MG márkaszerviz hanyagságából erednek.

Alkalmazott szimbólumok

A kézikönyvben az alábbi szimbólumokkal hívjuk fel figyelmét bizonyos fajta információkra.

Figyelmeztetés!

Ez a figyelmeztető szimbólum jelöli azon eljárásokat, amelyeket pontosan követni kell, valamint az olyan információkat, amelyeket gondosan tanulmányozni kell, hogy csökkentse a személyi sérülés vagy a járműben okozott anyagi kár kockázatát.

Fontos

FONTOS
Az ilyen szövegrészeket szigorúan követni kell, mert ennek elmulasztása a jármű sérülését okozhatja.

Megjegyzés

Megjegyzés: Ez hasznos tájékoztatást jelöl.

Ez a szimbólum azt jelzi, hogy a bemutatott alkatrészeket a környezet védelme érdekében arra jogosult személynek vagy intézménynek kell ártalmatlanítania.

Csillag

Csillag (*) jelöli a szövegben azokat a funkciókat vagy berendezéseket, amelyek vagy opcionálisak, vagy a modellpalettának csak bizonyos járműveibe vannak beszerelve.

Illusztrációkkal kapcsolatos tájékoztató

Azonosítja a bemutatott alkatrészeket.

Azonosítja a bemutatott alkatrészek mozgását.

Vészhelyzet esetén

FONTOS

Ne feledje a lerobbanással kapcsolatos biztonsági szabályokat

Ha út közben lerobbanna:

- Amennyiben lehetséges, a közlekedésbiztonság és a forgalmi viszonyok figyelembe vételével a járművet el kell távolítani az úttestről, lehetőleg egy parkolóba. Ha autópályán robban le, húzódjon félre a leállósávba.
- Kapcsolja be a vészvillogókat.
- Ha lehetséges, helyezzen ki elakadásjelző háromszöget vagy villogó sárga fényt 50–150 méterrel a jármű mögé, hogy figyelmeztesse a közeledő járműveket. Bizonyos országokban törvény írja elő, hogy az elakadásjelző háromszöget a járműben tartsa. Ha kétségei vannak, további tájékoztatásért forduljon a helyi közlekedési hatósághoz.
- Az utasokat lehetőség szerint az útpadka felőli ajtókon keresztül szállítsa ki, hogy ütközés esetén csökkentse a sérülés kockázatát.

Járműazonosító adatok

A jármű azonosítása

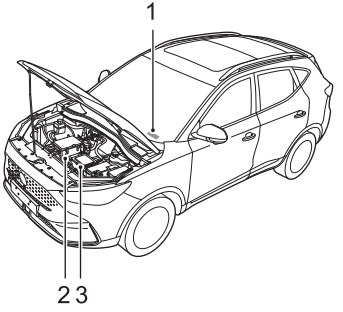

1 Alvázszám (VIN)

2 Hajtómotor száma

3 Elektromos hajtásrendszer száma

Az MG márkaszervizzel történő kommunikáció során mindig közölje az alvázszámot (VIN). Ha a hajtómotor vagy az elektromos hajtásrendszer érintett, ezen egységek azonosítószámaira is szükség lehet.

Járműazonosító szám helye

Alvázszám (VIN)

- A padlólemezen, az elülső utasülés alatt;
- Az adattáblán;
- A szélvédő bal alsó sarkában lévő lemezbe sajtolva (az üvegen keresztül látható);
- A csomagtérfedél belső oldalán (a csomagtérfedél felnyitása után látható).

Megjegyzés: A jármű diagnosztikai csatlakozója a műszerfal bal alsó részén található, a járműazonosító szám pedig a SAIC Motor speciális diagnosztikai eszközével kiolvasható.

Hajtómotor száma

A hajtómotor burkolatának alsó részébe van sajtolva.

Elektromos hajtásrendszer száma

Az elektromos hajtásrendszer burkolatának felső része mögé van sajtolva.

Járműadattábla

A járműadattábla az alábbi információkat tartalmazza:

- Típusjóváhagyási szám;
- Alvázszám (VIN);
- Jármű össztömege;
- Járműszerelvény megengedett össztömege;
- Maximális elülső tengelyterhelés;
- Maximális hátsó tengelyterhelés;
- Modell;
- Motor típusa;
- Gyártási dátum;
- Ország.

Járműadattábla helye

Az adattábla a B oszlop alsó részén található.

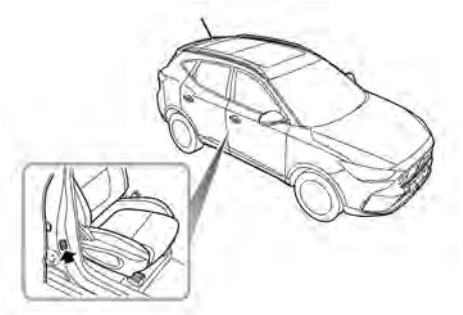

Útmutató az elektromos jármű használatához

A környezeti hőmérséklet hatása

A környezeti hőmérséklet hatással van a járműbe szerelt nagyfeszültségű akkumulátorcsomag üzemi teljesítményére. Az akkumulátor látja el energiával a jármű hajtásrendszerét, ezért javasoljuk, hogy ahol csak lehet, a járművet a -15 – 45 °C-os tartományban használja. Ezzel biztosíthatja a jármű optimális üzemállapotát, és elősegítheti a nagyfeszültségű akkumulátorcsomag hosszabb élettartamát. A szélsőségesen alacsony vagy a magas hőmérséklet hatással van a nagyfeszültségű akkumulátorcsomag teljesítményére, ezáltal járműre.

Útmutató a nagyfeszültségű akkumulátorcsomag ártalmatlanításához

A járművébe szerelt nagyfeszültségű akkumulátorcsomag több lítiumalapú akkumulátorcellából áll. Középen van rögzítve a gépjármű karosszériájához. Az önhatalmú kezelés szennyezést okozhat, veszélyes és károsíthatja a környezetet. A nagyfeszültségű akkumulátorcsomagot MG márkaszerviznek vagy arra jogosult bontóüzemnek KELL újrahasznosítania. Vegye figyelembe az alábbi információkat és követelményeket.

- A nagyfeszültségű rendszeren KIZÁRÓLAG szakképzett személy dolgozhat – fennáll a HALÁL veszélye.
- Nagyfeszültséggel kapcsolatos biztonság: a járművébe szerelt nagyfeszültségű akkumulátorcsomag nagyfeszültségű elemeket, például lítium akkumulátormodulokat és nagyfeszültségű vezetékköteget tartalmaz. NE próbálja meg szétszerelni a rendszer ezen részét. A nagyfeszültségű rendszeren vagy annak közelében végzett munka előtt képzett szakembernek kell ellenőriznie a szigetelés biztonságát.
- Szállítás: A nagyfeszültségű akkumulátorcsomag 9-es kategóriájú veszélyes anyag, ezért a 9-es kategóriájú veszélyes anyagok szállítására alkalmas járművel kell szállítani.
- Tárolás: Minden nagyfeszültségű rendszert (az akkumulátort is beleértve) szobahőmérsékleten, száraz környezetben kell tárolni. Távol kell tartani őket a veszélyforrásoktól, például a gyúlékony tárgyaktól, hő- és vízforrásoktól.
- Belső összetétel: A nagyfeszültségű akkumulátorcsomag lítium akkumulátormodulokból, nyomtatott áramkörből, nagy- és kisfeszültségű elektromos vezetékekből, fémházból és más alkatrészekből áll.

Határozottan javasoljuk, hogy a jármű bontásából vagy más okból származó használt nagyfeszültségű akkumulátorcsomagot MG márkaszerviz ártalmatlanítsa.

Megjegyzés: Ha úgy dönt, nem a javasolt MG márkaszervizt veszi igénybe, a nagyfeszültségű akkumulátorcsomag ártalmatlanítására, a környezetszennyezésből vagy balesetekből eredő felelősséget a tulajdonos viseli.

Megtehető hatótáv

A járműve által megtehető hatótáv a nagyfeszültségű akkumulátor állapotától, az elérhető töltésmennyiségtől, a jármű korától (fennmaradó akkumulátor-élettartam), az időjárástól, a hőmérséklettől, az útviszonyoktól, a vezetési szokástól stb. függ.

A hatótávra más elektromos fogyasztók (légkondicionáló, világítás stb.), a vezetési stílus és az általános útviszonyok is hatással lehetnek.

Meg kell jegyezni a következőket:

- A megtehető hatótáv a kisülés sebességével van összefüggésben. Annak érdekében, hogy elkerülje a nagyfeszültségű akkumulátorcsomag teljesítményét befolyásoló gyors kisülést, javasoljuk, hogy járművét a műszercsoport alacsony töltöttség visszajelzőjének felvillanásakor csatlakoztassa megfelelő töltőberendezéshez.
- A jármű által ténylegesen megtehető hatótáv a jármű korának előrehaladtával csökken.
- A légkondicionáló használata csökkenti a megtehető hatótávot.
- A megtehető hatótáv a sebesség függvényében változik.
- Ha a járművet alacsony hőmérsékleten használja, a megtehető hatótáv az akkumulátor hőmérsékleti jelleggörbéje miatt lecsökken.
- Bizonyos szélsőséges hőmérsékleti viszonyok és alacsony töltöttség esetén gyengülő gyorsulást vagy teljesítményvesztést tapasztalhat. Ez az akkumulátor jellemzőire vezethető vissza.

A jármű által megtehető hatótáv megnövelése érdekében vegye figyelembe az alábbiakat:

- Rendszeresen végeztesse el a jármű karbantartását a karbantartási ütemtervnek megfelelően.
- Mindig ügyeljen a megfelelő abroncsnyomásra.
- Lehetőség szerint az előírt környezeti hőmérséklettartományban használja a járművet.

- Ne parkoljon a járművel, és ne tárolja a járművet hosszú ideig alacsony töltésszinttel, ha lehet, tárolás előtt mielőbb töltse fel a járművet.
- Távolítsa el a szükségtelen tárgyakat, hogy csökkentse a jármű terhelését.
- A nagy teljesítményű fogyasztók, mint a légkondicionáló és a fűtés, sok energiát használnak. Ez csökkenti a megtehető hatótávot.
- Nagy sebességnél, ha lehet, csukja be az ablakot, hogy csökkentse a légellenállást, ezáltal az energiafogyasztást.
- Próbáljon mindig állandó sebességet tartani, hogy elkerülje a folyamatos gyorsításokat és lassításokat.
- Gyorsítás közben minél óvatosabban használja a gyorsítópedált.
- Lassításkor engedje fel a gyorsítópedált. Bizonyos helyzetekben, amikor nem használja a féket, vagy csak óvatosan fékez, az energiavisszanyerő rendszer (KERS) segít feltölteni a nagyfeszültségű akkumulátort, és megnövelni a megtehető hatótávot.

Kiegyenlítő töltés

Annak érdekében, hogy megnövelje a jármű nagyfeszültségű akkumulátorcsomagjának üzemi élettartamát, javasoljuk, hogy rendszeres időközönként végezzen kiegyenlítő töltést.

Lásd „Kiegyenlítő töltés” az „Elindulás és vezetés” fejezetben.

Intelligens töltés

A rendszer folyamatosan felügyeli a 12 V-os akkumulátor töltési állapotát, amikor a Start/Stop kapcsoló KI van kapcsolva. Bizonyos helyzetekben előfordulhat, hogy a nagyfeszültségű akkumulátor feltölti a 12 V-os akkumulátort, így garantálva a jármű indíthatóságát. Ez a funkció aktiválódik, majd automatikusan kikapcsol.

Megjegyzés: A rendszer felfüggeszti az intelligens töltést, ha hibát észlel, indításkor, vagy ha a járművet külső eszközről tölti.

Megjegyzés: A megtehető hatótáv az intelligens töltést követően csökken.

Megjegyzés: Az intelligens töltés funkció felfüggesztésre kerül, ha a nagyfeszültségű akkumulátorcsomag töltöttsége alacsony.

Vészhelyzeti áramtalanítás

Ha baleset vagy súlyos ütközés történik, a légzsákvezérlő egység (SDM) megszakítja az akkumulátorfelügyeleti rendszerben lévő reléket, leválasztva a nagyfeszültségű akkumulátorcsomagot a jármű rendszereiről.

Nagyfeszültségű rendszer

- ***Járműve nagyfeszültségű rendszere körülbelül 438 V maximális feszültségű egyen- és váltóárammal működik. Minden nagyfeszültségű rendszer rendelkezik figyelmeztető címkével – tartsa be ezeket a figyelmeztetéseket és előírásokat, amikor az ilyen területeken vagy azok közelében dolgozik.***
- ***A nagyfeszültségű rendszeren vagy rendszerrel KIZÁRÓLAG szakképzett személy dolgozhat – fennáll a HALÁLOS ÁRAMÜTÉS veszélye.***

A nagyfeszültségű rendszer elrendezését alább találja:

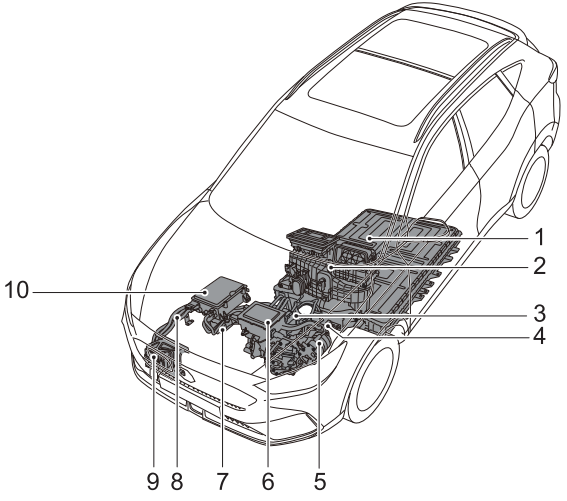

1 Nagyfeszültségű akkumulátor (ESS)

2 Elektromos fűtés

3 Elektromos hajtás hajtóműve

4 Mechanikus biztonsági leválasztó (MSD)

5 Légkondicionáló elektromos kompresszora

6 Teljesítményelosztó egység (PDU)

7 Nagyfeszültségű akkumulátor fűtése

8 Nagyfeszültségű vezetékköteg

9 Töltőaljzat

10 Kombinált töltőegység (CCU)

Óvintézkedések baleset esetén

- *Gondoskodjon róla, hogy a jármű P fokozatban legyen, aktiválja a rögzítőféket, és kapcsolja KI a jármű áramellátását.*
- *Ha a jármű vezetékei kilátszanak, az áramütés vagy a halál elkerülése érdekében NE érjen a vezetékekhez.*
- *Ha a jármű kigyullad, és a tűz kicsi és lassú, széndioxiddal oltó használható a tűz eloltására. Mielőbb vegye fel a kapcsolatot a tűzoltósággal. Ha a tűz nagy és gyorsan terjed, azonnal hagyja el a járművet, és haladéktalanul vegye fel a kapcsolatot a tűzoltósággal.*
- *Ha a jármű ütközés résztvevője volt, és nem indítható újra, a mentési munkálatok előtt le KELL választani a 12 V-os akkumulátor negatív kábelét és a mechanikus biztonsági leválasztót (MSD).*
- *Ha a jármű részben vagy teljesen víz alá merült, kapcsolja le a jármű áramellátását és azonnal hagyja el a járművet. A mentési munkálatok előtt, vagy amint a jármű a felszínre kerül/a járművet kiemelték a vízből, le KELL választani a 12 V-os akkumulátor negatív kábelét és a mechanikus biztonsági leválasztót (MSD). Figyelje meg a vizet/járművet, nem tapasztal-e rendellenes jeleket, például túlzott buborékképződést vagy zajokat, amely az akkumulátor rövidzárlatára utalhat. Ha nincsenek látható jelek, valószínűleg nem áll fenn az áramütés veszélye, és folytatódhat a mentés.*
- *Ha járműve mentését független mentőszolgálat végzi, útmutatásért vegye fel a kapcsolatot egy MG márkaszervizzel.*
- *A jármű rendelkezik tájékoztató kártyával a mentőszolgálatok számára. Kérjük, mutassa meg a kártyát a mentőszolgálatoknak, amint a helyszínre érkeztek.*

Műszerek és kezelőszervek

14 Műszerek és kezelőszervek
16 Műszercsoport
18 Információs központ
28 Figyelmeztető lámpák és visszajelzők
39 Lámpák és kapcsolók
47 Ablaktörlő és -mosó
51 Kormánymű
53 Kürt
54 Visszapillantó tükrök
57 Napellenzők
58 Ablakok
60 Napfénytető*
66 Beltéri világítás
67 Elektromos csatlakozóaljzat
70 Vezeték nélküli töltő mobiltelefonok számára*
72 Tárolórekeszek
75 Pohártartó
76 Tetőcsomagtartó*

Műszerek és kezelőszervek

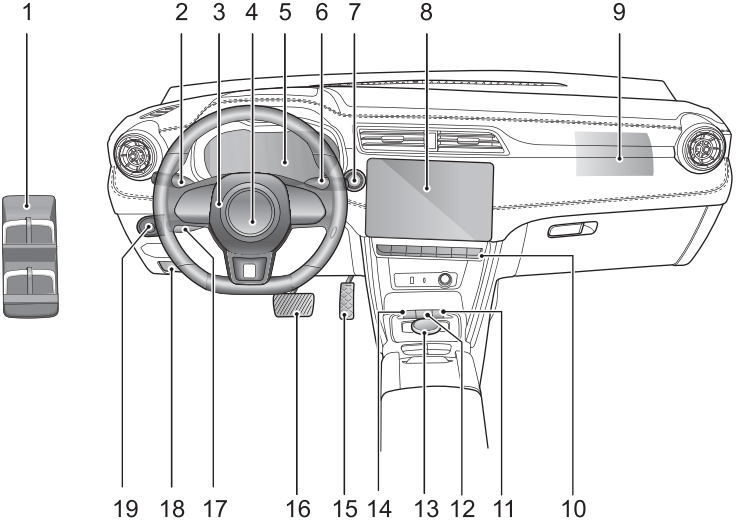

Műszerek és kezelőszervek

1 Elektromos ablakemelő kapcsolók
2 Irányjelző/távolsági fényszóró kapcsolókar
3 Kürt gomb
4 Vezetőoldali légzsák
5 Műszercsoport
6 Ablaktörlő kapcsolókar
7 START/STOP kapcsoló
8 Infotainment rendszer
9 Elülső utasoldali légzsák
10 Légkondicionáló/infotainment rendszer vezérlőkapcsolók
11 Akkumulátor töltöttségjelző kapcsoló
12 Energiavisszanyerési üzemmód választókapcsoló
13 Fokozatválasztó kapcsoló
14 Menetüzemmód választókapcsoló
15 Gyorsítópedál
16 Fékpedál
17 Sebességtartó automatika kapcsolókar
18 Gépháztető kioldókarja
19 Külső visszapillantó tükör és fényszórómagasság-beállító kapcsoló

Műszercsoport

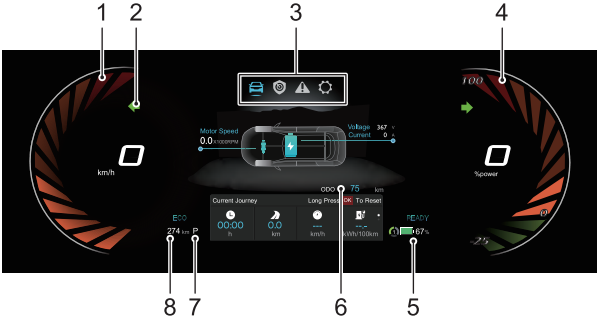

1 Sebességmérő

2 Figyelmeztető lámpák és visszajelzők

3 Információs központ

4 Teljesítménymérő

Megjeleníti a hajtásrendszer teljesítményét százalékként. Amikor a megjelenő százalékos érték pozitív, a hajtásrendszer teljesítményt ad le a jármű hajtásához. Amikor a megjelenő százalékos értéke negatív, a hajtásrendszer a mozgási energia egy részét éppen elektromos energiává alakítja.

5 Nagyfeszültségű akkumulátorcsomag töltöttségmérő

FONTOS
• Amikor a nagyfeszültségű akkumulátorcsomag töltöttségjelzője alacsony töltést jelez, azonnal csatlakoztasson egy töltőt. • Mielőtt elindulna, győződjön meg róla, hogy a nagyfeszültségű akkumulátorcsomag rendelkezik-e elegendő töltéssel.

6 Teljes futásteljesítmény

7 Fokozatkijelző

8 Lemerülésig hátralévő hatótáv

Információs központ

Amikor a jármű áramellátása ON/READY (be/kész) állapotban van, az információs központ funkciója az alábbiak szerint választható ki:

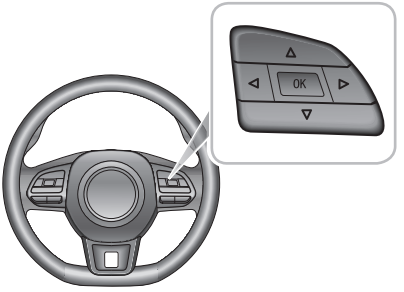

- Nyomja meg a FEL/LE/BALRA/JOBBRA gombot a kormánykerék jobb oldali multifunkciós kapcsolócsoportján, ezzel megjeleníti az információs központ opcióit.
- Nyomja meg a FEL/LE gombot a kormánykerék jobb oldali multifunkciós kapcsolócsoportján, hogy végiglapozza a lehetőségeket.
- Nyomja meg az OK gombot a kormánykerék jobb oldali multifunkciós kapcsolócsoportján a megerősítéshez, vagy nyomja hosszan az OK gombot a visszaállításhoz.

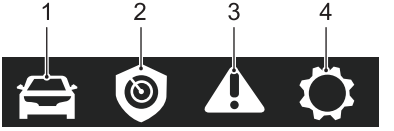

1 Járműinformáció

2 MG Pilot

3 Egészségközpont

4 Beállítások

Járműinformáció

A járműinformációk az alábbiakat tartalmazzák:

- Energiaáramlás: Grafikonon megjelenik az energiaáramlás aktuális állapota.
- Elektromos adatok: Megjelennek a jármű pillanatnyi üzemi adatai, mint a feszültség, az áramerősség és a motorfordulatszám.

- Jelenlegi utazás: Megjeleníti a járműindítás óta megtett távolságot, az utazás idejét, az átlagsebességet és az átlagos energiafogyasztást. Nullázáshoz nyomja hosszan az OK gombot a kormánykerék jobb oldali multifunkciós kapcsolócsoportján.
- Összesítés: Megjeleníti a jármű utolsó nullázása óta megtett távolságot, az utazás idejét, az átlagsebességet és az átlagos energiafogyasztást. Nullázáshoz nyomja hosszan az OK gombot a kormánykerék jobb oldali multifunkciós kapcsolócsoportján.

MG Pilot

Megjeleníti a jármű aktív biztonsági rendszereinek adatait.

Egészségközpont

- Abroncsnyomás: megjeleníti az egyes kerekek pillanatnyi állapotát.
- Akkumulátorfeszültség: megjeleníti a 12 V-os akkumulátor feszültségét.
- Figyelmeztetések: megjeleníti a figyelmeztetéseket vagy fontos értesítéseket, amelyek az adott időpontban a járműre vonatkoznak.

Beállítások

Fényerő

Megjeleníti a pillanatnyi szintet, és beállítja a háttérvilágítás fényerejét.

Sebességtúllépési küszöb

Beállítja a sebességtúllépési riasztás küszöbértékét. Vegye figyelembe, hogy a sebességtúllépési riasztás ki van kapcsolva, ha az OFF (ki) érték látható.

Figyelmeztető üzenet

A figyelmeztető üzenetek és jelzések a műszercsoport információs központjában jelennek meg. Minden kommunikáció „felugró” üzenetek formájában történik, amelyek az alábbi kategóriákra oszthatók:

- Kezelésre vonatkozó utasítás
- Rendszerállapotra vonatkozó utasítás
- Rendszer üzemzavarával kapcsolatos figyelmeztetés

Figyelmeztető üzenet esetén kövesse a „felugró” üzenetben megjelenő utasításokat; a helyes útmutatás követéséhez tájékozódjon a kezelési útmutató megfelelő fejezetéből.

Az alábbiakban felsoroltuk, mely figyelmeztető üzenetek jelenhetnek meg az információs központon.

Figyelmeztető üzenet	Eljárás
DANGER! (VESZÉLY!) Evacuate Vehicle Safely! (Biztonságban hagyja el a járművet!)	Amint a körülmények lehetővé teszik, biztonságosan állítsa le a járművet, és azonnal szállítson ki minden utast, majd azonnal vegye fel a kapcsolatot egy MG márkaszervizzel.
Vehicle Control System Fault Please ask Serving Station for Help! (Jármű-vezérlő rendszer hiba, kérjen segítséget a szerviztől!)	Azt jelzi, hogy a hajtásrendszer hibát észlelt. Mielőbb vegye fel a kapcsolatot egy MG márkaszervizzel.
Vehicle Control System Fault Please drive carefully! (Jármű-vezérlő rendszer hiba, vezessen óvatosan!)	Azt jelzi, hogy a hajtásrendszer hibát észlelt. Vezessen óvatosan, és mielőbb vegye fel a kapcsolatot egy MG márkaszervizzel.

Figyelmeztető üzenet	Eljárás
Vehicle Control System Fault Please Stop Safely! (Jármű-vezérlő rendszer hiba, biztonságosan álljon meg!)	Azt jelzi, hogy a hajtásrendszer hibát észlelt. Amint a körülmények lehetővé teszik, biztonságosan állítsa le a járművet, és kapcsolja OFF (ki) állásba a jármű hajtásrendszerét, majd azonnal vegye fel a kapcsolatot egy MG márkaszervizzel.
MSA Fault (MSA hiba)	A manuális sebességtartó asszisztens (MSA) üzemzavarát jelzi Mielőbb vegye fel a kapcsolatot egy MG márkaszervizzel.
ISA Fault (ISA hiba)	Az intelligens sebességtartó asszisztens (ISA) üzemzavarát jelzi Mielőbb vegye fel a kapcsolatot egy MG márkaszervizzel.

Figyelmeztető üzenet	Eljárás
Lane Departure Warning System Fault (Sávelhagyás figyelmeztetés üzemzavar)	Azt jelzi, hogy a sávelhagyás figyelmeztetés (LDW) hibát észlelt. Mielőbb vegye fel a kapcsolatot egy MG márkaszervizzel.
Emergency Lane Keeping System Fault (Vészhelyzeti sávtartó rendszer üzemzavar)	Azt jelzi, hogy a vészhelyzeti sávtartó rendszer (ELK) hibát észlelt. Mielőbb vegye fel a kapcsolatot egy MG márkaszervizzel.
Forward Collision System Fault (Frontális ütközés figyelmeztetés hiba)	Azt jelzi, hogy frontális ütközés figyelmeztetés (FCW) hibát észlelt. Mielőbb vegye fel a kapcsolatot egy MG márkaszervizzel.
Auto Emergency Braking System Fault (Automatikus vészfékező rendszer hiba)	Azt jelzi, hogy az automatikus vészfékező rendszer (AEB) hibát észlelt. Mielőbb vegye fel a kapcsolatot egy MG márkaszervizzel.

Figyelmeztető üzenet	Eljárás
Pedestrian Auto Emergency Braking Fault (Gyalogosészlelő automatikus vészfékező rendszer hiba)	Azt jelzi, hogy a gyalogosészlelő automatikus vészfékező rendszer (AEBP) hibát észlelt. Mielőbb vegye fel a kapcsolatot egy MG márkaszervizzel.
ACC System Fault (Adaptív sebességtartó automatika hiba)	Azt jelzi, hogy az adaptív sebességtartó automatika (ACC) hibát észlelt. Mielőbb vegye fel a kapcsolatot egy MG márkaszervizzel.
Traffic Jam Assist System Fault (Forgalmi dugó asszisztens hiba)	Azt jelzi, hogy a forgalmi dugó asszisztens (TJA) hibát észlelt. Mielőbb vegye fel a kapcsolatot egy MG márkaszervizzel.
Rear Drive Assist System Fault (Hátsó vezetéstámogató rendszer hiba)	Azt jelzi, hogy a hátsó vezetéstámogató rendszer (RDA) hibát észlelt. Mielőbb vegye fel a kapcsolatot egy MG márkaszervizzel.

Figyelmeztető üzenet	Eljárás
Passive Entry Fault (Passzív beléptetés hiba)	Azt jelzi, hogy a passzív kulcs nélküli beléptető rendszer hibát észlelt. Mielőbb vegye fel a kapcsolatot egy MG márkaszervizzel.
Ignition System Fault (Gyújtásrendszer hiba)	Azt jelzi, hogy a hajtási üzemmód hibát észlelt. Azonnal vegye fel a kapcsolatot egy MG márkaszervizzel.
Start Stop Button Fault (Start/Stop gomb hiba)	Azt jelzi, hogy a START/STOP kapcsoló hibát észlelt. Azonnal vegye fel a kapcsolatot egy MG márkaszervizzel.
ABS Fault (ABS hiba)	Azt jelzi, hogy a blokkolásgátló fékrendszer (ABS) hibát észlel, és az ABS működése ki fog kapcsolni. Azonnal vegye fel a kapcsolatot egy MG márkaszervizzel.

Figyelmeztető üzenet	Eljárás
Brake Fault (Fékhiba)	Azt jelzi, hogy hiba észlelhető a fékrendszerben. Állítsa le a járművet, amint azt biztonságosan megteheti, kapcsolja KI a jármű hajtásrendszerét, és azonnal vegye fel a kapcsolatot egy MG márkaszervizzel.
Stability Control Fault (Menetstabilizáló hiba)	Azt jelzi, hogy a menetstabilizáló rendszer (SCS) hibát észlelt. Azonnal vegye fel a kapcsolatot egy MG márkaszervizzel.
Traction Control Fault (Kipörgésgátló hiba)	Azt jelzi, hogy a kipörgésgátló rendszer (TCS) hibát észlelt. Azonnal vegye fel a kapcsolatot egy MG márkaszervizzel.
Parking System Fault (Rögzítőfék hiba)	Azt jelzi, hogy az elektromos rögzítőfék (EPB) hibát észlelt. Mielőbb vegye fel a kapcsolatot egy MG márkaszervizzel.

Figyelmeztető üzenet	Eljárás
Park Brake Force Not Enough (Nem elegendő rögzítőfék fékerő)	Azt jelzi, hogy az elektromos rögzítőfék hibát észlelt parkoláskor. Mielőbb vegye fel a kapcsolatot egy MG márkaszervizzel.
Autohold Fault (Visszagurulás-gátló hiba)	Azt jelzi, hogy a visszagurulás-gátló rendszer hibát észlelt. Mielőbb vegye fel a kapcsolatot egy MG márkaszervizzel.
Hill Descent Control Fault (Lejtmenetvezérlő hiba)	Azt jelzi, hogy a lejtmenetvezérlő (HDC) hibát észlelt. Mielőbb vegye fel a kapcsolatot egy MG márkaszervizzel.

Figyelmeztető üzenet	Eljárás
EPS Performance Reduced (Csökkent kormányszervo teljesítmény)	Azt jelzi, hogy az elektronikus szervokormány (EPS) általános hibát észlelt, ezért csökkent a teljesítménye. Amint a körülmények lehetővé teszik, biztonságosan állítsa le a járművet, és kapcsolja OFF (ki) állásba a jármű hajtásrendszerét. Kis idő elteltével kapcsolja a jármű hajtásrendszerét READY (kész) állásba, tegyen meg egy rövid távot, és figyelje a kormánymű működését. Ha az üzenet továbbra is megjelenik, vagy csökken a kormányrásegítés mértéke, azonnal vegye fel a kapcsolatot egy MG márkaszervizzel.

Figyelmeztető üzenet	Eljárás
EPS Assistance Failure (EPS-rásegítés hiba)	Azt jelzi, hogy az elektronikus szervokormány rendszer (EPS) hibát észlelt. Azonnal vegye fel a kapcsolatot egy MG márkaszervizzel.
Steering Angle Fault (Kormányszög hiba)	Azt jelzi, hogy a kormányszög-érzékelő meghibásodott. Mielőbb vegye fel a kapcsolatot egy MG márkaszervizzel.
Steering Angle Uncalibrated (Kalibrálatlan kormányszög)	Azt jelzi, hogy a kormányszög-érzékelő nincsen kalibrálva. Mielőbb vegye fel a kapcsolatot egy MG márkaszervizzel.
ESCL Fault (ESCL hiba)	Azt jelzi, hogy az elektronikus kormányzár (ESCL) hibát észlelt. Amint a körülmények lehetővé teszik, biztonságosan állítsa le a járművet, és kapcsolja OFF (ki) állásba a jármű hajtásrendszerét, majd azonnal vegye fel a kapcsolatot egy MG márkaszervizzel.

Figyelmeztető üzenet	Eljárás
Airbag Fault (Légzsák hiba)	Azt jelzi, hogy a légzsák-vezérlő (SDM) hibát észlelt. Amint a körülmények lehetővé teszik, biztonságosan állítsa le a járművet, és kapcsolja OFF (ki) állásba a jármű hajtásrendszerét, majd azonnal vegye fel a kapcsolatot egy MG márkaszervizzel.
TPMS Fault (TPMS hiba)	Azt jelzi, hogy az abroncsnyomás-felügyeleti rendszer (TPMS) hibát észlelt. Mielőbb vegye fel a kapcsolatot egy MG márkaszervizzel.

Figyelmeztető üzenet	Eljárás
Front Left/Front Right/ Rear Left/Rear Right Tyre Sensor Battery Low (Bal első/jobb első/bal hátsó/jobb hátsó abroncsnyomás-érzékelő akkumulátora lemerült)	Azt jelzi, hogy a TPMS az egyik érzékelő akkumulátorának lemerülését észlelte. Mielőbb vegye fel a kapcsolatot egy MG márkaszervizzel.
12V Battery Charging System Fault (12 V-os akkumulátor töltési hiba)	Azt jelzi, hogy a 12 V akkumulátortöltő rendszer hibát észlelt. Azonnal vegye fel a kapcsolatot egy MG márkaszervizzel.
DCDC Charge Fault (DC–DC töltési hiba)	Azt jelzi, hogy a kombinált töltőegység (CCU) hibát észlelt. Azonnal vegye fel a kapcsolatot egy MG márkaszervizzel.

Figyelmeztető üzenet	Eljárás
Front Camera System Fault (Elülső kamera-rendszer hiba)	Azt jelzi, hogy az elülső kamerarendszer (FVCM) hibát észlelt. Mielőbb vegye fel a kapcsolatot egy MG márka-szervizzel.
Front Camera Calibration Failed (Elülső kamera kalibrálása sikertelen)	Azt jelzi, hogy az elülső kamerarendszer (FVCM) kalibrálása nem sikerült. Mielőbb vegye fel a kapcsolatot egy MG márka-szervizzel.
RADAR Calibration Failed (Radar kalibrálása sikertelen)	Azt jelzi, hogy a radarmodul kalibrálása sikertelen. Mielőbb vegye fel a kapcsolatot egy MG márkaszervizzel.

Figyelmeztető üzenet	Eljárás
Vacuum System Fault (Vákuumrendszer hiba)	Azt jelzi, hogy a vákuum-rendszer hibát észlelt. Amint a körülmények lehetővé teszik, biztonságosan állítsa le a járművet, és kapcsolja OFF (ki) állásba a jármű hajtásrend-szerét, majd azonnal vegye fel a kapcsolatot egy MG márka-szervizzel.
Motor Overhea-ting (Túlmelegedett motor)	Azt jelzi, hogy a motor túl-melegedett. Mielőbb vegye fel a kapcsolatot egy MG márka-szervizzel.
Motor Fault (Motorhiba)	Azt jelzi, hogy a hajtómotor hibát észlelt. Amint a körülmé-nyek lehetővé teszik, bizton-ságosan állítsa le a járművet, és kapcsolja OFF (ki) állásba a jármű hajtásrendszerét, majd azonnal vegye fel a kapcsolatot egy MG márkaszervizzel.

Figyelmeztető üzenet	Eljárás
eCall in pro-cess (Segélyhívás folyamatban)	Zöld SOS figyelmeztető lám-pával jelzi a járművezető felé, hogy a mentőszolgálatok hívása folyamatban van. Az SOS gomb LED visszajelzője másodper-cenként egyszer felvillan.
eCALL system fault (Segélyhívás rendszer hiba)	Sárga SOS figyelmeztető lámpa jelzi a járművezető felé, hogy a segélyhívás rendszer hibát észlel, ezért nem az elvárt paramétereken belül üzemel. Az SOS gomb LED visszajel-zője másodpercenként kétszer felvillan. Mielőbb vegye fel a kapcsolatot egy MG márka-szervizzel.

Figyelmeztető üzenet	Eljárás
eCALL system failure (Segélyhívás rendszer meghibásodás)	Piros SOS figyelmeztető lámpa jelzi a járművezető felé, hogy a segélyhívás rendszer nem képes támogatni őt egy baleset során. Az SOS gomb LED visszajelzője nem világít. Azonnal vegye fel a kapcsolatot egy MG márkaszervizzel.
Auto eCall Disabled (Automata segélyhívás kikapcsolt)	Piros SOS figyelmeztető lámpával jelzi a járművezető felé, hogy a mentőszolgálatok hívása kikapcsolt. A segélyhívás funkció újraaktiválásához vegye fel a kapcsolatot egy MG márkaszervizzel.

Figyelmeztető lámpák és visszajelzők

Ha bármely figyelmeztető lámpa vagy visszajelző megjelenik a műszercsoporton a jármű indítása vagy használata közben, az adott rendszer bizonyos üzemállapotára vagy hibára utal. Egyes figyelmeztető lámpák hangjelzés vagy hibaüzenet kíséretében világítanak vagy villognak.

Kérjük, figyelmesen olvassa végig az adott figyelmeztető lámpák és visszajelzők jelentését. Hiba esetén időben tegye meg a szükséges intézkedéseket, és mielőbb vegye fel a kapcsolatot egy MG márkaszervizzel.

Név	Ikon	Leírás
Távolsági fényszóró visszajelző		A távolsági fényszóró be van kapcsolva.
Automata távolsági fényszóró visszajelző		Az automata távolsági fényszóró funkció aktív.
Helyzetjelző visszajelző		A helyzetjelzők be vannak kapcsolva.
Ködzárófény visszajelző		A ködzárófény be van kapcsolva.

Irányjelző visszajelző		Amikor az irányjelző villog, a megfelelő oldalon lévő irányjelző visszajelző szintén villog. Ha bekapcsolja a vészvillogót, a két irányjelző visszajelző egyszerre villog. Ha a műszercsoporton bármelyik irányjelző visszajelző gyorsan villog, az adott oldali irányjelző meghibásodott.
Légzsák figyelmeztetés		Azt jelenti, hogy az SRS vagy a biztonsági öv meghibásodott. Amint a körülmények lehetővé teszik, biztonságosan állítsa le a járművet, és kapcsolja OFF (ki) állásba a jármű hajtásrendszerét, majd azonnal vegye fel a kapcsolatot egy MG márkaszervizzel. Az SRS vagy a biztonsági öv meghibásodása azt jelenti, hogy azok egy balesetben nem fognak működésbe lépni.
Kicsatolt biztonsági öv figyelmeztetés		Ha ez a lámpa világít vagy villog, azt jelzi, hogy a vezető vagy az elülső utas biztonsági öve nincsen becsatolva.
Indításgátló rendszer figyelmeztetés		Ha a rendszer nem észlel érvényes kulcsot, ez a lámpa világít. Használja a megfelelő kulcsot, vagy állítsa az intelligens kulcsot másik indítási helyzetbe. Bizonyos helyi adottságok esetén lásd „Alternatív indítási folyamat” az „Elindulás és vezetés” fejezetben. Ha a távirányítós kulcs lemerült, ez a lámpa villog. Mielőbb cserélje az akkumulátort.

Abroncsnyomás-felügyelet (TPMS) figyelmeztetés		Ha világít ez a figyelmeztető lámpa, azt jelzi, hogy alacsony az abroncsnyomás. Ellenőrizze a gumiabroncsok nyomását. Ha ez a lámpa először villog, majd folyamatosan világít, a rendszer hibát észlelt.
Elektronikus szervokormány (EPS)/Elektronikus kormányzár (ESCL) figyelmeztetés		Ha ez a lámpa világít, azt jelzi, hogy az elektronikus szervokormány általános hibát észlelt, ezért csökkent a teljesítménye. Állítsa le a járművet, amint azt biztonságosan megteheti. Ha a lámpa a jármű újraindítását, majd rövid haladást követően még mindig világít, azonnal keressen fel egy helyi MG márkaszervizt. Ha ez a lámpa villog, meghibásodott az elektronikus kormányzár. Állítsa le a járművet, amint azt biztonságosan megteheti, és kapcsolja ki a START/STOP kapcsolót. Ha a lámpa a villogást követően kialszik, azt jelzi, hogy a kormány le van zárva. Próbálja kioldani a kormányzárat a kormánykerék balra-jobbra forgatásával.
		Ha ez a lámpa világít, azt jelzi, az elektronikus szervokormány a kormányszöggel kapcsolatos általános hibát észlelt. Ha ez a lámpa villog azt jelzi, az elektronikus szervokormány súlyos hibát észlelt, ezért nehéz kormányozni. Állítsa le a járművet, amint azt biztonságosan megteheti.

Menetstabilizáló/kipörgésgátló rendszer figyelmeztető lámpa		Ha ez a lámpa világít, azt jelzi, hogy a menetstabilizáló vagy a kipörgésgátló rendszer meghibásodott. Ha a lámpa menet közben villog, azt jelzi, hogy a rendszer a járművezető támogatása érdekében működésbe lépett.
Menetstabilizáló/kipörgésgátló rendszer OFF (ki) figyelmeztetés	OFF	A menetstabilizáló/kipörgésgátló rendszer kézileg ki lett kapcsolva.
Lejtmenetvezérlő (HDC) be/hiba visszajelző		Ha ez a lámpa világít, a HDC rendszer készenlétben van. Ha ez a lámpa villog, azt jelzi, hogy a járművet a HDC szabályozza.
		A HDC hibát észlelt.
Visszagurulás-gátló visszajelző	P	A visszagurulás-gátló a járművezető támogatása érdekében működésbe lépett.

Elektronikus rögzítőfék (EPB) állapotjelző		Ha ez a lámpa világít, az elektronikus rögzítőfék aktív. Ha ez a lámpa villog, azt jelzi, hogy a jármű meredek lejtőn parkol, vagy az elektronikus rögzítőfék meghibásodott. Biztonságosan parkolja le a járművet egy biztonságos útszakaszon.
Elektronikus rögzítőfék (EPB) rendszer üzemzavar figyelmeztetés		Az EPB hibát észlelt.
Fékrendszer üzemzavar figyelmeztetés		A fékrendszer meghibásodott. Állítsa le a járművet, amint azt biztonságosan megteheti, és kapcsolja ki a START/STOP kapcsolót.
ABS üzemzavar figyelmeztetés		Az ABS meghibásodott. Ha menet közben ABS hiba történik, az ABS működése felfüggesztésre kerül, de a normál fék továbbra is elérhető marad.
Rendszer hibaüzenet visszajelző		Ez a visszajelző tájékoztatja a járművezetőt, hogy a jármű hibaüzenetet tárol. Tekintse meg a hibaüzenetet vagy a fontos értesítéseket az információs központban. Lásd „Információs központ” ebben a fejezetben.

Kisfeszültségű akkumulátor töltőrendszer hiba figyelmeztetés		Ha ez a lámpa a jármű beindítását követően világít, meghibásodott a kisfeszültségű akkumulátor töltőrendszere. Ha ez a lámpa villog, alacsony a kisfeszültségű akkumulátor töltése, és értesítés jelenik meg a műszercsoporton. Ekkor a rendszer korlátozza bizonyos elektromos eszközök bekapcsolását. Azonnal indítsa be a járművet, hogy feltöltse az akkumulátort.
Nagyfeszültségű akkumulátorcsomag lemerült figyelmeztetés		Ha ez a lámpa világít vagy villog, lemerült a nagyfeszültségű akkumulátor. Ha lehetséges, töltse fel a nagyfeszültségű akkumulátort, mielőtt ez a lámpa villogni kezdene.
Nagyfeszültségű akkumulátorcsomag leválasztva figyelmeztetés		A nagyfeszültségű akkumulátort lekötötték vagy leválasztották.
Nagyfeszültségű akkumulátorcsomag üzemzavar figyelmeztetés		Ha ez a lámpa világít, a nagyfeszültségű akkumulátor hibát észlelt. Ha ez a lámpa villog, a nagyfeszültségű akkumulátor hőmérséklete túl magas. Állítsa le a járművet, amint azt biztonságosan megteheti, és azonnal hagyja el a járművet.
Töltő csatlakoztatva visszajelző		A jármű töltőberendezéshez csatlakozik.

Töltési állapot visszajelző		Amikor a jármű külső áramforrásról tölt, világít ez a lámpa, majd elalszik, amint a töltés befejeződött.
Korlátozott menetteljesítmény figyelmeztetés		A jármű teljesítménye csökkent.
Hajtásrendszer üzemzavar figyelmeztetés		A jármű meghibásodott, ezért a teljesítménye korlátozva van.
		A jármű súlyosan meghibásodott. Állítsa le a járművet, amint azt biztonságosan megteheti, és kapcsolja ki a START/STOP kapcsolót.
READY (kész) visszajelző	READY	A jármű indulásra kész.
Menetüzemmód visszajelző	NORMAL	Megjeleníti a jármű pillanatnyi menetüzemmódját: NORMAL, SPORT, ECO.
Fékenergia-visszanyerési szint visszajelző	1	Megjeleníti a fékenergia-visszanyerési szintet.

Manuális sebességtartó asszisztens visszajelző	MSA	A manuális sebességtartó asszisztens aktív.
	MSA	Ha ez a lámpa világít, a manuális sebességtartó asszisztens készenlétben van. Ha a manuális sebességtartó asszisztens meghibásodott, a lámpa sárgán villog, majd kialszik.
Intelligens sebességtartó asszisztens visszajelző	ISA	Az intelligens sebességtartó asszisztens aktív.
	ISA	Ha ez a lámpa világít, az intelligens sebességtartó asszisztens készenlétben van. Ha az intelligens sebességtartó asszisztens meghibásodott, a lámpa sárgán villog, majd kialszik.
Manuális sebességtartó asszisztens sebesség visszajelző	NNN km/h	Ez a lámpa világít, amikor a manuális sebességtartó asszisztens be van kapcsolva. Az „NNN” helyén jelenik meg a sebességhatár pillanatnyi értéke.
Sebességkorlátozó tábla visszajelző	NNN	Az „NNN” helyén jelenik meg az éppen felismert sebességkorlátozó tábla.

Sebességkorlátozó tábla kiegészítő információ figyelmeztetés		Az éppen felismert sebességkorlátozó tábla plusz információkat is tartalmaz. Vegye ezeket figyelembe.
Adaptív sebességtartó automatika visszajelző		Az adaptív sebességtartó automatika rendszer aktív.
		Az adaptív sebességtartó automatika rendszer készenlétben van.
		Az adaptív sebességtartó automatika rendszer meghibásodott.
Forgalmi dugó asszisztens visszajelző		A forgalmi dugó asszisztens aktív.
		Ha ez a lámpa világít, a forgalmi dugó asszisztens készenlétben van. Ha a lámpa a villogást követően kialszik, azt jelzi, hogy a rendszer nem működik rendeltetésszerűen.

Sávtartó asszisztens visszajelző		A sávelhagyás figyelmeztetés funkció be van kapcsolva, és teljesülnek az aktiválási feltételek.
		Ha ez a lámpa világít, a sávelhagyás figyelmeztetés funkció készenlétben van. Ha a lámpa a villogást követően kialszik, azt jelzi, hogy a rendszer nem működik rendeltetésszerűen.
		A sávtartó asszisztens funkció be van kapcsolva, és teljesülnek az aktiválási feltételek.
		Ha ez a lámpa világít, a sávtartó asszisztens készenlétben van. Ha a lámpa a villogást követően kialszik, azt jelzi, hogy a rendszer nem működik rendeltetésszerűen.
Frontális ütközés figyelmeztetés visszajelző		Ha ez a lámpa világít, a frontális ütközés figyelmeztetés valamely funkciója ki van kapcsolva. Ha ez a visszajelző világít, amikor minden funkció be van kapcsolva, a frontális ütközés figyelmeztetés nem képes megfelelően működni.

Hátsó vezetéstámogató rendszer visszajelző*		A hátsó vezetéstámogató rendszer ki van kapcsolva, a radar el van takarva vagy a rendszer meghibásodott; a megfelelő értesítés jelenik meg a műszercsoporton.
eCall SOS vészhívás visszajelző	SOS	A rendszer üzemkész, és egy segélyhívás (eCall) folyamatban van.
	SOS	A rendszer még képes elküldeni a járműinformációkat tartalmazó üzenetet a telefonközpontnak, de más segélyhívási funkciók rendszerhiba miatt nem elérhetőek.
	SOS	Az eCall rendszer meghibásodott, és nem üzemképes.

Megjegyzés: Vannak olyan körülmények, amikor egy adott rendszert érintő figyelmeztető lámpa vagy figyelmeztető üzenet látható, de mindez mégsem jelent hibát. Ha kétségei vannak, kérjen tanácsot egy MG márkaszerviztől.

Lámpák és kapcsolók

Fő fényszórókapcsoló

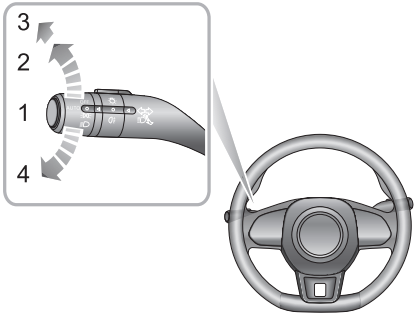

1 AUTO üzemmód

2 Helyzetjelzők és kapcsolóvilágítás

3 Tompított fényszóró

4 Lámpa KI

AUTO üzemmód

Amikor a jármű áramellátása ACC helyzetben van, az automata fényszórórendszer az alapértelmezetten BE (1) van kapcsolva. Az automata fényszórórendszer a környezeti fényerősség függvényében automatikusan felkapcsolja a helyzetjelzőket és a kapcsolóvilágítást.

Amikor a jármű áramellátása gyújtáskapcsoló ON/READY (be/kész) helyzetben van, az automata fényszórórendszer az alapértelmezetten BE (1) van kapcsolva. Az automata fényszórórendszer a környezeti fényerősség függvényében automatikusan kapcsolja a helyzetjelzőket, a tompított fényszórót és a kapcsolóvilágítást.

Megjegyzés: A funkció egy érzékelő segítségével működik, amely képes valós időben megfigyelni járműve környezetének fényviszonyait. Az érzékelő egyes modelleken a műszerfali panel közepén, a szélvédő közelében található. NE takarja el vagy fedje le ezt a területet, mert a fényszórók akkor is automatikusan bekapcsolhatnak, ha nincs rájuk szükség.

Helyzetjelzők és kapcsolóvilágítás

Amikor a START/STOP kapcsoló ACC állásban van, fordítsa a fő fényszórókapcsolót 2. állásba, hogy felkapcsolja a helyzetjelzőket és a kapcsolóvilágítást.

Amikor a START/STOP kapcsoló ON/READY (be/kész) állásban van, fordítsa a fő fényszórókapcsolót 2. állásba, hogy felkapcsolja a nappali menetfényt, a hátsó helyzetjelzőket és a kapcsolóvilágítást.

Amikor a START/STOP kapcsoló KI állásban van, a fényszórókapcsoló 2. állásban van, és kinyitják a vezetőajtót, hangjelzés figyelmezteti a járművezetőt, hogy a helyzetjelzők bekapcsolva maradtak.

Tompított fényszóró

Amikor a START/STOP kapcsoló ON/READY (be/kész) állásban van, fordítsa a fő fényszórókapcsolót 3. állásba, hogy felkapcsolja a helyzetjelzőket és a kapcsolóvilágítást.

Lámpa KI

Kapcsolja a fő fényszórókapcsolót 4. állásba, ez lekapcsolja az összes lámpát. Ha elengedi a kapcsolót, visszatér AUTO állásba.

Nappali menetfény

A nappali menetfény automatikusan felkapcsol, ha a START/STOP kapcsolót ON/READY (be/kész) állásba kapcsolja. Ha a tompított fényszórók be vannak kapcsolva, a nappali menetfény automatikusan kikapcsol.

Hazavezető fény

Miután kikapcsolta a START/STOP kapcsolót, húzza a fényszórókapcsoló kart a kormánykerék felé. Ez bekapcsolja a Hazavezető fény funkciót; ilyenkor a tompított fényszórók és a helyzetjelzők a jármű konfigurációjának megfelelően világítanak. A szórakoztató rendszer kijelzőjén lehet beállítani.

Fényszóró kézi szintbeállítása

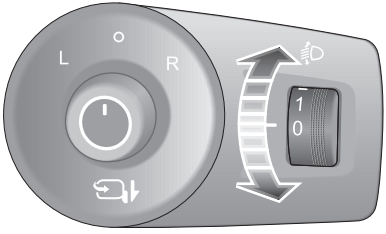

Pozíció	Terhelés
0	Járművezető, vagy járművezető és elülső utas
1	Az összes ülés foglalt, rakomány nélkül
2	Minden ülés foglalt, és egyenletesen elosztott rakomány a csomagtérben, vagy járművezető és teljes rakomány.
3	Csak járművezető, és egyenletesen elosztott rakomány a csomagtérben.

A 0. a fényszórószint-beállító kapcsoló alaphelyzete. A fényszórószint-beállítás az alábbiak szerint végezhető el a jármű terhelésének megfelelően.

Távolsági fényszóró kapcsoló

Ügyeljen rá, hogy ne vakítsa el a szembejövőket a távolsági fényszóróval.

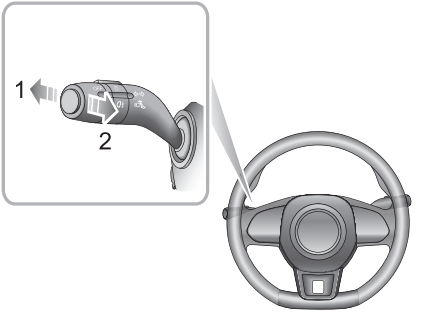

Váltás a távolsági/tompított fényszóró között

Ha a START/STOP kapcsoló ON/READY (be/kész) állásban van, és fel van kapcsolva a tompított fényszóró, a távolsági fényszóró felkapcsolásához nyomja a kart (1) a műszerfal felé. Világít a műszercsoport távolsági fényszóró visszajelzője. Nyomja meg a kart (1) vagy húzza meg a kart (2) a tompított fényszóróra váltáshoz.

Fénykürt

A távolsági fényszóró rövid felvillantásához húzza a kart a kormánykerék felé (2), majd engedje el.

Automata távolsági fényszóró

Az automata távolsági fényszóró csak kiegészítő funkció. Továbbra is a járművezetőnek kell ellenőrizni a fényszórók állapotát, és a szükségleteknek megfelelően működtetni.

Például: Előfordulhat, hogy a távolsági fényszóró az alábbi helyzetekben nem kapcsol automatikusan fel, ezért kézzel kell váltani a tompított fényszóró és a távolsági fényszóró közt:

- ***A szélvédő koszos, törött vagy más tárgyak eltakarják a kilátást az érzékelők elől.***
- ***A többi jármű lámpái hiányoznak, sérültek, részben vagy egészben el vannak takarva, ezért járműve nem képes a többi járművet észlelni.***
- ***A többi jármű lámpáit füst, köd, hó, vízpermet vagy más látást befolyásoló tényező részben vagy egészben eltakarja.***
- ***Gyalogosok, nem motoros járművek és más olyan járművek esetén, amelyek nem tükröznek vagy bocsátanak ki fényt.***
- ***Amikor az érzékelő látómezejét az útviszonyok, például kanyarok, bukkanók vagy dombok korlátozzák, ezért nem észlelhetők más jármű fényszórói és hátsó lámpái.***
- ***Ha az érzékelő dőlésszöge a jármű bólintása miatt tűréshatáron kívülre esik, például, amikor nehéz terhet szállít.***

A fenti esetekben (többek között) az automata távolsági fényszórót kézzel kellhet kikapcsolni.

Az automata távolsági fényszóró az elülső kamera segítségével észleli az elöl haladó jármű fényének intenzitását. A távolsági fényszórót a rendszer képes automatikusan be- vagy kikapcsolni, ha a környezet sötét, és nem észlelhető fény. A szórakoztató rendszer kijelzőjén lehet beállítani.

Automata távolsági fényszóró funkció bekapcsolásához az alábbi feltételeknek kell teljesülnie:

1 A fő fényszórókapcsolónak „Auto” állásban kell lennie, a tompított fényszórókat az automata vezérlés felkapcsolta.

2 A jármű be van kapcsolva, és a sebessége nagyobb, mint 40 km/óra.

3 A ködzárófény nincs bekapcsolva.

Amikor az automata távolsági fényszóró be van kapcsolva, világít az automata távolsági fényszóró visszajelző a műszercsoporton.

A távolsági fényszóró bekapcsolva marad az automata szabályzás során, amíg az alábbi feltételek egyike nem teljesül:

- A rendszer közeledő járművek fényszóróit érzékeli.
- A rendszer elöl haladó járművek hátsó lámpáit észleli.
- A környezet elég világos lesz ahhoz, hogy ne legyen szükség távolsági fényszóróra.
- A jármű sebessége a 40 km/órás küszöbérték alá csökken.

A rendszer átmenetileg felfüggeszti az automata távolsági fényszóró funkciót, ha az alábbi feltételek teljesülnek:

Amikor automata távolsági fényszóró be van kapcsolva, és a fényszórókapcsoló kart a kormánykerék felé húzza, az automata távolsági fényszóró funkció átmenetileg felfüggesztésre kerül, és helyreáll a működése, miután a kapcsolót elengedte.

Megjegyzés: Ha 2 másodpercen át folyamatosan működteti a távolsági fényszóró kapcsolót, a távolsági fényszóró automatikus üzemmódban marad.

FONTOS
Az automata távolsági fényszóró az elülső kamerától kapja az adatokat, ezért mindig tartsa tisztán és szennyeződésektől mentesen a szélvédő ezen felületét, hogy a rendszer működése optimális lehessen. A területet érő sérülést, például kavicsfelverődést, mielőbb ki kell javítani.

Irányjelző kapcsoló

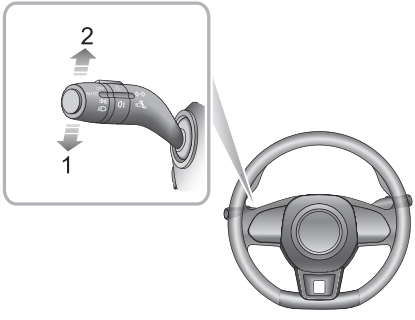

BALRA kanyarodáshoz (1) mozgassa lefelé a kart. JOBBRA kanyarodáshoz (2) mozgassa felfelé a kart. A műszercsoport megfelelő ZÖLD visszajelző lámpája villog, amikor az irányjelző lámpák működnek.

A kormánykerék kikapcsolja a működő irányjelzőt (előfordulhat, hogy a kormánykerék kis mozgatása nem kapcsolja ki automatikusan). Sávváltás jelzéséhez röviden működtesse a kart, és engedje el; az irányjelzők háromszor felvillannak, majd kikapcsolnak.

Ködfényszóró kapcsoló

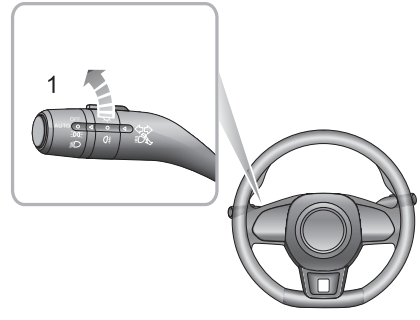

A ködfényszórót csak akkor használja, ha a látótávolság 100 m alatti – tiszta időben elvakíthatja a többi közlekedőt.

Ködzárófény

Amikor a START/STOP kapcsoló ON/READY (be/kész) állásban van, és a fényszórók fel vannak kapcsolva, állítsa a ködfényszóró kapcsolót 1. állásba; ez felkapcsolja a ködzárófényt. Engedje el a kapcsolót, hogy visszatérhessen

a legutolsó helyzetébe. A visszajelző világít a műszercsoporton, amikor a ködzárófény be van kapcsolva.

Vészvillogó

Nyomja meg a vészvillogó gombot ⚠ a vészvillogó bekapcsolásához. Az irányjelzők és az irányjelző visszajelzők egyszerre villognak. A vészvillogó kikapcsolásához nyomja meg újból a vészvillogó gombot. Az irányjelzők és az irányjelző visszajelzők abbahagyják a villogást.

Ablaktörlő és -mosó

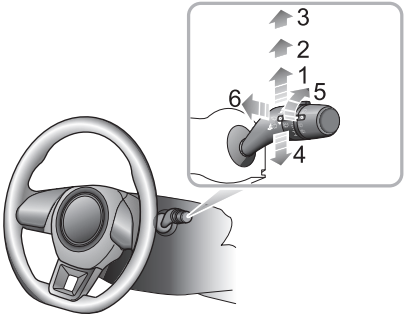

Az ablaktörlő használata

Az ablaktörlő és -mosó csak akkor működik, ha a hajtásrendszer ACC/ON/READY állásban van. Működtesse a kart a különböző törlési sebességek beállításához:

- Szakaszos törlés (1)
- Lassú törlés (2)
- Gyors törlés (3)
- Szimpla törlés (4)
- Automatikus törlési időköz beállítása* / Esőérzékelő érzékenységének beállítása* (5)
- Programozott mosás/törlés (6)

Szakaszos törlés

A kar felfelé, szakaszos törlés (1) helyzetbe mozgatásával a törlőlapátok automatikusan fognak működni. Fordítsa el a kapcsolót (5)* a szakaszos törlés gyakoriságának beállításához. A sebesség a jármű sebességétől függően is változik. Ahogy nő a jármű sebessége, úgy nő a törlési gyakoriság. Ahogy csökken a jármű sebessége, úgy csökken a törlési gyakoriság.

Egyes modellek a belső visszapillantó tükör alapjába szerelt esőérzékelővel vannak felszerelve, amely észleli a szélvédő külsején a változó vízmennyiséget. Automatikus törlés esetén a jármű az esőérzékelőtől kapott jelek alapján szabályozza a törlési sebességet. Fordítsa el a kapcsolót (5)* az esőérzékelő érzékenységének beállításához. Az érzékenység növelésével csökken a törlések közti időköz.

Megjegyzés: A törlőlapáttal azonnal egyszer törölhet, ha növeli az esőérzékelő érzékenységét. Ha az esőérzékelő folyamatos esővizet érzékel, a törlőlapát

tovább működik. Ha nem észlelhető eső, javasoljuk az automata törlés kikapcsolását.

Lassú törlés

A kar felfelé, lassú törlés (2) helyzetbe mozgatásával a törlőlapátok lassan működnek. Működtesse a kart a törlési sebesség beállításához.

Gyors törlés

A kar felfelé, gyors törlés (3) helyzetbe mozgatásával a törlőlapátok gyorsan működnek. Működtesse a kart a törlési sebesség beállításához.

Szimpla törlés

A kar lenyomásával (4) és elengedésével egyet töröl; ha a kart lenyomva tartja, a törlőlapátok a kar elengedéséig folyamatosan működnek.

Megjegyzés: Amikor a jármű áll, és a gépháztető nyitva van, az elülső ablaktörlő és -mosó azonnal leáll.

FONTOS
• Lehetőleg ne használja az ablaktörlőt száraz szélvédőn. • Fagyos vagy rendkívül forró időben győződjön meg róla, hogy a törlőlapátok nincsenek-e a szélvédőhöz fagyva/tapadva. • Télen távolítsa el a havat vagy jeget a karok és a törlőlapátok környékéről, a szélvédő törölt felületét is beleértve.

Programozott mosás/törlés

Ha a kart a kormánykerék felé húzza (6), működésbe lép az ablakmosó. Rövid késleltetést követően a törlőlapátok is működésbe lépnek a mosóval együtt.

Megjegyzés: A törlőlapátok a kar elengedését követően még három törlést végeznek. Néhány másodperc elteltével egy alkalommal ismét törölnek, hogy eltávolítsák a szélvédőn lefolyó folyadékot.

FONTOS
Ha a mosófúvókák nem permeteznek ablakmosó folyadékot (szennyeződés vagy jég eltömte a fúvókákat), azonnal engedje el a kart. Ez megakadályozza, hogy a törlőlapátok működésbe lépjenek, és a szélvédőn lévő szennyeződés elkenésével tovább rontsák a kilátást.

Hátsó ablaktörlő használata

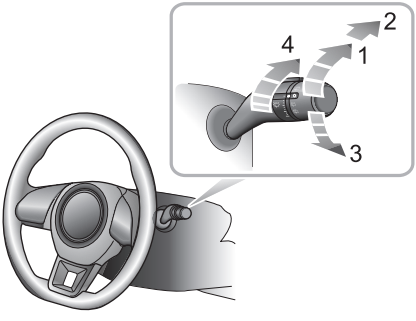

A hátsó ablaktörlő és -mosó csak akkor működik, ha a hajtásrendszer ACC/ON/READY állásban van. Működtesse a kart a különböző törlési sebességek beállításához:

- Szakaszos törlés (1)
- Mosás és törlés (2)
- Mosás és törlés (3)
- Szakaszos törlés gyakoriságának beállítása (4)

Szakaszos törlés

Fordítsa a hátsó ablaktörlő kapcsolót szakaszos törlésre (1), a hátsó ablaktörlő működésbe lép. 3 folyamatos törlést követően az ablaktörlő szakaszos üzemmódba kapcsol. A törlések közti időköz a szakaszos törlés sebességállító kapcsolójával (4) növelhető/csökkenthető.

Mosás és törlés

Fordítsa a hátsó ablaktörlő kapcsolót mosás és törlés (2) állásba, és tartsa ott. Működésbe lép a hátsó ablaktörlő és -mosó, a hátsó ablaktörlő gyorsan töröl. Engedje el a kapcsolót, hogy visszatérhessen szakaszos törlés (1) állásba; a hátsó ablakmosó leáll.

Fordítsa a hátsó ablaktörlő kapcsolót mosás és törlés (3) állásba, és tartsa ott. Működésbe lép a hátsó ablaktörlő és -mosó. Engedje el a kapcsolót, hogy visszatérhessen OFF (ki) állásba; a hátsó ablakmosó leáll, a törlőlapát 3 alkalommal töröl, majd néhány másodperc elteltével egy alkalommal ismételten töröl, hogy eltávolítsa a mosófolyadékot a szélvédőről.

Megjegyzés: A csomagtérajtó kinyitásakor a hátsó ablaktörlő működése leáll.

Megjegyzés: Amikor az ablaktörlők be vannak kapcsolva, és a fokozatválasztó kapcsoló R állásban van, vagy a fokozatválasztó kapcsolót R állásba kapcsolják, bekapcsol a hátsó ablaktörlő.

Kormánymű

A kormányoszlop beállítása

NE próbálja meg beállítani a kormányoszlop szögét, amíg a jármű mozgásban van. Ez rendkívüli módon veszélyes!

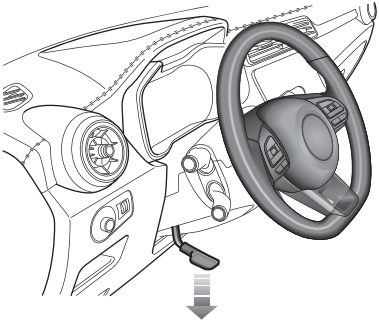

A kormányoszlop beállítása az Ön vezetési testhelyzetéhez:

1 Teljesen oldja ki a reteszelőkart.

2 Fogja két kézzel a kormánykereket, és döntse a kormányoszlopot felfelé vagy lefelé, a legkényelmesebb helyzetbe.

3 Amint megtalálta a kényelmes vezetési helyzetet, húzza teljesen fel a reteszelőkart, hogy az új helyzetében rögzítse a kormányoszlopot.

Elektronikus szervokormány

Ha az elektronikus szervokormány meghibásodik vagy üzemképtelen, a kormány nagyon nehéznek érződik, ami befolyásolja a menetbiztonságot.

Az elektronikus szervokormány csak akkor működik, amikor a jármű READY (kész) üzemmódban van. A rendszer egy motor segítségével működik, a rásegítés szintje pedig a jármű sebességétől, a kormányzási nyomatéktól és a kormányszögtől függ.

FONTOS
Ha hosszú ideig végállásig elfordítva tartja a kormánykereket, csökken a rásegítés teljesítménye, amitől rövid időre nehezebbnek érződik a kormányzás.

Kürt

A kürt működtetéséhez nyomja meg a kürt gomb felületét a kormánykeréken (nyíllal jelöltük).

Megjegyzés: A jármű kürt gombja és a vezetőoldali légzsák egymáshoz közel találhatóak a kormánykeréken. Az illusztráció a kürtkapcsolók helyét mutatja. Ügyeljen rá, hogy ezt a területet nyomja, így elkerülheti, hogy befolyásolja a légzsák működését.

FONTOS
Az SRS rendszer problémáinak elkerülése érdekében ne nyomja túlzott erővel, és ne üsse meg a légzsák burkolatát, amikor a kürtöt működteti.

Visszapillantó tükrök

A jármű visszapillantó tükrökkel van felszerelve, ezek az ajtók külsejére szerelt külső tükrök, valamint a középen elhelyezett belső tükör. A visszapillantó tükrökből látható a jármű mögötti terület, valamint a jármű két oldala, így bővítve ki a járművezető látómezőjét.

A visszapillantó tükrök a biztonság szempontjából kritikus eszközök. A tükrök ésszerű használata és a dőlésszögük beállítása növelheti a járművezető biztonságát és kényelmét menet közben.

Külső visszapillantó tükrök

Megjegyzés: A külső visszapillantó tükrökben látott tárgyak távolabbinak tűnhetnek, mint a valóságban.

A tükrök elektronikusan vagy manuálisan behajthatóak az oldalablakok felé „parkolási" helyzetbe, így a jármű szűkebb nyílásokon is elfér, és elkerülhető az ütközés.

A behajtáson felül a külső visszapillantó tükrök dőlésszöge is elektronikusan állítható. Egyes modellek tükörfűtéssel is el vannak látva.

Tükörlap fűtése

Az ajtón lévő tükrök beépített fűtőelemekkel vannak felszerelve, amelyek eltávolítják a jeget vagy a párát az üveglapról. A fűtőelemek akkor működnek, amikor a hátsó ablakfűtés be van kapcsolva.

Megjegyzés: A hátsó ablak és a tükrök fűtőelemei csak akkor működnek, amikor a hajtásrendszer be van kapcsolva.

Külső visszapillantó tükrök elektromos beállítása

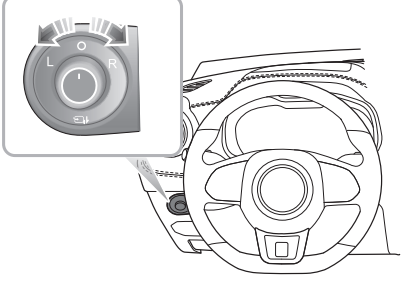

- A tükörbeállítás funkció működik a START/STOP kapcsoló összes üzemmódjában, az OFF, ACC és ON/READY állásokat is beleértve.
- Fordítsa el a forgógombot a bal (L) vagy jobb (R) oldali visszapillantó tükör kiválasztásához.
- Mozgassa a forgógombot a kívánt irányba a külső tükör üveglapjának beállításához.
- A beállítás végeztével fordítsa a forgógombot vissza a középső helyzetbe, így biztosítva, hogy véletlenül ne állítódhasson el a tükör.

Külső visszapillantó tükör kézi behajtása*

Az elektromos tükörbehajtás nélküli járművek esetén a külső tükrök csak kézzel hajthatóak be.

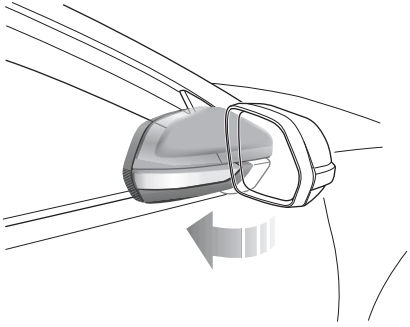

Külső visszapillantó tükör elektromos behajtása*

Az elektromos tükörbehajtás funkcióval felszerelt járművek esetén fordítsa középső helyzetbe, majd nyomja le a forgógombot. Automatikusan behajtja a külső visszapillantó tükröket. Ha ismét lenyomja a forgógombot, a tükrök visszatérnek eredeti helyzetükbe.

A kulcsmarkolat zárak nyitása/zárása gombjának működtetésével be-/kihajtja a külső tükröket.

Megjegyzés: Ha az elektromosan behajtható külső tükröket kézileg vagy véletlenül mozdították el a helyzetükből, azokat vissza kell állítani, ehhez a forgógombbal egyszer teljesen hajtsa be és hajtsa ki azokat.

FONTOS
• A külső tükrök üveglapjának beállítását és a tükör behajtását elektromotorok végzik. Ha közvetlenül kézzel működteti őket, kárt tehet a belső alkatrészekben. • Ha a külső visszapillantó tükröket nagynyomású vízsugárral vagy autómosóban mossa vagy öblíti, meghibásodhat az elektromotor.

Belső visszapillantó tükör elvakításgátló

A burkolatnál fogva állítsa be a belső visszapillantó tükröt a legjobb látómezőhöz. A belső visszapillantó tükör elvakításgátló funkciója segít éjszaka csökkenteni az Ön mögött haladó jármű fényszóróinak vakító hatását.

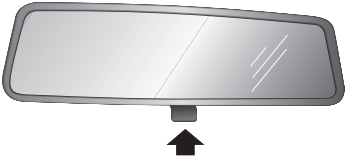

Nyomja előre a tükör alján található kart, hogy „tompítsa” a tükröt, és elérje az elvakításgátló hatást. A kar visszahúzásával visszaállíthatja a kilátást.

Megjegyzés: Bizonyos esetekben a „tompított” tükör képe összezavarhatja a járművezetőt, mert nem látja a hátul haladó járművek pontos helyzetét.

Napellenzők

A járművezető oldalán lévő piperetükröt csak akkor szabad használni, ha a jármű áll.

A napellenzők (1) a járművezető és az elülső utas előtt a tetőn vannak elhelyezve. A jármű konfigurációjától függően egyes modellek rendelkeznek piperetükörrel (2). Piperetükörrel felszerelt modellek esetén hajtsa le a napellenzőt, és húzza el a fedelet a piperetükör használatához.

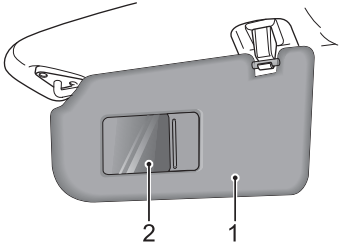

Ablakok

Elektromos ablakemelő kapcsolók

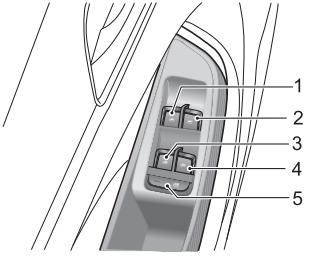

1 Bal elülső ablakemelő kapcsoló

2 Jobb elülső ablakemelő kapcsoló

3 Bal hátsó ablakemelő kapcsoló

4 Jobb hátsó ablakemelő kapcsoló

5 Hátsó ablak zárókapcsoló

Ablakok működtetése

A gyermekeket tartsa távol az ablak leengedésekor és felhúzásakor.

Ha nem megfelelően használja az elektromos ablakemelőket, vagy gyermekek működtetik azokat, súlyos sérülést vagy halált okozhat. A járművezető és a felnőtt utasok felelőssége, hogy biztosítsák, gyermekek szállításakor minden szükséges intézkedést megtesznek az ablakok működtetésének megakadályozására. Ide tartozik az is, hogy eltávolítják a kulcsot, ha a gyermekeket egyedül hagyják a járműben.

Nyomja a kapcsolót (1–4) lefelé az ablak leengedéséhez, felfelé az ablak felhúzásához. Az ablak mozgása megáll, amint elengedi a kapcsolót (kivéve, ha aktív az „egy érintéses”) funkció.

Megjegyzés: Az elülső és a hátsó utasok ablakai is működtethetőek önállóan, az egyes ajtókra szerelt gombokkal. A hátsó ablakemelő kapcsolók nem működnek, ha aktiválták a hátsó ablak zárókapcsolót.

Megjegyzés: Az elektromos ablakok csak akkor működnek, ha a hajtásrendszer ACC vagy ON/READY állásban van. (Biztonsági okokból az ajtóknak csukva kell lenniük.)

Hátsó ablak zárókapcsoló

Nyomja meg a gombot (5) a hátsó ablakemelő kapcsolók zárolásához; nyomja meg újból az aktiválásukhoz.

Megjegyzés: Javasoljuk, hogy ZÁROLJA a hátsó ablakemelő kapcsolókat, ha gyermeket szállít.

„Egyérintéses” leengedés

A vezetőoldali ajtó ablakemelő kapcsolójának (1) 2 állása van. Röviden nyomja az ablakemelő kapcsolót a 2. állásba, és engedje el. Az ablak automatikusan teljesen kinyílik. A mozgás a kívánt helyzetben bármikor megállítható, ha leengedéskor működteti a megfelelő kapcsolót.

„Egyérintéses” felhúzás becsípődésgátlóval

A vezetőoldali ajtó ablakemelő kapcsolója (1) rendelkezik „egyérintéses” felhúzás funkcióval. Ha a kapcsolót rövid ideig a 2. állásba emeli, és elengedi, automatikusan teljesen felhúzza az ablakot. Az ablak mozgása a kívánt helyzetben bármikor megállítható, ha röviden ismét működteti a kapcsolót.

A becsípődésgátló funkció biztonsági funkció, amely megakadályozza az ablak teljes becsukódását, ha akadályt észlel – ebben az esetben az ablak kissé kinyílik, hogy az akadályt el lehessen távolítani.

Megjegyzés: NE működtesse rövid időn belül többször folyamatosan az ablakemelő kapcsolókat, mert a motor védelme érdekében kikapcsolhatnak az elektromos ablakemelők vezérlőgombjai. Ebben az esetben várjon néhány másodpercet, amíg a motorok lehűlnek. A vezetőoldali „egyérintéses” és becsípődésgátlóval rendelkező ablakemelő esetén működtetés előtt várjon 30 másodpercet. Bizonyos esetekben akár 30 percre is szükség lehet a teljes lehűléshez, amely alatt nem szabad lekötni az akkumulátor negatív saruját.

Megjegyzés: Ha leköti az akkumulátort, kikapcsol az „egyérintéses” és a becsípődésgátló funkció. A funkció helyreállításához teljesen nyissa ki, majd teljesen csukja be az ablakot, és teljesen csukott állapotban tartsa 5 másodpercig nyomva a kapcsolót.

Napfénytető*

A napfénytető két üveglapból és egy napellenzőből áll. Az elülső üveglap elhúzható vagy billentéssel nyitható, a hátsó rögzítve van, és nem nyitható. A napellenző kihúzható.

Útmutató

NE hagyja, hogy az utasok kinyúljanak a nyitott napfénytetőn, amíg a jármű mozgásban van. Bizonyos tárgyak, például a faágak személyi sérülést okozhatnak.

Mindig ügyelni kell a jármű utasainak biztonságára. SOHA NE helyezze végtagjait a napfénytető mozgásának útjába, mert személyi sérülést okozhat.

- Ne nyissa ki teljesen a napfénytetőt, ha esik az eső.
- Javasoljuk, hogy nagy sebességnél ne nyissa ki a napfénytetőt.
- Ha lehetséges, kinyitás előtt távolítsa el a vízmaradványokat vagy esőcseppeket a napfénytetőről. Ennek elmulasztása esetén víz juthat a járműbe.
- NE használjon súroló hatású anyagokat a napfénytető üvegének tisztításához. Használjon alkoholalapú oldószert.
- Miután a művelet befejeződött, ne tartsa hosszú ideig nyomva a gombot nyitott/zárt helyzetben, mert kárt tehet az elektromos alkatrészekben.
- Rendszeresen tisztítsa meg a napfénytetőt, hogy fenntartsa annak működését és teljesítményét. Szükség esetén kérje a javítást egy MG márkaszerviztől.

Napfénytető működtetése

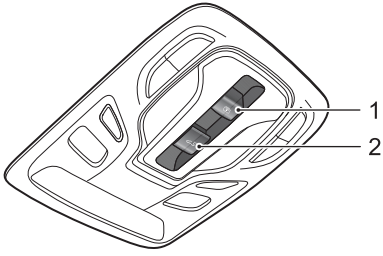

Amikor a START/STOP kapcsoló ACC vagy ON/READY (be/kész) állásban van, működtethető a napfénytető.

Az 1. kapcsolóval működtethető a napfénytető napellenzőjét, a 2. kapcsolóval pedig a napfénytető. A napfénytető nyitás funkciójának használatát a kapcsolókon lévő ikonok jelzik.

Napfénytető üveglapjának működtetése

Napfénytető üveglapjának nyitása billentéssel

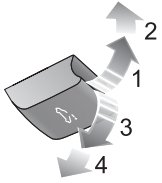

Nyomja a napfénytető üveglapjának kapcsolóját felfelé az 1. állásba (1), és tartsa ott; a napfénytető kibillen. A kapcsoló elengedésével bármikor megállíthatja a napfénytető mozgását.

Ha kicsivel nagyobb erővel a 2. állásba (2) nyomja, majd elengedi az üveglap kapcsolóját, a napfénytető automatikusan teljesen kinyílik.

Napfénytető üveglapjának zárása billentéssel

Húzza napfénytető üveglapjának kapcsolóját lefelé az 1. állásba (3), és tartsa ott; a napfénytető becsukódik. A kapcsoló elengedésével bármikor megállíthatja a napfénytető mozgását.

Ha kicsivel nagyobb erővel a 2. állásba (4) húzza, majd elengedi az üveglap kapcsolóját, a napfénytető automatikusan teljesen becsukódik.

Napfénytető üveglapjának nyitása elhúzással

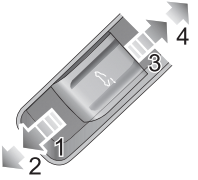

Nyomja a napfénytető üveglapjának kapcsolóját hátra az 1. állásba (3), és tartsa ott; elhúzza a napfénytetőt. A kapcsoló elengedésével bármikor megállíthatja a napfénytető mozgását.

Ha kicsivel nagyobb erővel a 2. állásba (4) nyomja hátra, majd elengedi az üveglap kapcsolóját, automatikusan teljesen elhúzza a napfénytetőt. A kapcsoló ismételt hátranyomásával bármikor megállíthatja a napfénytető mozgását.

Napfénytető üveglapjának zárása elhúzással

Nyomja napfénytető üveglapjának kapcsolóját előre az 1. állásba (1), és tartsa ott; behúzza a napfénytetőt. A kapcsoló elengedésével bármikor megállíthatja a napfénytető mozgását.

Ha kicsivel nagyobb erővel a 2. állásba (2) nyomja előre, majd elengedi az üveglap kapcsolóját, automatikusan teljesen behúzza a napfénytetőt. A kapcsoló ismételt előrenyomásával bármikor megállíthatja a napfénytető mozgását.

Megjegyzés: Mivel a napfénytető motorja fokozatmentes léptetőmotor, annak érdekében, hogy ne maradjon résnyire nyitva a napfénytető, csak mert rosszul látta, javasoljuk, hogy amikor teljesen be kívánja csukni, használja a 2. állást az üvegtető üveglapjának automatikus teljes zárásához.

Napfénytető napellenzőjének működtetése

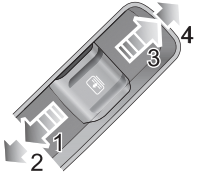

Napellenző nyitása

Nyomja a napfénytető árnyékolójának kapcsolóját hátra az 1. állásba (3), és tartsa ott; elhúzza az árnyékolót. A kapcsoló elengedésével bármikor megállíthatja a napellenző mozgását.

Ha kicsivel nagyobb erővel a 2. állásba (4) nyomja hátra, majd elengedi a napellenző kapcsolóját, automatikusan teljesen elhúzza a napellenzőt. A kapcsoló ismételt hátranyomásával bármikor megállíthatja a napellenző mozgását.

Napellenző zárása

Nyomja napfénytető napellenzőjének kapcsolóját előre az 1. állásba (1), és tartsa ott; behúzza a napellenzőt. A kapcsoló elengedésével bármikor megállíthatja a napellenző mozgását.

Ha kicsivel nagyobb erővel a 2. állásba (2) nyomja előre, majd elengedi a napellenző kapcsolóját, automatikusan teljesen behúzza a napellenzőt. A kapcsoló ismételt előrenyomásával bármikor megállíthatja a napellenző mozgását.

Megjegyzés: Ha a járművel hosszabb ideig közvetlen napsütésben parkol, javasoljuk, hogy teljesen húzza be a napellenzőt, így megóvhatja a beltéri kárpitelemeket a károsodástól, és segíthet szabályozni a jármű belsejének hőmérsékletét.

Becsípődésgátló funkció

A napfénytető és a napellenző becsípődésgátló funkciója biztonsági funkció, amely megakadályozza a napfénytető vagy a napellenző teljes becsukódását, ha automatikus üzemmódban akadályt észlel – ebben az esetben a napfénytető/napellenző kissé kinyílik, hogy az akadályt el lehessen távolítani.

Megjegyzés: Ha a becsípődésgátló egymást követően három alkalommal is aktiválódik, a napfénytető/napellenző nem működtethető automatikus üzemmódban. Csak a kapcsoló 1. állásában nyomva tartva, kézi üzemmódban mozgathatja a napfénytetőt/napellenzőt. Az automatikus üzemmód azt követően

állítható helyre, miután egyszer teljesen becsukódott a napfénytető/napellenző.

Napfénytető kényszerített becsukása (becsípődésgátló felülbírálása)

Ahhoz, hogy a napfénytető üveglapját a becsípődésgátló beavatkozását követően becsukásra kényszerítse, óvatosan csúsztassa az üveglap kapcsolóját előre az 1. állásba, és tartsa ebben a helyzetben, amíg a napfénytető üveglapja teljesen be nem csukódik.

Megjegyzés: A becsípődésgátló funkció ez idő alatt nem működik.

Napellenző kényszerített becsukása (becsípődésgátló felülbírálása)

A napellenző zárása, miután a becsípődésgátló funkció miatt újra kinyílt: óvatosan csúsztassa a napellenző kapcsolóját előre az 1. állásba, és tartsa ebben a helyzetben, amíg a napellenző teljesen be nem csukódik.

Megjegyzés: A becsípődésgátló funkció ez idő alatt nem működik.

Kapcsolat a napellenző és a napfénytető üveglapja között

Annak érdekében, hogy a napellenző ne legyen szabadon, a napellenző a napfénytető üveglapjával egyszerre mozog, ha a napfénytető nyitva van. A napellenző becsukásához először a napfénytető csukódik be.

Napfénytető betanítása

Ha megszakad az áramellátás vagy leválasztják az akkumulátort, miközben a napfénytető üveglapja vagy a napellenző mozgásban van, ismét be kell tanítani, amikor helyreállt az áramellátás.

A napfénytető üveglapjának betanításához:

Teljesen csukja be az üveget – óvatosan csúsztassa előre a kapcsolót a 2. állásba, és 10 másodpercig tartsa úgy. A napfénytető előre beállított mértékben kinyílik, és megáll, majd automatikusan becsukódik – a napfénytető betanítása kész. A kapcsolónak a teljes folyamat során a 2. állásban kell lennie.

A napellenző betanításához:

Teljesen csukja be a napellenzőt – óvatosan csúsztassa előre a zárókapcsolót a 2. állásba, és 10 másodpercig tartsa úgy.

A napellenző előre beállított mértékben kinyílik, és megáll, majd automatikusan becsukódik – a napellenző betanítása kész. A kapcsolónak a teljes folyamat során a 2. állásban kell lennie.

Hővédelem

Annak érdekében, hogy a napfénytető üveglapjának és napellenzőjének motorja ne melegedjen túl, a motorok hővédelemmel vannak ellátva.

Ha a hővédelem kiold, a napfénytető/napellenző nem reagál más utasításra, csak a zárásra. Miután a motor lehűl, és kikapcsol a hővédelem, a napfénytető a hővédelem következő kioldásáig működtethető.

Beltéri világítás

A jármű konfigurációjától függően az első beltéri lámpa izzóval vagy LED-fényforrással van felszerelve.

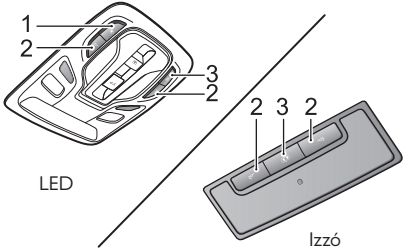

1 Elülső/hátsó beltéri lámpák központi vezérlőkapcsolója

2 Az adott oldali elülső beltéri lámpa kézi vezérlőkapcsolója

3 Automatikus vezérlés kapcsoló

Nyomja meg az 1. kapcsolót az elülső és hátsó beltéri lámpán a bekapcsoláshoz; a kikapcsoláshoz nyomja meg újra.

Nyomja meg a 2. gombot a megfelelő elülső beltéri lámpán a bekapcsolásához; a kikapcsoláshoz nyomja meg újra.

A beltéri lámpák kézi vezérlése mellett bizonyos üzemi feltételek mellett aktiválódik az automatikus funkció. Nyomja meg a 3. gombot az automatikus funkció be- vagy kikapcsolásához.

A beltéri világítás automatikusan felkapcsol az alábbi esetekben.

- A jármű zárját kinyitják.
- Kinyitnak egy ajtót.
- A jármű hajtásrendszerét kikapcsolják, és a jármű fényérzékelője azt érzékeli, hogy a környezeti fényerő alacsony, vagy a helyzetjelzők világítottak a megelőző 30 másodpercben.

Megjegyzés: Ha egy ajtó vagy a csomagtérfedél bizonyos időnél tovább van nyitva, az elülső beltéri lámpa automatikusan kikapcsol, hogy elkerülje az akkumulátor lemerülését.

Elektromos csatlakozóaljzat

Elülső elektromos csatlakozóaljzat

Ügyeljen rá, hogy a vakdugó be legyen helyezve, amikor az elektromos csatlakozóaljzat nincsen használatban. Ez megakadályozza, hogy szennyeződés vagy idegen tárgy jusson a csatlakozóaljzatba, ami megakadályozhatná a működést vagy rövid zárlatot okozhatna.

A 12 V-os elektromos csatlakozóaljzat névleges feszültsége 12 V, maximális teljesítménye 120 W. NE használjon e teljesítményt meghaladó elektromos berendezéseket.

Ha sokáig használja a kiegészítő elektromos csatlakozóaljzatot és az USB-csatlakozót, amikor a jármű hajtásrendszere ki van kapcsolva, idő előtt lemeríti a jármű akkumulátorát.

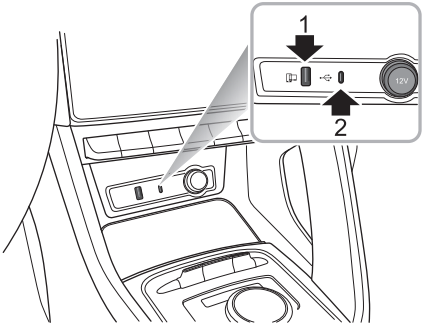

A 12 V-os csatlakozóaljzat a fokozatválasztó kapcsoló előtt található a középkonzolon. Használható áramforrásként, amikor a START/STOP kapcsoló ACC vagy ON/READY (be/kész) állásban van, és eltávolították a vakdugót.

A csatlakozóaljzat bal oldalán két USB-port található. Mindkettő használható 5 V-os tápellátásra vagy adatkapcsolathoz.

Megjegyzés: Az eltérő konfigurációja miatt az USB-port töltési funkciója lassabb lesz.

Megjegyzés: A jármű nem rendelkezik szivargyújtóval. Ha szüksége van rá, vegye fel a kapcsolatot a helyi MG márkaszervizzel.

Hátsó USB-portok

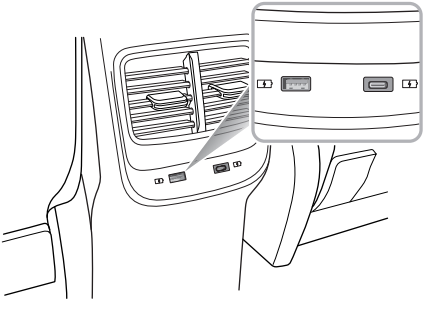

Két USB-port található a középkonzol hátoldalán, amelyek 5 V-os tápellátást biztosítanak.

Megjegyzés: Az eltérő konfigurációja miatt az USB-port töltési funkciója lassabb lesz.

Felső USB-portok

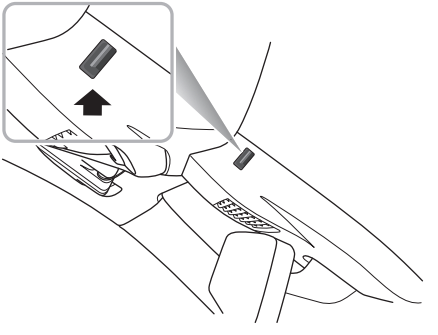

Egy USB-port található a visszapillantó tükör talpánál lévő burkolati elemen is, ez 5 V-os tápellátást biztosít.

Megjegyzés: Az eltérő konfigurációja miatt az USB-port töltési funkciója lassabb lesz.

Vezeték nélküli töltő mobiltelefonok számára*

A mobiltelefonok vezeték nélküli töltési funkciójához nincsenek szükségek vezetékekre. Elektromágneses indukció segítségével történik.

Megjegyzés: A vezeték nélküli töltés funkció nem használható minden mobiltelefonnal, csak azokkal a márkákkal/modellekkel, amelyek rendelkeznek vezeték nélküli töltés funkcióval.

Mobiltelefonok vezeték nélküli töltése

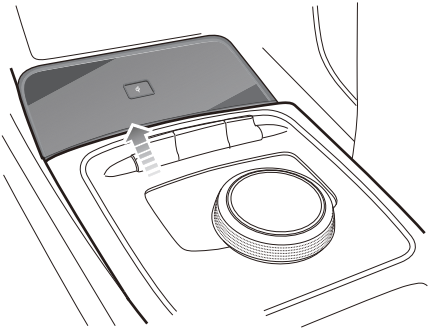

A vezeték nélküli töltőfelület az elülső tárolórekeszben található. A töltési funkció akkor kapcsol be, amikor a START/STOP kapcsoló az ACC/ON/READY állások egyikében van. Nyissa ki a tárolórekesz fedelét, és helyezze a telefont függőlegesen a kártyanyílásba. A mobiltelefon töltőtekercsének a jármű eleje felé kell néznie. Ez használható vezeték nélküli töltéshez.

Megjegyzés: Egyszerre csak egy mobiltelefon tölthető.

Megjegyzés: Egyenetlen útfelületen átmenetileg megszakadhat a mobiltelefon vezeték nélküli töltése. Ha a mobiltelefon elcsúszik a töltőfelületről, és leáll a töltése, vissza kell helyezni a töltőfelületre.

Megjegyzés: A különféle típusú mobiltelefonok mérete eltérő, és a mobiltelefon töltőtekercsének helye is eltérő. Ennek megfelelően helyezze el a mobiltelefont. Ugyanakkor egyes mobiltelefonok tokja is befolyásolhatja a vezeték nélküli töltést. Előfordulhat, hogy a vezeték nélküli töltéshez el kell távolítani a tokot.

Ha a mobiltelefon nem tölthető megfelelően, ellenőrizze, hogy nincs-e idegen tárgy a vezeték nélküli töltőfelületen, vagy várja meg, hogy a vezeték nélküli töltőfelület lehűljön, mielőtt tovább próbálkozna. Ha továbbra is sikertelen, kérje MG márkaszerviz segítségét.

FONTOS
Amikor a mobiltelefon vezeték nélküli töltés funkcióját használja, ügyeljen rá, hogy az intelligens kulcs legalább 20 cm távolságra legyen a vezeték nélküli töltőfelülettől. Ne helyezzen érméket, áramkört tartalmazó kártyákat, fémkulcsokat vagy más, magas fémtartalmú tárgyat a vezeték nélküli töltőfelületre telefonjával. Ez a vezeték nélküli töltés sikertelenségét okozhatja, és biztonsági kockázatot jelenthet.

Tárolórekeszek

Útmutató

- Ha a jármű mozgásban van, legyen csukva minden tárolórekesz. A nyitott tárolórekeszek hirtelen elinduláskor, vészfékezéskor vagy baleset során személyi sérüléseket okozhatnak.
- Ne helyezzen el gyúlékony anyagokat, folyadékokat, öngyújtót a tárolórekeszekbe, mivel az nagy külső hőmérséklet, azaz hőség esetén tűzveszélyes lehet.

Kesztyűtartó

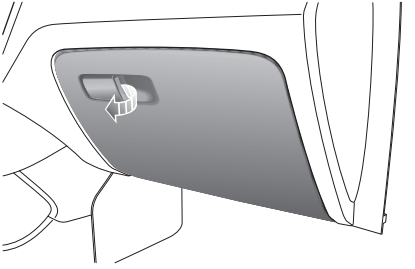

A kesztyűtartó nyitásához húzza meg a kesztyűtartó fedelének fogantyúját (nyíllal jelöltük).

A kesztyűtartó csukásához nyomja előre a kesztyűtartó fedelét. Ha a jármű mozgásban van, a kesztyűtartó legyen teljesen csukva.

Tárolórekesz a középkonzol kartámaszában

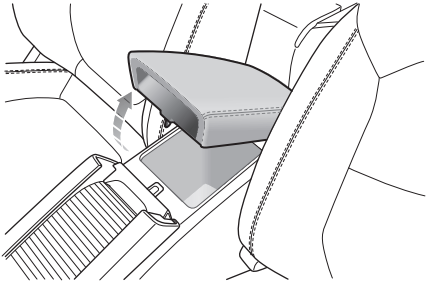

Emelje fel a kartámaszt (nyíl) a tárolórekesz fedelének felnyitásához. Nyomja le a fedelet a záráshoz.

Csomagtér

NE helyezzen tárgyakat a kalaptartóra, mert baleset esetén, vészfékezéskor vagy intenzív gyorsításkor elmozdulhatnak, ezzel személyi sérülést okozva.

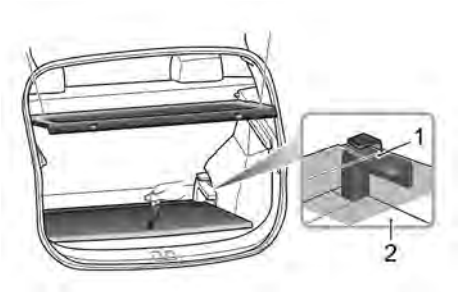

A hátsó kalaptartó hevederekkel és kampókkal csatlakozik a csomagtérfedélhez. A csomagtérfedél kinyitásakor a kalaptartó automatikusan felnyílik.

A pótkerék/defektjavító készlet és a szerszámkészlet a csomagtér padlója alatt található – emelje fel a padlót, hogy hozzáférjen. Használat után mindig helyezze vissza a padlót.

A csomagtérpadló magassága módosítható is a padló tartókonzolja segítségével (ábra 1. és 2.).

Pohártartó

Menet közben ne helyezzen forró italt a pohártartóba. Ha kiömlik, személyi sérülést vagy anyagi kárt okozhat.

Pohártartó a középkonzolon

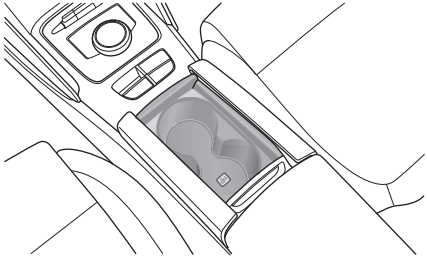

A középkonzolon található pohártartó a középkonzoli kartámasz előtt található.

Tetőcsomagtartó*

A tetőterhelés SOHA NE haladja meg a maximálisan megengedett terhelést. Ez személyi sérüléshez vagy a járműben keletkező anyagi kárhoz vezethet.

A laza vagy nem megfelelően rögzített rakomány lezuhanhat a tetőcsomagtartóról, ami balesethez vagy személyi sérüléshez vezethet.

Ha nehéz vagy nagy rakományt szállít a tetőcsomagtartón, megváltozhat a kormányzás, a kezelhetőség és a fékhatás. Kerülje a hirtelen manővereket, erős fékezést és túl intenzív gyorsítást.

Az alábbiakra mindig ügyeljen a tetőcsomagtartó használatakor:

- Minél inkább a tető elülső éle felé rögzítse a rakományt. Egyenletesen ossza el a terhet.
- NE használjon gépi autómosó berendezést, ha rakomány van a tetőcsomagtartón.
- A jármű teljes magassága eltérő, ha rakomány van a tetőcsomagtartón. Ügyeljen a megfelelő távolságra, amikor alagútba vagy garázsba hajt.
- Ügyeljen rá, hogy a tetőcsomagtartón szállított rakomány ne akadályozza a napfénytető vagy a tetőantenna működését, valamint a csomagtérfedél nyitását.
- Szállító tartozékok felszerelésekor vagy eltávolításakor kövesse a szállító tartozék gyártójának útmutatásait.

Megengedett maximális tetőterhelés

A megengedett maximális tetőterhelés 75 kg. Ebbe beletartozik a tetőre szerelt szállító tartozékok tömege is.

Mindig legyen tisztában a rakomány tömegével, szükség esetén mérje le. Soha ne lépje túl a megengedett maximális tetőterhelést.

Rendszeres ellenőrzés

Használat előtt mindig ellenőrizze a csavarkötések és a rögzítőelemek állapotát. Rendszeresen ellenőrizze a csavarkötések és rögzítőelemek biztonságát.

Légkondicionáló és hangrendszer

78 Szellőzés

81 Légkondicionáló kezelőpanel

83 Légkondicionáló kezelőfelület

*88 Infotainment rendszer**

Szellőzés

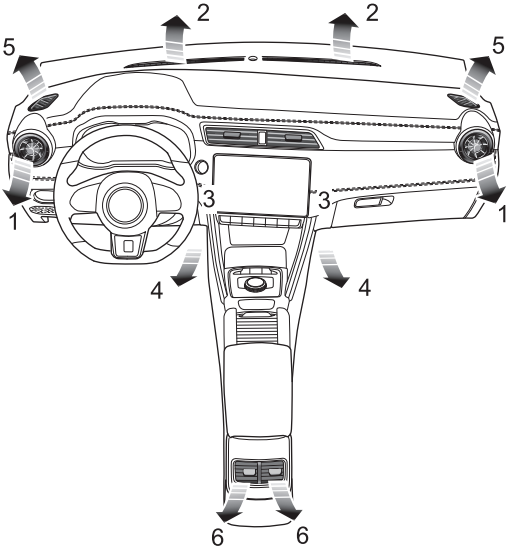

1 Oldalsó szellőzőnyílások

2 Szélvédő/jégtelenítő szellőzőnyílások

3 Középső szellőzőnyílás

4 Elülső lábtér szellőzőnyílásai

5 Elülső oldalablakok szellőzőnyílásai

6 Középkonzoli szellőzőnyílások

A légkondicionáló rendszerrel szabályozható a jármű belterének hőmérséklete, szellőzése, páratartalma és tisztasága. A rendszer az elülső szélvédő aljánál található légbeömlő rácson és a légkondicionáló levegőszűrőjén keresztül szívja be a friss levegőt.

A beömlőrácsot mindig tartsa akadályoktól, például levelektől, hótól vagy jégtől mentesen.

Légkondicionáló légszűrő

A légkondicionáló légszűrője szűri meg a levegőt. A maximális hatékonyság érdekében az előírt szervizintervallumonként cserélni kell.

Szellőzőnyílások

Középső szellőzőnyílások

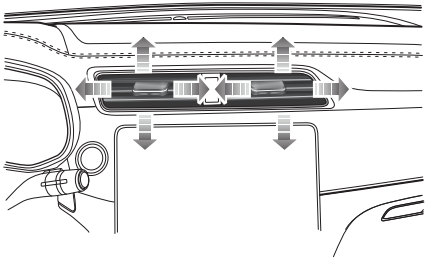

A szellőzőnyílás nyitásához csúsztassa a lamellák közepén lévő gombot teljesen balra vagy jobbra.

A levegő irányának szabályozásához mozgassa a szellőzőnyílás közepén található gombot fel, le, balra vagy jobbra.

Oldalsó szellőzőnyílások

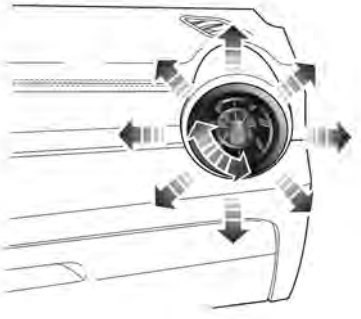

A szellőzőnyílás nyitásához vagy zárásához forgassa a középső forgógombot az óramutató járásával egyező vagy ellentétes irányba.

A levegő irányának szabályozásához mozgassa a középső forgógombot fel, le, balra vagy jobbra.

Középkonzoli szellőzőnyílások

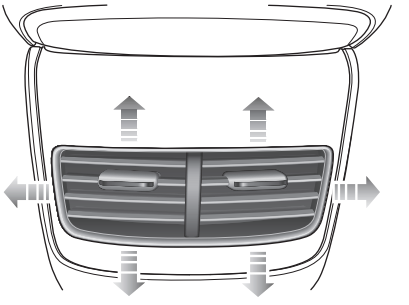

A szellőzőnyílás nyitásához csúsztassa a lamellák közepén lévő gombot teljesen balra vagy jobbra.

A levegő irányának szabályozásához mozgassa a szellőzőnyílás közepén található gombot fel, le, balra vagy jobbra.

Légkondicionáló kezelőpanel

Kezelőpanel

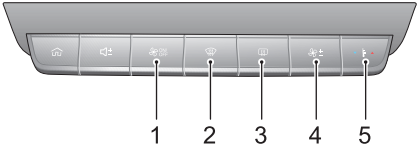

1 Légkondicionáló funkciógomb

2 Jégtelenítés/páramentesítés gomb

3 Hátsó ablakfűtés gomb

4 Ventilátor-fordulatszám gomb

5 Hőmérséklet-szabályozás gomb

Légkondicionáló funkciógomb

Nyomja meg röviden a légkondicionáló funkciógombot, hogy megnyissa a légkondicionáló képernyőt az infotainment rendszer kijelzőjén.

Nyomja hosszan a légkondicionáló funkciógombot a rendszer bekapcsolásához; minden funkció visszatér a lekapcsolás előtti beállításokra. Nyomja ismét hosszan a kikapcsoláshoz.

Jégtelenítés/páramentesítés

Nyomja meg a kezelőpanel jégtelenítés/páramentesítés gombját, bekapcsol a légkondicionáló hűtés és friss levegő üzemmódja, a rendszer pedig jégtelenítés/páramentesítés üzemmódba kapcsol, hogy megtisztítsa a szélvédőt és az oldalablakokat; világít a gomb és a kijelző visszajelzője.

Nyomja meg ismét a kikapcsoláshoz. A visszajelző kikapcsol, és a rendszer visszatér az előző állapotba.

Amíg a jégtelenítés/páramentesítés aktív, az A/C kapcsológombbal kapcsolhatja be vagy ki a kompresszort; a belsőlevegő-keringetés gombbal válthat a belsőlevegő-keringetés

és a friss levegő üzemmód között – ezen funkciók használata nem befolyásolja a jégtelenítés/páramentesítés funkció működését, viszont ha más levegőelosztást választ, kilép a jégtelenítés/páramentesítés üzemmódból.

Hátsó ablakfűtés

A hátsó szélvédő fűtőelemei könnyen megsérülnek. NE kaparja vagy karcolja meg az üveg belső felületét. NE ragasszon címkéket a fűtőelemekre.

Nyomja meg a hátsó ablakfűtés gombot a funkció be- vagy kikapcsolásához. A gomb visszajelzője világít, amikor a funkció aktív, és kialszik, ha a funkció ki van kapcsolva. A hátsó ablakfűtés funkció időzítővel van ellátva, ami a gyárilag beállított idő elteltével automatikusan kikapcsolja. A hátsó ablakfűtés folytatásához használja újból a gombot.

Ventilátor-fordulatszám gomb

Nyomja felfelé vagy lefelé a ventilátor-fordulatszám gombot a ventilátor-fordulatszám szabályozásához.

Hőmérséklet-szabályozás gomb

Nyomja felfelé vagy lefelé a hőmérséklet-szabályozás gombot a szellőzőnyílások által befújt levegő hőmérsékletének szabályozásához.

Légkondicionáló kezelőfelület

Kezelőfelület – Csatlakoztatott autó*

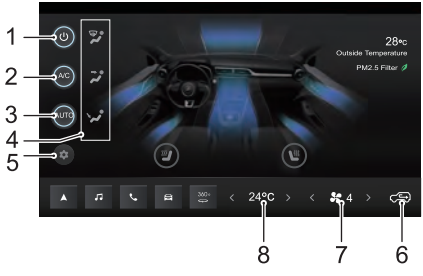

1 Rendszer BE/KI

2 Hűtés BE/KI

3 Automata üzemmód

4 Levegőelosztás szabályozása

5 Légkondicionáló beállítása

6 Levegőkeringetés üzemmód

7 Ventilátor-fordulatszám szabályozása

8 Hőmérséklet-szabályozás

Kezelőfelület – Nem csatlakoztatott autó*

1 Rendszer BE/KI

2 Hűtés BE/KI

3 Automata üzemmód

4 Levegőelosztás szabályozása

5 Légkondicionáló beállítása

6 Levegőkeringetés üzemmód

7 Ventilátor-fordulatszám szabályozása

8 Hőmérséklet-szabályozás

Hőmérséklet-szabályozás

Koppintson a hőmérséklet-szabályozás érintőgombra a szellőzőnyílások által befújt levegő hőmérsékletének szabályozásához.

Hűtés BE/KI

Koppintson a Hűtés BE/KI érintőgombra a hűtés funkció működtetéséhez.

Megjegyzés: Használat után kis mennyiségű víz maradhat a légkondicionálóban, ami jellegzetes szagot áraszthat. Ha ez problémát okoz, javasoljuk, hogy kapcsolja ki a hűtés funkciót, és kis ideig járassa a ventilátort.

Automata üzemmód

Állítsa be a kívánt célhőmérsékletet, és koppintson az AUTO érintőgombra az automata üzemmód bekapcsolásához. Automata üzemmódban a rendszer automatikusan szabályozza a levegőelosztást, a ventilátor-fordulatszámot és az egyéb funkciókat, hogy fenntartsa a kívánt hőmérsékletet.

Ha kézzel módosítja a levegőelosztást vagy a ventilátor-fordulatszámot, kilép az automata üzemmódból. Ebben az esetben kialszik az AUTO visszajelző.

Megjegyzés: Az automata üzemmód hatékony működésének érdekében csukja be az ablakokat és a napfénytetőt, és távolítsa el az akadályokat a levegőbeszívó rács elől. Ezenfelül a légkondicionáló automata üzemmódjának érzékelőjét sem szabad lefedni.

Rendszer BE/KI

Koppintson a Rendszer BE/KI érintőgombra a rendszer be- vagy kikapcsolásához.

Ventilátor-fordulatszám szabályozása

Koppintson a ventilátor-fordulatszám érintőgombra a ventilátor-fordulatszám szabályozásához.

Levegőelosztás üzemmód

Válassza ki a megfelelő Levegőelosztás üzemmód érintőgombot a levegőelosztás üzemmód szabályozásához.

Bekapcsolt érintőgomb	Levegőelosztás üzemmód
	Felsőtest
	Felsőtest + lábtér
	Lábtér
	Lábtér + szélvédő
	Szélvédő

Megjegyzés: A levegőelosztás üzemmód úgy is átválthető, ha megérinti a kezelőfelület területét a kezelőfelületen.

Felsőtest: Az oldalsó és a középső szellőzőnyílásokra irányítja a levegőt.

Felsőtest + lábtér: A lábtérbe, az oldalsó és a középső szellőzőnyílásokra irányítja a levegőt.

Lábtér: A lábtér szellőzőnyílásaira irányítja a levegőt.

Megjegyzés: Ebben az üzemmódban kis mennyiségű levegő az oldalsó szellőzőnyílásokra, valamint az elülső oldalablakok és az elülső szélvédő szellőzőnyílásaira is jut.

Lábtér + szélvédő: A lábtérbe, az elülső szélvédő és az elülső oldalablakok szellőzőnyílásaira irányítja a levegőt.

Megjegyzés: Ebben az üzemmódban kis mennyiségű levegő az oldalsó szellőzőnyílásokra is jut.

Szélvédő: A szélvédő/jégtelenítő szellőzőnyílásokra és az elülső oldalablakok szellőzőnyílásaira irányítja a levegőt.

Megjegyzés: Ebben az üzemmódban kis mennyiségű levegő az oldalsó szellőzőnyílásokra is jut.

Levegőkeringetés üzemmód

Koppintson a belsőlevegő-keringetés üzemmód érintőgombra a keringetési üzemmódok közti váltásra.

Belsőlevegő-keringetés esetén a légkondicionáló rendszer az autó belsejének levegőjét forgatja vissza, hogy gyorsan lehűtse vagy felmelegítse azt. Ezzel egyidőben azt is megakadályozza, hogy a forgalom káros gázai az utastérbe jussanak.

Friss levegő üzemmód esetén a légkondicionáló a járművön kívülről szív be levegőt, hogy friss levegő jusson a járműbe.

Automatikus keringetés esetén a légkondicionáló a helyzetnek megfelelően automatikusan vált a belsőlevegő-keringetés és a friss levegő üzemmód között.

Megjegyzés: Ha a rendszert belsőlevegő-keringetés üzemmódban hagyja, a szélvédő bepárásodhat. Ebben az esetben kapcsoljon jégtelenítés/páramentesítés üzemmódba.

Infotainment rendszer*

Fontos biztonsági tájékoztató

- Ne próbálja saját kezűleg beszerelni, megjavítani vagy átalakítani a szórakoztató rendszert, mert az tartalmaz nagyfeszültségű alkatrészeket, amelyek áramütést okozhatnak. Belső átvizsgáláshoz, beállításhoz vagy javításhoz kérje egy helyi MG márkaszerviz segítségét.
- Ne engedje, hogy folyadék jusson a szórakoztató és navigációs rendszerbe. Ha folyadékok vagy idegen tárgyak jutnak a szórakoztató és navigációs rendszerbe, biztonságos helyen állítsa le a járművét, azonnal kapcsolja ki az áramellátást, és vegye fel a kapcsolatot egy helyi MG márkaszervizzel. Ne használja a szórakoztató és navigációs rendszert ebben az állapotban, mert az tüzet, áramütést vagy egyéb meghibásodást okozhat.
- Ha füstöt, rendellenes zajt vagy szagokat észlel a szórakoztató rendszer felől, vagy bármely rendellenességet észlel a kijelzőn, azonnal kapcsolja ki az áramellátást, és javítás céljából vegye fel a kapcsolatot egy helyi MG márkaszervizzel.

  Ha ilyen állapotban használja a szórakoztató rendszert, az a rendszer tartós károsodásához vezethet.
- Tilos a rendszer navigációs vagy videó funkcióit használni, amíg a jármű mozgásban van. Az MG Motor nem vállal felelősséget az ilyen használatból eredő következményekért. Állítsa le járművét egy biztonságos helyen, válassza a Parkolás fokozatot, és aktiválja a rögzítőféket, mielőtt elvégezné a szükséges beállítást, vagy videót játszana le.
- A különösen magas vagy különösen alacsony hőmérséklet befolyásolja a normál működést. Ha a járművet nem használták, közvetlen napsütésben vagy rendkívüli hidegben parkolták le, a jármű rendkívül felforrósodhat vagy lehűlhet, ilyenkor előfordulhat, hogy a rendszer nem működik megfelelően. Amint a jármű belsejében ismét normális a hőmérséklet, helyreáll a rendszer működése. Ha nem áll helyre, kérje egy helyi MG márkaszerviz segítségét.
- Ha túl sokat használja a szórakoztató és navigációs rendszert anélkül, hogy a járművel közlekedne, vagy READY (kész) üzemmódba kapcsolná, lemeríti a jármű kisfeszültségű akkumulátorát.
- Navigációs rendszere csak segédrendszer, a forgalmi jelzéseket mindig kövesse és vegye figyelembe, és az útviszonyoknak megfelelően közlekedjen; ha eltér a javasolt

útvonaltól, a szórakoztató és navigációs rendszer ennek megfelelően módosítja az útmutatásokat.

- Ha mobiltelefont használ, tartsa a mobiltelefon antennáját távol a képernyőtől, hogy elkerülje a videójel zavarait, például pontokat, színes csíkokat stb. a képernyőn.

Adatvédelem és adatok megosztása

Amikor először használja ezt a szórakoztató rendszert, figyelmesen olvassa végig az Adatvédelmi irányelveket, és hozzon döntést.

A szórakoztató rendszer beállítási felületén bármikor engedélyezheti/megtilthatja az adatmegosztást. Ne feledje, hogy amint kikapcsolta, a kapcsolódó funkciók nem lesznek elérhetőek.

Megjegyzés: A gyári beállítások visszaállítását vagy a szoftver verziófrissítését követően előfordulhat, hogy újból engedélyeznie kell az adatmegosztási szolgáltatásokat.

Óvintézkedések a képernyő használatakor

- Annak érdekében, hogy ne sérüljön a képernyő, csak ujjaival érintse a panel gombjait (kalibráláshoz érintőtoll is használható).
- Óvja a képernyőt a közvetlen napfénytől. Ha hosszú ideig közvetlen napfény éri, a nagy hőmérséklet a képernyő üzemzavarához vezet.
- Ha a hőmérséklet kívül esik az üzemi hőmérséklet-tartományon (-30°C – +85°C), ne használja az LCD-képernyőt, mert előfordulhat, hogy a képernyő nem reagál rendeltetésszerűen, és károsodik.
- Ne használjon túlzottan nagy erőt a képernyőelemek áthúzásához, mert kárt tehet a képernyőben, vagy megkarcolhatja azt.
- A por eltávolításához vagy a képernyő tisztításához először kapcsolja ki a rendszert, és száraz, puha kendővel törölje le a képernyőt. A képernyő letörlésekor ügyeljen rá, hogy ne karcolja meg a felületet. Ne használjon maró vagy súroló hatású tisztítószereket.

A használat alapjai

Kezelőpanel

1 (kezdőlap) gomb

Röviden nyomja meg, hogy visszalépjen a központi kezelőfelületre; tartsa körülbelül 10 másodpercig nyomva a rendszer újraindításához.

2 Hangerőszabályozó gomb

Központi kezelőfelület

Első oldal

1 Navigáció

Koppintson rá a Navigáció felület megnyitásához. Részletekért lásd a navigációs rendszer útmutatóját.

2 Rádió/zene

Koppintson rá a Rádió/zene felület megnyitásához.

3 Apple CarPlay

Koppintson rá az Apple CarPlay felület megnyitásához.

4 Energiakezelés

Koppintson rá az Energiakezelés felület megnyitásához.

5 Android Auto

Koppintson rá az Android Auto felület megnyitásához.

6 Állapotsáv

Megjeleníti a jelerősséget, időt és egyéb információkat. Húzza le a parancsikon oldal megnyitásához, ahol beállíthatja a kijelző fényerejét, a járműbeállításokat stb.

7 Parancsikonok

- Koppintson rá a központi kezelőfelület megnyitásához.
- Koppintson rá a Navigáció felület megnyitásához.
- Koppintson rá a Zene felület megnyitásához.
- Koppintson rá a Járműbeállítások felület megnyitásához.
- Koppintson rá a 360 fokos kamera megnyitásához.

8 Légkondicionáló beállításai

Koppintson rá a hőmérséklet, ventilátor-fordulatszám és levegőkeringetési üzemmód beállításához.

Második oldal

1 Időjárás

Koppintson rá az Időjárás felület megnyitásához. Részletekért lásd a navigációs rendszer útmutatóját.

2 Légkondicionáló

Koppintson rá a Légkondicionáló felület megnyitásához. További részletekért lásd „Légkondicionáló kezelőfelület” ebben a fejezetben.

3 Fiók

Koppintson rá a Fiók felület megnyitásához. Részletekért lásd a navigációs rendszer útmutatóját.

4 Telefon

Koppintson rá a Bluetooth telefon felület megnyitásához.

5 Jármű

Koppintson rá a Járműbeállítások felület megnyitásához.

6 360

Koppintson rá a 360 fokos kamera felület megnyitásához. További részletekért lásd „360 fokos kamera” ebben a kézikönyvben.

7 Videó

Koppintson rá a Videó felület megnyitásához.

8 Beállítások

Koppintson rá a Beállítások felület megnyitásához.

9 Segélyhívás

Koppintson rá a Segélyhívás felület megnyitásához. Részletekért lásd a navigációs rendszer útmutatóját.

10 MG TouchPoint

Koppintson rá az MG TouchPoint felület megnyitásához.

Be-/kikapcsolás

Bekapcsolás

Ha a START/STOP kapcsoló megnyomásával válassza ki az ACC vagy ON/READY (be/kész) állást, a rendszer automatikusan bekapcsol.

Amikor a rendszer be van kapcsolva, tartsa nyomva a rendszer kezelőpaneljének főkapcsolóját körülbelül 10 másodpercig, és a rendszer automatikusan újraindul.

Kikapcsolás

Amikor kikapcsolja a START/STOP kapcsolót, a rendszer még körülbelül 10 percig működik, majd automatikusan kikapcsol.

Miután a járművet bezárta, a rendszer automatikusan kikapcsol.

Multifunkciós kapcsolók a kormánykeréken

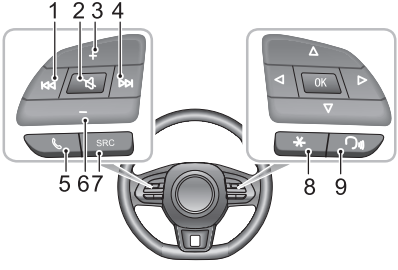

1 ⏮ gomb

Váltás az előző sávra/állomásra.

Részletekért lásd ⏮ a Rádió, zene és videó felületen.

2 🔇 gomb

Némítás/némítás feloldása

3 Hangerő növelése gomb

4 ⏭ gomb

Váltás a következő sávra/állomásra.

Részletekért lásd ▶I a Rádió, zene és videó felületen.

5 📞 gomb

Tárcsázás/telefonbeszélgetés közben hosszan nyomja meg a hívás befejezéséhez. Bejövő hívás esetén röviden nyomja meg a hívás fogadásához, hosszan nyomja a hívás elutasításához.

6 Hangerő csökkentése gomb

7 SRC hangforrásváltó gomb

Váltás a következő elérhető hangforrásra.

8 „*” parancsgomb

A gomb funkciója a járműbeállításokban személyre szabható.

9 Beszédfelismerés funkciógomb

Nyomja meg röviden a helyi beszédfelismerés funkció aktiválásához; nyomja meg hosszan az összekapcsolt mobiltelefon beszédfelismerés funkciójának aktiválásához; nyomja meg ismét röviden, hogy kilépjen a beszédfelismerés funkcióból.

A beszédfelismerés funkció további részleteiről lásd a navigációs rendszer útmutatóját.

Hangerő szabályozása

A hangerőt a kezelőpanelen, a kormánykerék gombjaival és a parancsikon oldalon lehet szabályozni. A hangerő szabályozása során a rendszer automatikusan megjeleníti a hangerőszint ablakot, amely fokozatosan változik a beállítás során.

Megjegyzés: A Bluetooth zenelejátszás hangerejét a készüléken magán és az infotainment lejátszóján is be lehet állítani.

Bluetooth telefon

Útmutató

- Nem garantálható a kapcsolat minden Bluetooth vezeték nélküli technológiát használó mobiltelefonnal.
- A mobiltelefonnak kompatibilisnek kell lennie az infotainment rendszerrel, hogy a csatlakoztatott Bluetooth eszköz minden funkciója megfelelően működjön.
- Előfordulhat, hogy a Bluetooth vezeték nélküli technológia használatakor a szórakoztató rendszer nem kezeli a telefon összes funkcióját.
- Amikor hangot és adatokat küld a Bluetooth-technológia használatával, a mobiltelefon egy 10 méter sugarú körön belül legyen a szórakoztató rendszertől. Azonban a tényleges átviteli távolság a használati körülményektől függően a becsült távolságnál rövidebb is lehet.
- Ha a szórakoztató rendszer ki van kapcsolva, megszakad a Bluetooth-kapcsolat.
- A Bluetooth vezeték nélküli technológia sajátosságai miatt szélsőséges esetben megszakadhat vagy hibás lehet az átviteli folyamat, és előfordulhat, hogy a szórakoztató rendszert nem lehet párosítani vagy csatlakoztatni a mobiltelefonhoz.

  Ilyenkor érdemes törölni a párosított eszközöket a mobiltelefonról és a szórakoztató rendszerről, és ismét elvégezni a párosítást.

Mielőtt megpróbálná használni a Bluetooth telefon funkcióit, először csatlakoztasson egy Bluetooth-készüléket. Részletekért lásd „Bluetooth-eszközök párosítása és csatlakoztatása” a „Beállítások” fejezetben.

A Bluetooth telefon felület megnyitásához koppintson a központi kezelőfelület [Phone] (telefon) kártyájára.

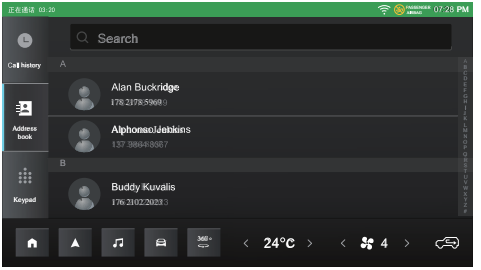

Hívás kezdeményezése

Hívást az alábbi módszerekkel kezdeményezhet:

- Hívja a híváselőzményekben szereplő számot.
- Hívja a névjegyek közt szereplő számot.
- Használja a számbillentyűzetet.
- Közvetlenül a mobiltelefonról.

Hívás befejezése

Hívást az alábbi módszerekkel fejezhet be:

- A befejezéshez koppintson a gombra.
- A befejezéshez nyomja hosszan a kormánykerék gombját.
- Fejezze be a mobiltelefonon.

Bejövő hívás

Bejövő hívás fogadása

- A bejövő hívás fogadásához koppintson a gombra.
- A bejövő hívás fogadásához nyomja meg röviden a kormánykerék gombját.
- Fogadja a bejövő hívást a mobiltelefonon.

Bejövő hívás elutasítása

- A bejövő hívás elutasításához koppintson a gombra.
- A bejövő hívás elutasításához nyomja hosszan a kormánykerék gombját.
- Utasítsa el a bejövő hívást a mobiltelefonon.

Hívás közben

Hívás közben…

- Koppintson a gombra a Privát módra váltáshoz; koppintson a gombra a Kihangosító üzemmód visszaállításához.
- Koppintson a gombra a Mikrofon némításához vagy a némítás feloldásához.
- Koppintson a gombra a számbillentyűzet megnyitásához.
- Koppintson a gombra harmadik fél hozzáadásához, és a jelenlegi hívás tartásához. Két aktív hívás esetén nyomja meg röviden a gombot a kormánykeréken, vagy koppintson a megfelelő névjegy ikonjára a hívások közti váltáshoz (csak akkor támogatott, ha a mobiltelefon támogatja a hívástartás funkciót).
- Koppintson a gombra a névjegyek megnyitásához.

Privát üzemmódban a mobiltelefon használatával folytathatja a hívást, a szórakoztató rendszer hangszórója és mikrofonja némítva lesz. A Bluetooth-kapcsolat nem szakad meg.

Megjegyzés: Törvénybe ütközik a mobiltelefon vezetés közbeni használata. Ha szeretne közvetlenül a mobiltelefonon kezdeményezni vagy fogadni egy hívást, mindig álljon félre egy arra alkalmas helyen, és úgy használja a mobiltelefont, ahogy az biztonságos és törvényes.

Szórakoztatás

Óvintézkedések Tárolóeszköz üzemmódban történő lejátszáshoz

- A rendszer támogatja az USB-meghajtókat és a Bluetooth-tárolóeszközöket.
- Ha az USB-eszköz éppen nincs használatban NE hagyja az eszközt csatlakoztatva. Ez a kapcsolat romlását eredményezheti.
- Ne távolítsa el az USB-eszközt, ha fájlt játszik le róla. Ha nem tartja be ezen útmutatásokat, sérülhetnek az adatok.
- Az USB-portot tartsa szárazon és törmelékektől mentesen. A csatlakozó használhatatlanná válik, ha eltömődik.
- Az internetről letöltött multimédia-formátumok eltérő tömörítési aránya és bitsűrűsége, valamint egyéb tényezők miatt eltérőek lehetnek a dekódolási eredmények.

USB-tárolóeszköz csatlakoztatása/leválasztása.

USB-tárolóeszköz csatlakoztatása

Csatlakoztasson egy USB-eszközt a csatlakoztatásra szolgáló USB-porthoz.

USB-tárolóeszköz eltávolítása

Győződjön meg róla, hogy nem történik adathozzáférés, majd húzza ki az USB-tárolóeszközt.

Megjegyzés: Ha az USB-tárolóeszköz csatlakoztatásakor vagy használatakor adatok vesznek el vagy sérülnek, azt általában nem lehet helyreállítani. Az MG Motor nem vállal felelősséget az adatvesztésért vagy az adatok sérüléséért.

Megjegyzés: Előfordulhat, hogy egyes USB-eszközöket nem ismer fel a rendszer.

Megjegyzés: Egyes USB-tárolóeszközök használatakor előfordulhat, hogy az infotainment rendszer teljesítménye nem optimális.

Megjegyzés: USB-elosztó vagy hosszabbító használata esetén előfordulhat, hogy a rendszer nem ismeri fel az USB-eszközt.

Rádió

A Rádió felület megnyitásához koppintson a központi kezelőfelület Rádió/zene kártyájára.

Különböző sávok adásainak meghallgatásához koppintson a [DAB], [FM] vagy [AM] gombokra a képernyő jobb oldalán, hogy váltson a frekvenciasávok és a DAB között. Az SRC gomb megnyomásával szintén válthat a különböző rádiós frekvenciasávok közt.

DAB

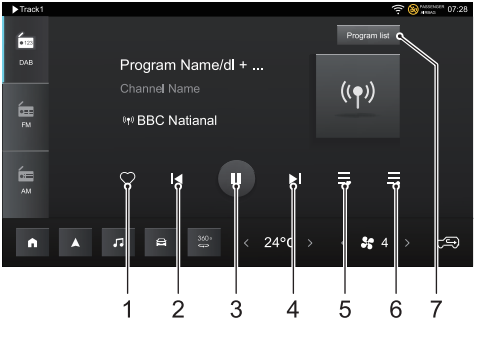

1 Állomás hozzáadása a kedvencekhez/eltávolítása a kedvencekből

2 Röviden nyomja meg az előző érvényes rádióállomásra váltáshoz; nyomja hosszan a csatornaváltáshoz.

3 Jelenlegi állomás lejátszása/szüneteltetése.

4 Röviden nyomja meg a következő rádióállomásra váltáshoz; nyomja hosszan a csatornaváltáshoz.

5 Kedvenc állomások listája.

6 Érvényes állomások listája.

7 A jelenlegi vételi körzet állomáslistája.

FM/AM

1 Állomás hozzáadása a kedvencekhez/eltávolítása a kedvencekből

2 Röviden nyomja meg az előző érvényes rádióállomásra váltáshoz; nyomja hosszan a frekvencia-/amplitúdómoduláció gyors beállításához.

3 Jelenlegi állomás lejátszása/szüneteltetése.

4 Röviden nyomja meg a következő rádióállomásra váltáshoz; nyomja hosszan a frekvencia-/amplitúdómoduláció gyors beállításához.

5 Kedvenc állomások listája.

6 Érvényes állomások listája.

Húzza a gombot a frekvencia-/amplitúdómoduláció finombeállításához.

Zene

A Zene felület megnyitásához koppintson a központi kezelőfelület Rádió/zene kártyájára vagy az ♫ ikonra.

Koppintson a [BT music] (Bluetooth zene) / [USB music] (USB zene) / [Online music] (Online zene) gombokra a képernyő bal oldalán a megfelelő felület megnyitásához. Az SRC gomb megnyomásával szintén válthat a különböző hangforrások közül.

Az Online zene funkció további részleteiről lásd a navigációs rendszer útmutatóját.

Bluetooth zene

A Bluetooth zenelejátszás előtt csatlakoztasson egy Bluetooth-eszközt. Részletekért lásd „Bluetooth-eszközök párosítása és csatlakoztatása” a „Beállítások” fejezetben.

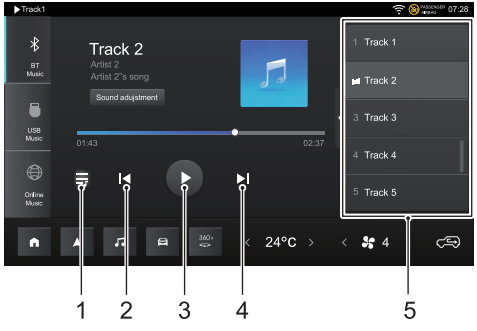

1 Zeneszámok megnyitása/bezárása

2 Előző zeneszám

3 Lejátszás/szünet

4 Következő zeneszám

5 Sávlista

Megjegyzés: Egyes mobiltelefonok vagy Bluetooth-eszközök nem támogatják a szinkronizált sávlistákat, ezért a vonatkozó adatok nem jelennek meg a lejátszólista sávjában.

USB zene

Csatlakoztasson USB-tárolóeszközt az USB-porthoz, és a rendszer automatikusan betölti a tárolóeszközön lévő zenét.

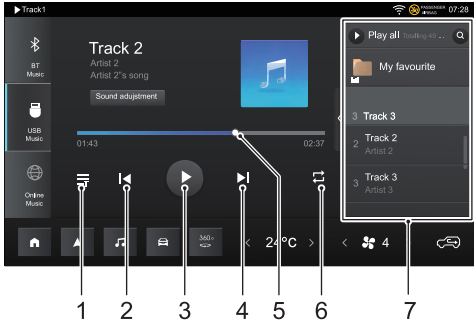

1 Koppintson a dalszöveg megjelenítéséhez.

2 Előző zeneszám

3 Lejátszás/szünet

4 Következő zeneszám

5 Húzza a folyamatsávot egy tetszőleges pontra.

6 Koppintson rá, hogy váltson az egyszeri lejátszás, lista ismétlése és a véletlenszerű lejátszás üzemmód között.

7 Zeneszámok

Koppintson a gombra, hogy név alapján keressen meg egy dalt. Ha két USB-tárolóeszköz van csatlakoztatva, a keresés mindkét eszközre kiterjed.

Ha két USB-meghajtó van csatlakoztatva, választhat, hogy az USB1 vagy az USB2 eszközről szeretne zenét lejátszani.

Videó

Csatlakoztasson egy USB-tárolóeszközt az USB-porthoz, és érintse meg a központi kezelőfelület [Video] (videó) gombját a Videólejátszás felület megnyitásához.

1 Koppintson rá a teljes képernyős videólejátszáshoz.

2 Nyomja meg röviden az előző videóra váltáshoz; nyomja hosszan a visszatekeréshez.

3 Lejátszás/szünet

4 Nyomja meg röviden a következő váltáshoz; nyomja hosszan az előretekeréshez.

5 Húzza a folyamatsávot egy tetszőleges pontra.

6 Lejátszási lista

Koppintson a gombra, hogy név alapján keressen meg egy videót. Ha két USB-tárolóeszköz van csatlakoztatva, a keresés mindkét eszközre kiterjed.

Ha két USB-meghajtó van csatlakoztatva, választhat, hogy az USB1 vagy az USB2 eszközről szeretne videót lejátszani.

Mobiltelefon összekapcsolása a járművel

Megjegyzés: Csak a vezetőoldali USB-port támogatja a mobiltelefon összekapcsolását a járművel.

Megjegyzés: A mobiltelefon-típusok és rendszerverziók közti eltérések miatt előfordulhat, hogy egyes mobiltelefonok nem képesek megfelelően összekapcsolódni a járművel a funkció használatához.

Apple CarPlay

Az Apple CarPlay lehetővé teszi a mobiltelefon és a fedélzeti szórakoztató rendszer együttműködését, például a térkép, a zenelejátszó, a telefon, a beszédfelismerést stb. használatához.

Az összekapcsolás módja

1 Ellenőrizze, hogy iPhone-ja rendelkezik-e a CarPlay funkcióval, és az engedélyezve van-e.

2 Csatlakoztassa mobiltelefonját a szórakoztató rendszerhez egy jóváhagyott USB-kábellel.

3 A központi kezelőfelületen koppintson az [Apple CarPlay] kártyára az Apple CarPlay felület megnyitásához.

4 Miután járműve és mobiltelefonja sikeresen kapcsolódott egymáshoz, a szórakoztató rendszer kijelzőjéről kezelheti iPhone-ját.

5 Nyomja meg a KEZDŐLAP gombot, hogy visszatérjen a rendszer központi kezelőfelületére.

Android Auto

Az Android Auto lehetővé teszi a mobiltelefon és a fedélzeti szórakoztató rendszer együttműködését, például a térkép, a zenelejátszó, a telefon, a hangutasítások stb. használatához.

Győződjön meg róla, hogy az Android Auto szoftver le van-e töltve telefonjáról a területileg elérhető alkalmazásboltból. Győződjön meg róla, hogy a funkció engedélyezve van-e.

Az összekapcsolás módja

1 Csatlakoztassa mobiltelefonját a szórakoztató rendszerhez egy jóváhagyott USB-kábellel.

2 A központi kezelőfelületen koppintson az [Android Auto] kártyára az Android Auto felület megnyitásához.

3 Végezze el a beállításokat a felület utasításai alapján. Ezután használhatja a telefon funkcióit, amint sikeres a kapcsolódás.

4 Nyomja meg a KEZDŐLAP gombot, hogy visszatérjen a rendszer központi kezelőfelületére.

Energiakezelés

Az Energiakezelés felület megnyitásához koppintson a központi kezelőfelület Energiakezelés kártyájára. Megtekintheti a töltéssel, töltési beállításokkal stb. kapcsolatos információkat.

MG TouchPoint

Koppintson az [MG TouchPoint] gombra az alkalmazás központi kezelőfelületén, hogy a Karbantartás felületre lépjen. Megtekintheti a kereskedő adatait.

Járműbeállítások

Koppintson a [Vehicle] (jármű) gombra az alkalmazás központi kezelőfelületén vagy a 🚘 ikonra, hogy a Járműbeállítások felületre lépjen. Megadhatja az MG Pilot, a fények stb. beállításait, és megtekintheti a járműinformációkat, illetve a karbantartási állapotot.

Beállítások

Koppintson a [Settings] (beállítások) gombra az alkalmazás központi kezelőfelületén, hogy a Beállítások felületre lépjen. Megadhatja az általános beállításokat, a kapcsolati üzemmódot és kezelheti a forgalmat.

Általános

A Beállítások felületen koppintson a [General] általános gombra, hogy megnyissa az általános beállításokat, és beállíthassa a kijelző fényerejét, a nyelvet, az időt stb.

Bluetooth-eszközök párosítása és csatlakoztatása

A Bluetooth-eszközök párosítása és csatlakoztatása a következő módon történik:

- Koppintson a [Bluetooth] gombra a Beállítások felületen a Bluetooth lap megnyitásához, ahol bekapcsolhatja a Bluetooth-funkciót.

  Local name (helyi név): Megjeleníti a jármű nevét, amit személyre szabhat. A módosítást követően a jármű hotspotja ezzel együtt frissül.

- A fedélzeti rendszer aktívan keres csatlakoztatható közeli Bluetooth-eszközöket, és megjeleníti azokat az [Other Devices] (egyéb eszközök) alatt. Telefonjával is megkeresheti a jármű rendszerét a párosításhoz. Ha a párosítás kész, a Bluetooth-ikon jelenik meg az állapotsávon. Ha a párosítás sikertelen, ismételje meg a fenti lépéseket.

A már párosított és csatlakoztatott eszközök a [Connected Currently] (jelenleg csatlakozik) kategóriában jelennek meg. Egyszerre csak egy Bluetooth-eszköz csatlakoztatható a rendszerhez.

A Bluetooth-kapcsolat felületen kiválaszthatja, hogy szinkronizálja-e a híváselőzményeket és a névjegyeket, esetleg leválasztja a jelenleg csatlakoztatott eszközt, és más eszközzel párosítja a rendszert a [Pairing History] (párosítási előzmények) vagy [Other Devices] (egyéb eszközök) készülékei közül.

WIFI-kapcsolat

A WIFI-kapcsolat létrehozása a következők szerint történik:

- A Beállítások felületen koppintson a [Wireless Network] (vezeték nélküli hálózat) gombra, hogy megnyissa a WIFI-kapcsolat felületet, és kapcsolja be a WIFI-kapcsolót.
- A [Choose the Network] (hálózat kiválasztása) oszlopban válassza ki a WIFI-hálózatot, amelyhez csatlakozni szeretne, vagy koppintson az [Add Network] (hálózat hozzáadása) gombra és adja meg a WIFI-hálózat nevét, titkosításának típusát vagy jelszavát, ha rejtett hálózathoz csatlakozik.

Megjegyzés: Adatai biztonsága érdekében javasoljuk, hogy magas, WPA2 titkosítású WIFI-kapcsolatot válasszon.

Hotspot-kapcsolat

A Beállítások felületen koppintson a [Vehicle Hotspot] (jármű hotspot) gombra, hogy megnyissa a Jármű hotspot felületet, és kapcsolja be a Vehicle Hotspot (jármű hotspot) kapcsolót.

- Vehicle name (járműnév): Megjeleníti a jármű nevét, amit személyre szabhat. A módosítást követően a jármű Bluetooth-neve ezzel együtt frissül.
- Hotspot password (hotspot jelszó): Személyre szabhatja a jármű hotspotjának jelszavát. A jelszó legyen 8 karakternél hosszabb.
- Hotspot network frequency band (hotspot-hálózat frekvenciasávja) választhat a
- 2,4 GHz és 5 GHz lehetőségek közül. 2,4 GHz-es kapcsolaton keresztül több eszköz csatlakoztatható a jármű hotspotjához, de könnyen jöhet létre interferencia; az 5 GHz-es kapcsolat pont az ellenkezője. Végezze el a beállítást az igényei szerint.
- Device Connected (csatlakoztatott eszköz): Megjeleníti a jármű hotspotjához csatlakoztatott eszközök számát és eszközadatait.

Forgalom kezelése

A Beállítások felületen koppintson a [Traffic Management (forgalom kezelése) gombra, hogy megnyissa a Forgalom kezelése felületet; be- vagy kikapcsolhatja az online hálózat kapcsolót, és megtekintheti az elhasznált adatmennyiséget.

Beszédhang

A Beállítások felületen koppintson a [Voice] (beszédhang) gombra, hogy megnyissa a beszédhang beállításait, ahol beállíthatja a rádió nyelvét, az üdvözléseket stb.

Hang

A Beállítások felületen koppintson a [Sound] (hang) gombra, hogy megnyissa a hangbeállításokat, ahol beállíthatja a rendszerhangot, a hangjelzéseket stb.

Rendszer

A Beállítások felületen koppintson a [System] (rendszer) gombra, hogy megnyissa a Rendszerbeállítások felületet. Itt megtekintheti a szoftververziót, vagy frissítheti az alkalmazás szoftverét.

Koppintson az [Upgrade] (verziófrissítés) gombra, hogy megnyissa a frissítési felületet, majd válassza a [Detect New Versions] (új változatok keresése) lehetőséget. Ha a rendszer új verziót észlel, letöltheti és telepítheti az új szoftververziót a képernyőn megjelenő útmutatások alapján.

Megjegyzés: A szoftververzióval, térképpel és hangok bővítésével kapcsolatos funkciók tekintetében kérje MG márkaszerviz segítségét.

Aktiválás

A Beállítások felületen koppintson az [Activation] (aktiválás) gombra, hogy megnyissa az Aktiválás felületet. Ha nem végezte el az aktiválási folyamatot, itt megismételheti.

Adatvédelmi irányelvek

A Beállítások felületen koppintson a [Privacy Policy] (adatvédelmi irányelvek) gombra az Adatvédelmi irányelvek felület megnyitásához, ahol elolvashatja az Adatvédelmi irányelveket, és eldöntheti, hogy egyetért-e velük.

Ülések és visszatartó rendszerek

110 Ülések

115 Biztonsági övek

126 SRS légzsák (kiegészítő visszatartó rendszer)

135 Gyermekvisszatartó rendszerek

Ülések

Áttekintés

Menet közben NE állítsa az ülést, mert elveszítheti uralmát a jármű felett.

Az ideális üléshelyzet, ha a vezetési testhelyzet kényelmes, kissé behajtott karokkal és lábakkal éri el a kormánykereket, és képes kezelni az összes berendezést. Üléspozíciója legyen kényelmes, és tegye lehetővé, hogy teljes mértékben uralja a járművet. Ügyeljen az elülső ülések beállításakor – ne szorítsa be a hátsó utas lábait, amikor leereszti az ülést.

NE döntse hátra túlságosan az elülső ülés háttámláját. A biztonsági öv működése akkor optimális, ha a háttámla körülbelül 25°-os szöget zár be a függőlegessel. A járművezető és az elülső utas üléseit a lehető leginkább hátra kell állítani. A megfelelően beállított ülés segíti csökkenteni az abból eredő sérüléseket, hogy túl közel ül a felfúvódó légzsákhoz.

Fejtámlák

Úgy állítsa be a fejtámla magasságát, hogy a teteje az ülésben ülő fejével essen egy vonalba. Ebben a helyzetben csökkentheti a fej és a nyak sérülését ütközés esetén. Menet közben NE állítsa vagy távolítsa el a fejtámlákat.

NE akasszon semmit a fejtámlára vagy a fejtámla rúdjára.

A fejtámlát ügy alakítottuk ki, hogy ütközés vagy vészfékezés esetén megakadályozza a fej hátralendülését, ezáltal csökkentve a fej és a nyak sérülésének kockázatát.

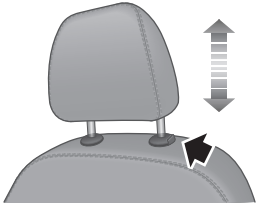

Amikor a fejtámlát alacsonyról magas helyzetbe állítja, húzza a fejtámlát egyenesen felfelé, és óvatosan nyomja le, amikor elérte a kívánt helyzetet, hogy biztosan rögzüljön a helyén. A fejtámla eltávolításához tartsa nyomva a vezetőhüvely gombját (nyíllal jelöltük) a fejtámla bal oldalán, majd felfelé húzva távolítsa el a fejtámlát.

Amikor magasról alacsony helyzetbe állítja a fejtámlát, nyomja meg a vezetőhüvely gombját (nyíllal jelöltük) a fejtámla bal oldalán, és nyomja lefelé a fejtámlát. Engedje el a gombot, ha elérte a kívánt helyzetet, és óvatosan nyomja lefelé a fejtámlát, hogy biztosan rögzüljön a helyén.

Elülső ülések

Manuális ülések

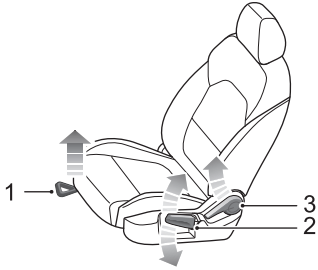

- Állítás előre/hátra

  Emelje fel az ülőlap alatti kart (1), csúsztassa az ülést a megfelelő helyzetbe, és engedje el a kart. Ügyeljen rá, hogy az ülés reteszelődjön a helyén.

- Ülésmagasság beállítása*

  Húzza fel a kart (2) egymás után többször az ülésmagasság növeléséhez, nyomja lefelé az ülésmagasság csökkentéséhez.

- Háttámla beállítása

  Emelje fel a kart (3), állítsa az üléstámlát a megfelelő helyzetbe, majd engedje le a kart.

Elektromos ülések*

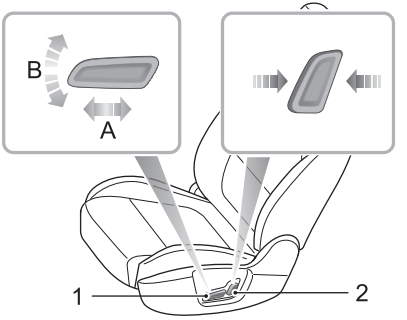

- Állítás előre/hátra

  Nyomja a kapcsolót (1) előre vagy hátra (A) az ülés előre/hátra mozgatásához.

- Ülésmagasság beállítása

  Húzza a kapcsolót (1) felfelé vagy nyomja lefelé (B) az ülésmagasság növeléséhez vagy csökkentéséhez.

- Háttámla beállítása

  Mozgassa a kapcsolót (2) előre/hátra a háttámla kívánt helyzetbe állításához.

Hátsó ülések

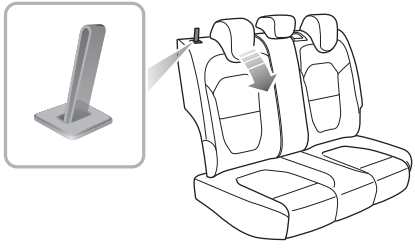

A poggyásztér megnöveléséhez a hátsó üléstámlák teljesen előredönthetőek. Az üléstámla lehajtásához először engedje le (vagy távolítsa el) az összes hátsó fejtámlát, majd húzza felfelé a háttámla kioldóhevederét az adott oldalon, és hajtsa előre az üléstámlát.

Az üléstámla visszaállításához hajtsa fel az üléstámlát. Amikor elérte a kívánt álló helyzetet, kattanás hallható. Győződjön meg róla, hogy a háttámla rögzült-e a helyén.

Megjegyzés: Ha a hátsó ülés fejtámlája nincsen teljesen leengedve, vagy az elülső ülés háttámlája túlságosan hátra van döntve, a hátsó ülés ledöntése nagy valószínűséggel kárt tesz az elülső ülés hátlapjában, a kis tárolórekeszben vagy a hátsó ülés fejtámlájában.

Megjegyzés: Amikor visszaállítja az üléstámlát a kívánt helyzetbe, ügyeljen rá, hogy ne csípje be a hátsó biztonsági övet.

Elülső ülésfűtés

Ha csupasz bőre hosszú ideig az ülésfűtéshez ér, égési sérüléseket szenvedhet.

Az ülőlap és a háttámla fűtőelemeket tartalmaz. Miután a járművet READY (kész) üzemmódba kapcsolta, nyissa meg a légkondicionáló kezelőfelületét, majd nyomja meg az ülésfűtés kapcsolót a megfelelő ülés fűtésének beállításához.

Az ülésfűtés-kapcsoló megnyomásakor a megfelelő ülés felmelegszik. A fűtés funkció kikapcsolásához nyomja meg ismét a kapcsolót. Amikor az ülésfűtés aktív, világít a visszajelző a kapcsolóban. Amikor a hőmérséklet eléri a körülbelül 42 °C-ot, a fűtés funkció automatikusan kikapcsol.

FONTOS

- NE takarja le a fűtött üléseket takaróval, párnával vagy más szigetelő hatású anyaggal.
- Ha az ülés hőmérséklete elérte a 42 °C-ot, és továbbra is melegszik az ülésfűtés használatakor, kapcsolja ki az ülésfűtést, és vegye fel a kapcsolatot egy MG márkaszervizzel.
- A vezetőoldali ülésfűtés túlzott használata fáradtságot okozhat, és hatással lehet a biztonságra.

Biztonsági övek

Nagyon fontos, hogy minden biztonsági övet megfelelően viseljenek. Mindig ellenőrizze, hogy minden utas viseli-e a biztonsági övét. NE szállítson utasokat, akik nem képesek megfelelően elhelyezett biztonsági övet viselni. Ha nem megfelelően viseli a biztonsági övet, az ütközés esetén személyi sérülést vagy halált okozhat.

A légzsákok nem helyettesítik a biztonsági öveket. A légzsákok csak akkor nyújtanak kiegészítő biztonságot, amikor kinyílnak, és nem minden forgalmi balesetben nyílnak ki a légzsákok. A biztonsági övek a légzsákok kinyílásától függetlenül képesek csökkenteni a súlyos személyi sérülés vagy halál kockázatát egy balesetben. Ezért a biztonsági öveket megfelelően kell viselni.

SOHA NE csatolja ki a biztonsági övet menet közben, mert az baleset vagy vészfékezés esetén súlyos személyi sérülést vagy halált okozhat.

A jármű rendelkezik biztonsági öv figyelmeztető lámpával, amely emlékezteti a biztonsági öve becsatolására.

Menet közben minden biztonsági övnek becsatolva kell lennie, mert:

- Soha nem lesz képes megjósolni, hogy részese lesz-e egy balesetnek, vagy hogy milyen súlyos lesz a baleset.
- A legtöbb ütközéssel járó balesetben a megfelelően becsatolt biztonsági övet viselő utasok kellő biztonságban vannak, míg azon utasok, akik nem viselnek biztonsági övet, súlyos sérülést szenvednek, de meg is halhatnak.

Ezért minden utas viselje megfelelően a biztonsági övet, még rövid utakon is.

A biztonsági övek által nyújtott védelem

Ugyanilyen fontos, hogy a hátsó ülések utasai is helyesen viseljék a biztonsági öveiket. Ellenkező esetben a biztonsági övet nem megfelelően viselő utasok egy baleset során előrerepülnek, amivel saját maguk, a járművezető és a többi utas személyi épségét is kockára teszik.

Amikor a jármű mozgásban van, a benne ülők sebessége is a jármű sebességével azonos.

Frontális ütközés vagy vészfékezés esetén a jármű nagy valószínűséggel megáll, de az utasok továbbhaladnak, amíg egy álló tárgynak nem ütköznek. Ez a tárgy lehet a kormánykerék, a műszerfal, a szélvédő vagy az egyik elülső ülés.

A megfelelően becsatolt biztonsági öv kiküszöböli a sérülés ezen kockázatát. A megfelelően viselt biztonsági öv, ütközéses balesetek vagy vészfékezés esetén automatikusan reteszelődik, hogy a járművel együtt csökkentsék a viselőjük sebességét, és megakadályozzák a kontrollálatlan mozgást, amely a járművezető és az utasok súlyos sérülését okozhatja.

A biztonsági övek viselése

A nem megfelelően viselt biztonsági öv egy balesetben súlyos személyi sérülést vagy halált okozhat.

A biztonsági övek egy személyre vannak tervezve, egy övvel több személy NE kösse be magát.

NE tekerje körbe a biztonsági övet, ha csecsemőt vagy gyermeket tart a karjaiban.

A biztonsági öv viselésekor vegyen le minden vastag kabátot vagy ruhadarabot. Ellenkező esetben a biztonsági öv nem nyújt kellő védelmet.

Ne vezesse át a biztonsági övet kemény vagy éles tárgyakon, például tollakon, szemüvegen vagy kulcsokon, hogy elkerülje a viselő sérülését.

A biztonsági öv nem működik megfelelően, ha az ülések túlságosan hátra vannak döntve. NE közlekedjen, ha az ülések túlságosan hátra vannak döntve.

A járművébe szerelt biztonsági öveket normál testalkatú felnőttekre tervezték. A kézikönyv ezen része a felnőttek általi használatot mutatja be.

Minden biztonsági öv 3 pontos, csípő- és vállhevederrel rendelkező biztonsági öv.

A hatékony védelem fenntartása érdekében az utasoknak a megfelelő testhelyzetben kell ülniük, lábaikat maguk előtt a padlóra helyezve, függőleges testhelyzetben (túlzott hátradőlés nélkül), a biztonsági övet megfelelően becsatolva.

A biztonsági öv becsatolása

Kövesse a lenti útmutatást a biztonsági öv helyes becsatolásához.

1 Állítsa be helyesen az ülést.

2 Fogja meg a fémnyelvet, húzza át egyenletesen a vállán és a mellkasa előtt. Ügyeljen rá, hogy az öv ne legyen megcsavarodva.

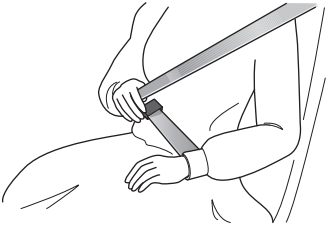

3 Illessze a fémnyelvet a csatba, amíg kattanást nem hall – ez jelzi, hogy a biztonsági öv biztonságosan rögzült.

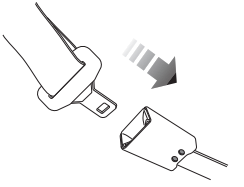

4 A mellkasi rész felfelé húzásával szüntesse meg az öv lazaságát.

5 A biztonsági öv kioldásához nyomja meg a csat piros gombját. A biztonsági öv automatikusan visszahúzódik eredeti helyzetébe.

FONTOS

- Mindig gondoskodjon róla, hogy a biztonsági övet az ajtó becsukásakor ne csípje be az ajtónyílás, mert az sérülést okoz.
- Ha túl gyorsan húzza ki a biztonsági övet, az reteszelődhet. Ebben az esetben engedje kissé visszahúzódni a biztonsági övet, majd lassan vezesse át a testén.
- Ha nehéz kihúzni a biztonsági övet, megcsavarodhatott a szíj. Ebben az esetben húzza ki teljesen a biztonsági övet, távolítsa el a csavarodást, és engedje lassan visszahúzódni a biztonsági övet.
- A hátsó ülések biztonsági öveinek használatakor ügyeljen rá, hogy teljesen visszahúzódjanak, és ne csípjék be őket a hátsó ülések rögzítőfülei. A biztonsági öv viselése akkor is kötelező menet közben, ha meg van csavarodva – ilyenkor a megcsavarodott rész ne érjen a viselőjéhez. Ha ez történik, kérje a javítást MG márkaszervízben.

A biztonsági öv megfelelő elvezetése

Ügyeljen rá, hogy a biztonsági öv megfelelően legyen elhelyezve a testén, SOHA NE vezesse át a nyakán vagy a hasán. SOHA NE vezesse el a biztonsági övet a háta mögött vagy a karjai alatt.

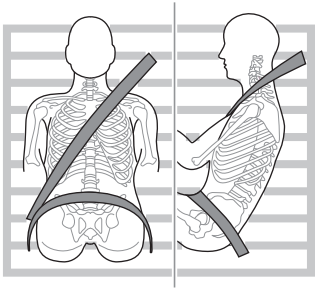

A biztonsági övek viselésekor a csípőhevedert minél alacsonyabban helyezze el, a csípőjén keresztül. SOHA NE a hasán vezesse át. A csípőheveder ütközés esetén a csípőre fejt ki erőt, így csökkentve annak kockázatát, hogy Ön kicsússzon

a csípőheveder alatt. Ha kicsúszna a csípőheveder alatt, az öv a hasára fejt ki erőt, ami súlyos vagy halálos sérüléseket okozhat. Az öv mellkasi részét mindig a váll középvonalán és a mellkason kell elvezetni. Vészfékezés vagy ütközés esetén a mellkasi öv reteszelődik. SOHA NE a nyakán, a teste körül, a karjai alatt vagy a háta mögött vezesse el a biztonsági övet.

Annak érdekében, hogy a biztonsági öv mindig maximális védelmet nyújtson, az öv mindig legyen sima, ne legyen laza, és feküdjön fel a testére.

Biztonsági öv viselése várandósság alatt

A megfelelően viselt biztonsági öv az anya és meg nem született gyermeke számára is biztonságot nyújt ütközés vagy vészfékezés esetén.

Az öv vállheveder részét a szokásos módon a mellkason kell keresztül vezetni, a csípőhevedert pedig a has alatt, alacsonyan, szorosan a csípő körül. SOHA NE a hason vagy a has fölött vezesse el az övet.

További tájékoztatást kérjen orvosától.

Biztonsági övek és fogyatékosság

Törvényi előírás, hogy minden utas viselje a biztonsági övet, a fogyatékossággal élőket is beleértve.

A fogyatékosság függvényében kérjen tájékoztatást orvosától.

Gyermekek és a biztonsági öv

A járműben utazó gyermekek esetén speciális óvintézkedéseket kell tenni.

Biztonsági okokból a gyermekeknek a hátsó ülésre rögzített gyermekvisszatartó rendszerben kell utazniuk.

Csecsemők

Csak a gyermek életkorának, testmagasságának és testsúlyának megfelelő gyermekvisszatartó rendszert használja.

SOHA NE szállítson gyermeket vagy csecsemőt a karjaiban fogva. Ütközéses balesetben a gyermek testsúlya akkora erőt fejt ki, hogy nem lesz képes megtartani őt. A gyermek előrerepül, és súlyos sérülést szenvedhet, de meg is halhat.

A járművébe szerelt biztonsági öveket normál felnőttekre tervezték, gyermekek általi használatra nem alkalmasak. Baleset vagy ütközés esetén a gyermekek nincsenek biztonságban, ami halált vagy súlyos sérülést okozhat.

A gyermekeket MINDIG a megfelelő gyermekvisszatartó rendszerben kell rögzíteni. A megfelelő ülés kiválasztásakor vegye figyelembe a gyártó iránymutatásait. Beszereléskor kövesse a gyártó útmutatásait. További részletekért lásd „Gyermekvisszatartó rendszerek” ebben a fejezetben.

Idősebb gyermekek

SOHA NE kössön be több gyermeket egy biztonsági övvel. Baleset vagy ütközés esetén a gyermekek nem lesznek biztonságban. Halált vagy súlyos sérülést okozhat.

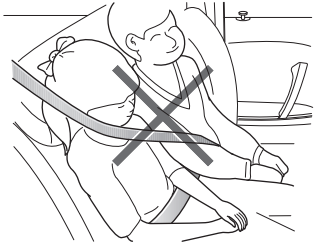

Ahogy a gyermekek kezdenek felnőni és idősebbek/nagyobbak lesznek, elérkezik a pillanat, amikor nem lesz szükségük gyermekvisszatartó rendszerre. Ezen a ponton használniuk kell a jármű gyári biztonsági övét. Ügyeljen rá, hogy a biztonsági öv megfelelően legyen elhelyezve a gyermek testén.

Amikor beköti a gyermek biztonsági övét, mindig ellenőrizze az öv megfelelő helyzetét. Állítsa be a biztonsági öv magasságát úgy, hogy a vállheveder távol maradjon a gyermek arcától és nyakától. A csípőhevedert a lehető legalacsonyabban vezesse át a csípőjén, és kellően feszítse meg. A megfelelő elhelyezés azt jelenti, hogy a biztonsági öv a gyermek testének legerősebb részeire fejt ki erőt egy balesetben.

Ha a vállheveder túl közel van a gyermek arcához vagy nyakához, ülésmagasító használatára lehet szükség (mindig tartsa be a vonatkozó törvényeket vagy szabványokat).

Biztonságiöv-előfeszítők

A biztonságiöv-előfeszítő csak egyszer képes működésbe lépni, ezt követően KI KELL CSERÉLNI. Ha nem cseréli ki az övelőfeszítőt, csökken a jármű visszatartó rendszereinek hatékonysága.

Ha az övelőfeszítő működésbe lépett, a biztonsági öv továbbra is működik visszatartó rendszerként, ezért annak viselése kötelező, ha a jármű menetképes állapotban maradt. A biztonságiöv-előfeszítőket mielőbb ki kell cseréltetni egy MG márkaszervizben.

A jármű biztonságiöv-előfeszítőkkel van felszerelve. Ezek célja, hogy súlyos balesetben visszahúzzák a biztonsági öveket, és együttműködjenek a légzsákokkal. Céljuk, hogy visszahúzzák a biztonsági övet, és „rögzítsék” a viselőjüket az ülésben.

A műszercsoport biztonsági öv figyelmeztető lámpája figyelmezteti a járművezetőt a biztonságiöv-előfeszítők meghibásodására (lásd „Figyelmeztető lámpák és visszajelzők” a „Műszerek és kezelőszervek” fejezetben).

A biztonságiöv-előfeszítők csak egyszer képesek működésbe lépni. Az aktiválást követően ki kell őket cserélni. Ilyenkor más SRS-alkatrész cseréje is szükség lehet. Lásd „Légzsákrendszer alkatrészeinek cseréje”.

FONTOS

- A biztonságiöv-előfeszítőket kis ütközések nem hozzák működésbe.
- Az övelőfeszítő cseréjét a gyártó által képzett szerelőnek kell elvégeznie.
- Az első forgalomba helyezést (vagy a biztonságiöv-előfeszítő cseréjét) követően 10 évvel egyes alkatrészeket cserélni kell. A munka elvégzését követően alá kell írni és le kell pecsételni a szerviznapló megfelelő oldalát.

Biztonsági övek ellenőrzése, karbantartása és cseréje

Biztonsági övek ellenőrzése

A szakadt, elkopott vagy kirojtosodott biztonsági övek hatékonysága csökkenhet egy balesetben, ezért ha sérülés nyomait észleli, azonnal cserélje ki az övet.

Mindig gondoskodjon róla, hogy a biztonsági öv piros kioldógombja felfelé nézzen, így egy balesetet követően mindig egyszerűen kioldható.

Kövesse az alábbi útmutatót a biztonsági öv figyelmeztető lámpa, a biztonsági öv, a fémnyelv, a csat, a visszahúzó és a rögzítés rendszeres ellenőrzéséhez:

- Illessze a biztonsági öv fémnyelvét az adott oldali csatba, és húzza meg a biztonsági öv szíját a csat közelében, hogy ellenőrizze az övcsat reteszelődését.
- Fogja meg a fémnyelvet, és húzza gyorsan előre a biztonsági övet, hogy ellenőrizze a biztonsági öv orsója automatikusan reteszelődik-e, megakadályozva a szíj kihúzását.

- Húzza ki teljesen a biztonsági övet, és szemrevételezéssel vizsgálja át csavarodás, rojtosodás, szakadások vagy kopott felületek szempontjából.
- Húzza ki teljesen a biztonsági övet, és lassan engedje vissza, hogy ellenőrizze a folyamatos, zökkenőmentes működést.
- Szemrevételezéssel ellenőrizze a biztonsági övet hiányzó vagy törött alkatrészek szempontjából.
- Győződjön meg róla, hogy a biztonsági öv figyelmeztető rendszer teljesen működőképes-e.

Ha a biztonsági öv nem teljesíti a fenti ellenőrzéseket vagy vizsgálatokat, a javítás elvégzése érdekében azonnal vegye fel a kapcsolatot MG márkaszervízzel.

Biztonsági övek karbantartása

NE próbálja meg eltávolítani, telepíteni, módosítani, szétszerelni vagy ártalmatlanítani a biztonsági öveket. Végeztesse el a szükséges javításokat egy MG márkaszervizben. A nem megfelelő kezelés nem rendeltetésszerű működéshez vezethet.

Ügyeljen rá, hogy ne szorulhassanak idegen vagy éles tárgyak a biztonsági öv mechanikájába. NE engedje, hogy folyadék szennyezze be a biztonsági öv csatját, mert az befolyásolhatja a csat reteszelődését.

A biztonsági övet csak langyos, szappanos vízzel szabad tisztítani. NE használjon oldószereket a biztonsági öv tisztításához. NE próbálja fehéríteni vagy festeni a biztonsági övet, mert gyengítheti az anyagát. A tisztítást követően törölje át egy kendővel, és hagyja megszáradni. NE hagyja a biztonsági övet teljesen visszahúzódni, amíg nem teljesen száraz. A biztonsági öveket tartsa tisztán és szárazon.

Ha vannak szennyeződések gyűlnek fel a visszahúzóban, a biztonsági öv lassan húzódik vissza. A szennyeződések eltávolításához tiszta, száraz kendőt használjon.

Biztonsági öv cseréje

Az ütközéses balesetek kárt tehetnek a biztonsági öv rendszerben. A sérülést követően előfordulhat, hogy a biztonsági öv rendszer nem képes megóvni a viselőjét, ami súlyos sérülést vagy halált is okozhat. Balesetet követően a biztonsági öveket azonnal ellenőrizni, szükség esetén cserélni kell.

Kisebb ütközéseket követően általában nem kell cserélni a biztonsági öveket, azonban a biztonsági öv rendszer egyéb részeit ellenőrizni kell. Kérjen tanácsot egy MG márkaszervisztől.

SRS légzsák (kiegészítő visszatartó rendszer)

Áttekintés

Az SRS légzsák egy kiegészítő visszatartó rendszer, amely csak súlyos frontális ütközés esetén nyújt KIEGÉSZÍTŐ védelmet. Nem helyettesíti a biztonsági öv viselésének szükségességét és követelményét.

A légzsákok a biztonsági övekkel együtt nyújtanak optimális védelmet a felnőttek számára, azonban csecsemők esetén más a helyzet. A járműben található biztonsági öveket és légzsákrendszereket nem csecsemők védelmére találták ki. A csecsemők biztonságáról gyermekvisszatartó rendszerrel kell gondoskodni.

Az SRS légzsák egy kiegészítő visszatartó rendszer, és általánosságban az alábbiakból áll:

- Elülső légzsákok (a kormánykerék közepén és a műszerfalon, a kesztyűtartó fölött találhatóak)
- Oldallégzsákok (az üléstámla külső oldalában találhatóak)
- Oldalsó függönylégzsákok (a tetőkárpitban találhatóak)
- Légzsákvezérlő egység

Vegye figyelembe, hogy ez a modelltől és a felszereltségi szinttől függ.

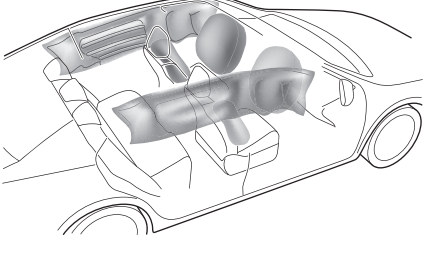

A légzsákok beszerelési helyén „AIRBAG” (légzsák) figyelmeztető felirat található.

Légzsák figyelmeztető lámpa

A légzsák figyelmeztető lámpa a műszercsoportban található. Ha ez a lámpa nem alszik ki, vagy menet közben világít, azt jelzi, hogy az SRS vagy a biztonsági öv meghibásodott. Mielőbb keressen fel egy MG márkaszervizt. Az SRS vagy a biztonsági öv meghibásodása azt jelenti, hogy azok egy balesetben nem fognak működésbe lépni.

Légzsák felfúvódása

Az elöl ülők ne helyezzék lábfejüket, térdüket vagy testük más részét az elülső légzsákra vagy annak közelébe.

A légzsák felfúvódásából eredő baleseti sérülések kockázatának minimalizálása érdekében a biztonsági öveket mindig megfelelően kell viselni. Emellett a vezető és az elülső utas úgy állítsa be az ülését, hogy az kellő távolságot biztosítson az elülső légzsákoktól. Ha a jármű rendelkezik oldallégzsákokkal/függönylégzsákokkal, a járművezetőnek és az elülső utasnak is úgy kell ülnie, hogy a felső-testük kellő távolságra legyen a jármű oldalától. Ez gondoskodik a maximális védelemről, amikor az oldallégzsákok/ függönylégzsákok felfúvódnak.

Amikor a légzsákok felfúvódnak, a megfelelő védelem nélküli gyermekek súlyos sérülést szenvedhetnek, vagy meg is halhatnak. NE utazzon a gyermeket a karjaiban vagy ölében tartva. A gyermekeknek az életkoruknak megfelelő biztonsági övet kell viselniük. NE hajoljon ki az ablakon.

A felfúvódó légzsák felhorzsolhatja az arcot, vagy más sérüléseket okozhat, ha az utas túl közel tartózkodik a légzsákhoz, amikor az felfúvódik.

NE rögzítsen vagy helyezzen tárgyakat a légzsákokra vagy azok közelébe. Ez hatással lehet a légzsák felfúvódásának irányára, vagy olyan repülőtestekké válnak, amelyek személyi sérülést vagy súlyos károkat okozhatnak a légzsák felfúvódásakor.

A felfúvódást követően a légzsák alkatrészei rendkívül forróak. NE érjen a légzsák alkatrészeihez. Égést vagy súlyos sérülést okozhat.

NE nyomja vagy üsse meg a légzsákok környékét vagy a hozzájuk kapcsoló alkatrészeket, hogy elkerülje a légzsákok véletlen felfúvódását, ami akár súlyos sérülést vagy halált is okozhat.

Ütközés esetén a légzsákvezérlő egység vizsgálja az ütközés által okozott lassulás vagy gyorsulás mértékét, hogy meghatározza, fel kell-e fújni a légzsákokat. A légzsák szinte azonnal, jelentős erővel, erős hang kíséretében felfúvódik.

Amennyiben az elülső ülésekben ülők üléspozíciója megfelelő, és viselik a biztonsági öveiket, a légzsákok kiegészítő védelmet nyújtanak a mellkasuk és arcuk számára, ha a jármű súlyos frontális ütközés résztvevője.

Az oldallégzsákok és függönylégzsákok célja, hogy súlyos ütközés esetén kiegészítő védelmet nyújtsanak a test ütközés felőli oldala számára.

FONTOS

- A légzsákok nem képesek megvédeni az utasok alsó testrészeit.
- A légzsákokat nem hátsó ütközésre, kisebb frontális vagy oldalirányú ütközésre vagy a jármű felborulására tervezték; erős fékezés hatására sem lépnek működésbe.
- Az elülső és oldalsó légzsákok rendkívül gyorsan fúvódnak fel és eresztenek le, ezért nem védenek az esetleges másodlagos ütközések hatásai ellen.
- A légzsák felfúvódásakor finom por szabadulhat fel. Ez nem üzemzavar jele, azonban a por irritálhatja a bőrt, és alaposan ki kell mosni a szemekből és az esetleges vágási, horzsolásos sérülésekből.
- Az elülső és oldalsó légzsákok a felfúvódást követően azonnal leeresztenek. Ez lágy csillapító hatást biztosít az utas számára, és azt is biztosítja, hogy nem takarja ki a járművezető kilátását előrefelé.

Elülső légzsákok

SOHA NE használjon a menetiránynak háttal rögzíthető gyermekvisszatartó rendszert AKTÍV LÉGZSÁKKAL védett ülésen, mert az a GYERMEK SÚLYOS SÉRÜLÉSÉT vagy HALÁLÁT okozhatja. Lásd „Utasoldali légzsák hatástalanítása”.

Az elöl ülők ne helyezzék lábfejüket, térdüket vagy testük más részét az elülső légzsákra vagy annak közelébe.

Szélsőséges esetekben a légzsák felfúvódását okozhatja, ha rendkívül egyenetlen útfelületen halad. Legyen rendkívül körültekintő, ha egyenetlen útfelületen halad.

A légzsákokat úgy tervezték, hogy súlyos ütközés esetén fúvódjanak fel. Az alábbi körülmények a légzsák felfúvódását okozhatják.

- Nagy sebességű frontális ütközés mozdíthatatlan vagy nem deformálódó szilárd tárggyal.

- A futómű súlyos sérülését okozó események, például a járdaszegélynek, útpadkának, mély árkoknak vagy kátyúknak ütközés.

Oldallégzsákok

Az ülés gyártása és anyaga kritikus fontosságú az oldallégzsák megfelelő működéséhez. Ezért NE helyezzen fel üléshuzatot, amely hatással lehet az oldallégzsák felfúvódására.

Súlyos oldalirányú ütközés esetén kinyílik a megfelelő oldali oldallégzsák (csak az érintett oldalon).

- A légzsák abban az esetben fúvódik fel, ha a jármű oldala szilárd tárggyal vagy másik járművel ütközik.

Függönylégzsákok

Súlyos oldalirányú ütközés esetén kinyílik a megfelelő oldali függönylégzsák (csak az érintett oldalon).

- A függönylégzsák abban az esetben fúvódik fel, ha a jármű oldala szilárd tárggyal vagy másik járművel ütközik.

Körülmények, amikor nem fúvódnak fel a légzsákok

A légzsákok felfúvódása nem a jármű sebességétől függ, hanem attól a tárgytól, aminek a jármű nekiütközik, az ütközés szögétől, valamint a jármű ütközésből eredő gyorsulásának vagy lassulásának ütemétől. Ha az ütközés erejét a karosszéria elnyeli vagy eloszlatja, előfordulhat, hogy nem nyílik ki a légzsák; azonban az ütközés körülményeitől függően ki is nyílhatnak. Ezért csak a légzsák felfúvódása alapján nem lehet meghatározni a jármű sérülésének súlyosságát.

Elülső légzsákok

Bizonyos esetekben nem nyílnak ki az elülső légzsákok Íme, néhány példa:

- Ha az ütközés helye nem a jármű elejének közepe.
- Az ütközés ereje nem elég nagy (nem tömör tárggyal ütközik, például lámpaoszloppal vagy sávelválasztó korláttal).
- Az ütközési felület nagy (egy teherautó csomagtérajtajával ütközik).
- A jármű hátulját vagy oldalát érő ütközés.

- A jármű felborulása.
- Frontális ütközés ferdén védőráccsal.

Oldallégzsákok és függönylégzsákok

Bizonyos esetekben nem nyílnak ki az oldallégzsákok és függönylégzsákok. Íme, néhány példa:

- Bizonyos szögben érkező oldalirányú ütközés.
- Kis erejű ütközés (például motorkerékpárral).
- A jármű középvonalától távol eső ütközés (például túlságosan a gépház vagy a csomagtér felé).
- A jármű felborulása.
- Frontális ütközés ferdén védőráccsal.
- A ferde irányú ütközés ereje nem elég nagy (nem tömör tárggyal ütközik, például lámpaoszloppal vagy sávelválasztó korláttal).
- Az ütközés ereje nem elegendő (másik álló vagy mozgó járművel).
- Az ütközés a jármű hátulját éri.

Utasoldali légzsák hatástalanítása

Az utasoldali légzsákot csak akkor szabad hatástalanítani, ha a menetiránynak háttal rögzíthető gyermekülést szerel az elülső utasülésre.

Ha felnőtt ül az elülső utasülésen, mindig legyen bekapcsolva a légzsák.

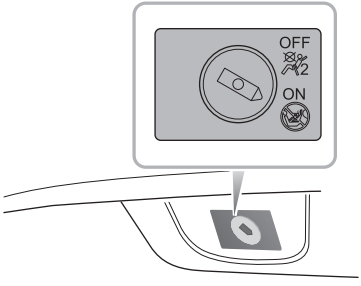

Az utasoldali légzsák hatástalanító kapcsolója a kesztyűtartóban található. Illessze be a kulcsot, és fordítsa a kapcsolót a be vagy ki állásba az utasoldali légzsák be- vagy kikapcsolásához.

Az utasoldali légzsák visszajelző lámpa a tetőn lévő lámpaegységben található. A lámpaegység formája a járműkonfigurációtól függően eltérő.

Ha a kapcsolót OFF (ki) állásba kapcsolja, az OFF (ki) visszajelző világít a lámpaegységben; ez jelzi, hogy az utasoldali légzsák hatástalanítva van.

Ha a kapcsolót ON (be) állásba kapcsolja, az ON (be) visszajelző világít a lámpaegységben; ez jelzi, hogy az utasoldali légzsák élesítve van.

Légzsákok javítása és cseréje

Javítási tájékoztató

NE szerelje be vagy alakítsa át a légzsákot. A jármű szerkezetének vagy a légzsákrendszer vezetékkötegének átalakítása szigorúan tilos!

A jármű szerkezeti átalakítása szigorúan tilos! Ez hatással lehet az SRS légzsákok rendeltetésszerű működésére.

NE engedje, hogy folyadék áztassa ezeket a területeket, és NE használjon ezeken a területeken benzint, mosószert, bútorápolót vagy polírozószert.

Ha víz éri vagy jut az SRS légzsákba, az kárt tehet benne, és befolyásolhatja a felfúvódását. Ebben az esetben azonnal vegye fel a kapcsolatot egy MG márkaszervizzel.

Ha a légzsák figyelmeztető lámpa nem világít, égve marad, sérült a jármű eleje vagy a légzsák burkolatán láthatóak sérülések, azonnal vegye fel a kapcsolatot egy MG márkaszervizzel.

FONTOS
• A légzsákmodulok eltávolítását vagy cseréjét MG márkaszerviznek kell elvégeznie. • Az első forgalomba helyezést (vagy a Légzsák cseréjét) követően 10 évvel egyes légzsákalkatrészeket MG márkaszervizben cseréltetni kell. A munka elvégzését követően alá kell írni és le kell pecsételni a szerviznapló megfelelő oldalát.

Légzsákrendszer alkatrészeinek cseréje

Az SRS légzsákok akkor is sérülhetnek egy ütközés során, ha a légzsák nem nyílt ki. A sérült légzsákok nem működnek megfelelően, és nem védik meg Önt és utasait, ha újabb ütközés történik, ami súlyos személyi sérüléshez vagy halálhoz vezethet. Annak érdekében, hogy az SRS-rendszer ütközés után biztosan megfelelően működjön, kérje a légzsákok átvizsgálását, szükség esetén cseréjét egy MG márkaszerviztől.

A légzsákok tervezésüknél fogva csak egyszer használhatóak. Amint a légzsák felfúvódott, ki kell cserélni az SRS-rendszer alkatrészeit. Kérje a cserét egy MG márkaszerviztől.

Légzsákok ártalmatlanítása

Amikor a járművet értékesíti, gondoskodjon róla, hogy az új tulajdonos is tisztában legyen azzal, hogy a jármű rendelkezik légzsákkal, és tisztában legyen az SRS alkatrészek cseréjének dátumával.

Ha a járművet elbontják, a ki nem nyílt légzsákok veszélyt jelenthetnek, ezért az ártalmatlanítás előtt biztonságos környezetben kell azokat felfújni. Ehhez szakszolgálatot vagy egy MG márkaszervizt vegyen igénybe.

Gyermekvisszatartó rendszerek

Fontos biztonsági tájékoztató a gyermekvisszatartó rendszerek használatához

Javasoljuk, hogy a 12 éven aluli gyermekek a jármű hátsó ülésén utazzanak az életkoruknak és testmagasságuknak megfelelő gyermekvisszatartó rendszerben rögzítve. A 2 évesnél fiatalabb csecsemőket csecsemőknek való gyermekvisszatartó rendszerben kell rögzíteni.

Javasoljuk az ENSZ ECE-R44 vagy ECE-R129 szabványnak megfelelő gyermekvisszatartó rendszerek használatát ebben a járműben. Ellenőrizze a gyermekvisszatartó rendszer jelöléseit.

Többféle típusú és műszaki tartalmú gyermekvisszatartó rendszer is kapható. Az optimális védelem érdekében válasszon a gyermeke életkorának és testtömegének megfelelő visszatartó rendszert.

Fontos, hogy betartsa a gyermekvisszatartó rendszer gyártója által mellékelt beszerelési útmutatót, illetve hogy minden gyermekvisszatartó rendszer legyen megfelelően a járműhöz rögzítve. Ha nem követi ezeket az útmutatásokat, baleset vagy hirtelen fékezés esetén a gyermek súlyos sérülését vagy halálát okozhatja.

- Minden utas, így a gyermekek is kötelesek viselni a biztonsági övet – vagy használni a megfelelő gyermekvisszatartó rendszert.
- Az MG határozott javaslata, hogy a 12 évesnél fiatalabb vagy 1,5 méternél alacsonyabb gyermekek a hátsó üléshez rögzített, megfelelő gyermekvisszatartó rendszerben rögzítve utazzanak.
- Egy gyermekvisszatartó rendszerben csak egy gyermek utazhat.
- Menet közben tartsa a karjaiban vagy az ölében a gyermeket.
- A gyermekülés vagy gyermekvisszatartó rendszer beszerelésekor győződjön meg a rögzítésről.
- Ha a menetiránynak háttal rögzíthető gyermekvisszatartó rendszert szerel a hátsó ülésre, a megfelelő oldali elülső ülést előre kell tolni; ha a menetiránnyal szemben rögzíthető gyermekvisszatartó rendszert szerel az elülső ülésre, előfordulhat, hogy el kell távolítania a fejtámlát.
- Soha ne engedje, hogy gyermeke menet közben felálljon vagy feltérdeljen az ülésre.

- Mindig gondoskodjon róla, hogy a gyermek megfelelően üljön a gyermekvisszatartó rendszerben.
- A biztonsági övek használatának módja nagy hatással van a biztonsági öv által nyújtott maximális védelemre. Tartsa be a gyermekvisszatartó rendszer gyártójának a biztonsági övek megfelelő használatával kapcsolatos útmutatóját. Ha a biztonsági övek nincsenek bekötve, még egy kis forgalmi baleset is személyi sérüléshez vezethet.
- A nem megfelelően rögzített gyermekvisszatartó rendszerek balesetben vagy vészfékezéskor elmozdulhatnak, és a többi utas sérülését okozhatják. Ezért a gyermekvisszatartó rendszer még akkor is legyen megfelelően és biztonságosan rögzítve a járműben, amikor nem utazik benne csecsemő vagy gyermek.

Figyelmeztetések és útmutató az elülső utasülésre szerelt gyermekvisszatartó rendszerekhez

***SOHA NE** használjon a menetiránynak háttal rögzíthető gyermekvisszatartó rendszert **AKTÍV LÉGZSÁKKAL** védett ülésen, mert az a **GYERMEK SÚLYOS SÉRÜLÉSÉT** vagy **HALÁLÁT** okozhatja.*

Ha a menetiránynak háttal rögzíthető gyermekvisszatartó rendszert kell az elülső utasülésre szerelni, a kulcs segítségével hatástalanítsa az elülső utasoldali légzsákot, mert ellenkező esetben súlyos személyi sérülést vagy halált okozhat.

Amint eltávolította a gyermekvisszatartó rendszert az elülső utasülésről, a kulcs segítségével élesítse újból az elülső utasoldali légzsákot.

Amikor gyermekvisszatartó rendszert szerel az elülső utasülésre, állítsa minél hátrébb az elülső utasülést.

Gyermekenként egy gyermekvisszatartó rendszert használjon.

Tanulmányozza a napellenzőn található biztonsági figyelmeztető címkét. Lehetőség szerint mindig a hátsó ülésre szerelje a gyermekvisszatartó rendszert. Ha az elülső ülésre kell szerelni a gyermekvisszatartó rendszert, mindig tartsa be a fenti figyelmeztetéseket.

Gyermekek biztonsága és az oldallégzsákok

Ne engedje a gyermekeket azon területekre, ahol a légzsákok felfúvódhatnak, mert fennáll a súlyos személyi sérülés veszélye.

Csak a gyermek életkorának, testmagasságának és testsúlyának megfelelő gyermekvisszatartó rendszert használja.

NE helyezzen tárgyakat azon területekre, ahol a légzsákok felfúvódhatnak, mert fennáll a súlyos személyi sérülés veszélye.

Oldalirányú ütközés esetén az oldallégzsákok jobb védelmet nyújtanak az utasok számára. A légzsák felfúvódásakor rendkívül nagy tágulási erő keletkezik, és ha az utas üléspozíciója nem megfelelő, a légzsákok, vagy az oldallégzsákok felfúvódási területén lévő tárgyak sérülést okozhatnak.

Amikor megfelelő gyermekvisszatartó rendszerben van megfelelően rögzítve a gyermek a hátsó ülésen, és a gyermek üléspozíciója is megfelelő, elegendő tér van a gyermek és az oldallégzsák között, így a légzsák akadály nélkül képes felfúvódni, vagyis a legjobb védelmet nyújtani.

A gyermekvisszatartó rendszerek csoportjai

3 pontos biztonsági övvel rögzítve

NE helyezzen a menetiránynak háttal rögzíthető gyermekvisszatartó rendszert az elülső utasülésre, mert az súlyos személyi sérülést vagy halált okozhat.

Javasoljuk, hogy a gyermekek mindig a jármű hátsó ülésén gyermekülésben vagy gyermekvisszatartó rendszerben rögzítve utazzanak, a 3 pontos biztonsági övvel bekötve.

ISOFIX gyermekvisszatartó rendszerek

A hátsó ülések ISOFIX-horgonyait csak ISOFIX rendszerekhez való használatra tervezték.

A gyermekvisszatartó rendszerek horgonyai kialakításuknál fogva csak a megfelelően rögzített gyermekvisszatartó rendszerek általi terhelést képesek elviselni. Tilos azokat felnőtt biztonsági övekhez, hevederekhez vagy más tárgyak, berendezések járműhöz rögzítésére használni.

Megjegyzés: Gyermekvisszatartó rendszer beszerelésekor és használatakor mindig kövesse a gyártó útmutatásait.

Megjegyzés: A jármű hátsó ülései rendelkeznek ISOFIX rögzítőpontokkal (az alábbi ábrán nyilakkal jelöltük), amelyek tervezésüknél fogva ISOFIX gyermekülések fogadására alkalmasak.

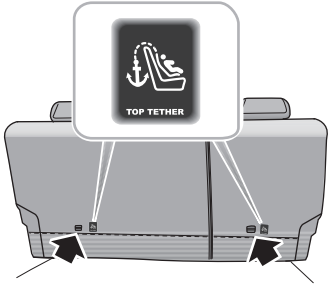

1 Rögzítse a járműhöz jóváhagyott ISOFIX gyermekvisszatartó rendszert a rögzítőkonzolokhoz.

2 Ha ISOFIX rögzítőkonzolokat használ az ülésre rögzítéshez, használhat univerzális ISOFIX gyermekvisszatartó rendszereket.

3 A gyermekvisszatartó rendszer Top Tether hevederének rögzítéséhez vezesse át a hevedert a fejtámla alatt, és rögzítse a lekötési ponthoz, ügyelve, hogy ne csavarodjon meg a heveder. Ha nem ISOFIX alsó konzolokat használ, a biztonsági övvel fejezze be a beszerelést a gyermekvisszatartó rendszer gyártójának utasításai szerint.

Megjegyzés: Ha ülésre szerelhető, univerzális jóváhagyással rendelkező gyermekvisszatartó rendszert használ, használni kell a Top Tether szíjat.

4 A beszerelést követően megfelelő erő kifejtésével biztosítsa, hogy a visszatartó rendszer stabilan rögzült.

Gyermekvisszatartó rendszerek számára jóváhagyott helyek

Javasoljuk az ENSZ ECE-R44 vagy ECE-R129 szabványnak megfelelő gyermekvisszatartó rendszerek használatát ebben a járműben. Ellenőrizze a gyermekvisszatartó rendszer jelöléseit.

Gyermekvisszatartó rendszerek számára jóváhagyott helyek (nem ISOFIX gyermekvisszatartó rendszerek)

Súlycsoport	Üléshelyzet			
	Elülső utas		Hátsó, külső	Hátsó, középső
	Ha az elülső utasoldali légzsák KI van kapcsolva			
	Légzsák BE	Légzsák KI		
0. csoport (< 10 kg)	X	U	U	U
0+ csoport (< 13 kg)	X	U	U	U
I. csoport (9–18 kg)	X	U	U	U
II. csoport (15–25 kg)	X	U	U	U
III. csoport (22–36 kg)	X	U	U	U
Megjegyzés: Táblázat betűinek jelentése: U = a súlycsoport univerzális gyermekvisszatartó rendszereihez jóváhagyva; X = az üléspozíció nem a súlycsoport gyermekvisszatartó rendszereihez.				

Gyermekvisszatartó rendszerek számára jóváhagyott helyek (ISOFIX gyermekvisszatartó rendszerek)

Üléshelyzet		Súlycsoport-kategóriák			
		0. csoport	0+ csoport	I. csoport	
		Hátrafelé néző		Előrefelé néző	Hátrafelé néző
		13 kg-ig		9–18 kg	
Elülső utasülés	Méretosztály	Nem ISOFIX-rendszerű			
	Üléstípus				
Hátsó, külső ülés ISOFIX	Méretosztály	C, D, E[1]		A, B, B1[1]	C, D[1]
	Üléstípus	IL[2]		IL[2], IUF[3]	IL[2]
Hátsó, középső ülés	Méretosztály	Nem ISOFIX-rendszerű			
	Üléstípus				

Megjegyzés: Az IL alkalmas a részben univerzális ISOFIX gyermekvisszatartó rendszerekhez. Tájékozódjon a gyermekvisszatartó rendszer gyártójának járműjavaslataival kapcsolatban;

Az IUF alkalmas a súlycsoporthoz és ISOFIX méretosztályhoz jóváhagyott univerzális menetiránnyal szemben rögzíthető ISOFIX gyermekvisszatartó rendszerekhez;

[1] Az univerzális és részben univerzális gyermekülésrendszerek ISOFIX méretosztályát az A–G nagybetűk határozzák meg. Ezek az azonosító jelzések megtalálhatóak az ISOFIX gyermekülésen.

[2] A kiadás időpontjában a javasolt 0+ csoportos ISOFIX csecsemőülés a Britax Römer Baby-Safe.

[3] A kiadás időpontjában a javasolt I. csoportos ISOFIX csecsemőülés a Britax Römer Duo.

Megjegyzés: A kiadás időpontjában a javasolt II–III csoportos ISOFIX csecsemőülés a KidFix II XP SICT.

i-Size gyermekülések táblázata

A táblázat javaslatokat tartalmaz arra vonatkozóan, mely i-Size gyermekülés mely helyeken, és mekkora gyermekhez használható.

A gyermekülésnek rendelkeznie kell az ENSZ R129 előírása szerinti jóváhagyással.

Gyermekülés típusa	Elülső utasülés	Hátsó, külső ülések	Hátsó, középső ülés
i-Size gyermekvisszatartó rendszerek	X	I–U	X

Megjegyzés: Az I–U alkalmas előrefelé és hátrafelé néző i-Size gyermekvisszatartó rendszerekhez. Az X nem alkalmas i-Size visszatartó rendszerekhez.

0./0+ csoportos gyermekvisszatartó rendszer

Amikor az elülső utasoldali légzsák aktív, soha ne szereljen a menetiránynak háttal rögzíthető gyermekvisszatartó rendszert az elülső utasülésre, mert súlyos személyi sérülést vagy halált okozhat.

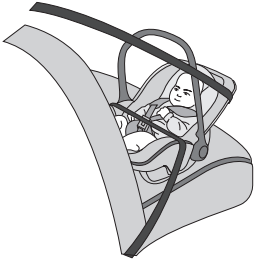

A fekvő helyzetbe állítható gyermekvisszatartó rendszerek a legalkalmasabb 10 kg-nál könnyebb (általában 9 hónaposnál fiatalabb) vagy 13 kg-nál könnyebb (általában 24 hónaposnál fiatalabb) csecsemők számára.

I. csoportos gyermekvisszatartó rendszer

Amikor az elülső utasoldali légzsák aktív, soha ne szereljen a menetiránynak háttal rögzíthető gyermekvisszatartó rendszert az elülső utasülésre, mert súlyos személyi sérülést vagy halált okozhat.

A menetiránynak háttal/menetiránnyal szemben rögzíthető gyermekvisszatartó rendszerek a legalkalmasabbak a 9–18 kg-os (általában 9 hónaposnál idősebb, de 4 évesnél fiatalabb) gyermekek számára.

II. csoportos gyermekvisszatartó rendszer

A biztonsági öv vállhevederét a vállon és a felsőtesten kell elvezetni, a nyaktól távol. Az öv csípőhevederét a csípőn kell elvezetni, a hastól távol.

A gyermekvisszatartó rendszer és a 3 pontos biztonsági öv kombinációja a legalkalmasabb a 15–25 kg-os (általában 3 évesnél idősebb, de 7 évesnél fiatalabb) gyermekek számára.

III. csoportos gyermekvisszatartó rendszer

A biztonsági öv vállhevederét a vállon és a felsőtesten kell elvezetni, a nyaktól távol. Az öv csípőhevederét a csípőn kell elvezetni, a hastól távol.

Az ülésmagasító és a 3 pontos biztonsági öv kombinációja a legalkalmasabb a 22–36 kg-os, 1,5 méteresnél alacsonyabb (általában 7 éves vagy 7 évesnél idősebb) gyermekek számára.

Elindulás és vezetés

148 Kulcsok

151 Gyermekzár

152 Riasztórendszer

158 Hajtásrendszer beindítása és leállítása

162 Gyalogosfigyelmeztető rendszer

163 Gazdaságos és környezetbarát közlekedés

166 Töltéssel és külső eszköz áramellátásával követelmények

185 Elektromos hajtómű

194 Fékrendszer

205 Adaptív sebességtartó automatika

214 Parkolássegéd

*217 Hátsó vezetéstámogató rendszer**

223 Abroncsnyomás-felügyelet (TPMS)

224 Vezetéstámogató rendszer

240 Teherszállítás

Kulcsok

Áttekintés

A pótkulcsot tartsa biztonságos helyen – ne a járműben!

Az intelligens kulcs érzékeny elektromos alkatrészeket tartalmaz, ezért óvni kell az ütésektől, a vízkártól, a magas hőmérséklettől és páratartalomtól, a közvetlen napfénytől, valamint az oldószerek, viaszok és súroló hatású tisztítószerek hatásaitól.

Járművéhez két intelligens kulcsot mellékeltünk, amelyek mindegyike tartalmaz a vezetőoldali ajtó mechanikus zárját működtető mechanikus kulcsot. A mellékelt intelligens kulcsokat a jármű biztonsági rendszeréhez programoztuk, ezért a járműhöz fel nem programozott kulcsok nem működtetik a jármű kulcs nélküli beléptető rendszerét vagy a jármű indításgátlóját.

Intelligens kulcs

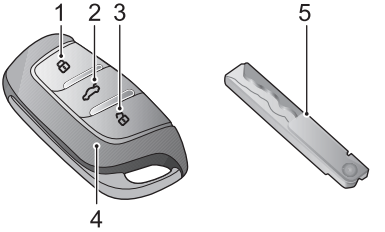

1 Zárás gomb
2 Csomagtér gomb
3 Nyitás gomb
4 Intelligens kulcs
5 Mechanikus kulcs

Az intelligens kulcs csak bizonyos távolságon belül működik. Működési tartományát befolyásolhatja a kulcsban lévő elem állapota, illetve a fizikai és földrajzi környezet. Biztonság érdekében, miután az intelligens kulccsal bezárta járművét, ellenőrizze, hogy járműve tényleg be van-e zárva.

Ha kulcsa elveszett, ellopták vagy megsérült, MG márkaszervizben kérhet cserét. Az elveszett/ellopott kulcs inaktiválható. Ha megtalálja az elveszett kulcsot, egy MG márkaszervizben újraaktiváltathatja.

Megjegyzés: Előfordulhat, hogy a hivatalos MG márkaszervizen kívül készült kulcs nem indítja a motort, és hatással van járműve biztonságára. A kulcs megfelelő pótlásához javasoljuk, hogy kérje MG márkaszerviz segítségét.

Megjegyzés: Az új kulcs nem készül el azonnal, mert azt az MG márkaszerviznek a járműre kell programoznia.

Megjegyzés: Ha intelligens kulccsal használja járművét, ne helyezze azt erős rádióinterferenciát okozó készülékek (például laptop vagy más elektronikai termékek) közelébe, mert befolyásolhatja a kulcs működését.

Elemcsere

Használja a képes útmutatót az intelligens kulcs elemének cseréjéhez, ha az alábbiak bármelyikét tapasztalja:

- Az intelligens kulcs nyitási/zárási funkciójának működési tartománya lecsökkent;
- A motorindítás-gátló figyelmeztető lámpa villog a műszercsoporton.

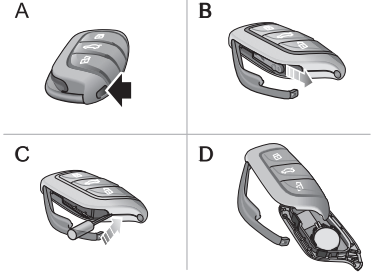

1 Nyomja meg a gombot (A) az intelligens kulcson a díszburkolat eltávolításához.

2 A nyíl irányában távolítsa el a mechanikus kulcsot (B).

3 Illesszen egy arra alkalmas lapos szerszámot a kulcs oldalába (C), óvatosan feszítse le az elemtartó fedelet, és válassza szét az alsó és felső burkolati elemet.

4 Távolítsa el az elemet a tartóból.

5 Helyezzen új elemet a tartóba, és ellenőrizze, hogy teljesen érintkezik-e azzal.

Megjegyzés: Ügyeljen az elem helyes polaritásra (a „+” oldal lefelé nézzen).

Megjegyzés: CR2032 elemet használjon.

6 Helyezze vissza a burkolatot, és nyomja erősen, ügyelve rá, hogy a burkolat menti hézag egyenletes legyen.

7 Helyezze vissza a mechanikus kulcsot, és zárja a díszburkolatot.

8 Indítsa be a motort, hogy újraszinkronizálja a kulcsot a járművel.

FONTOS
• A hibás vagy nem megfelelő elem használata kárt tehet az intelligens kulcsban. Az új elem névleges feszültsége, mérete és műszaki paraméterei egyezzenek meg a régiével. • Az elem helytelen behelyezése kárt tehet a kulcsban. • A használt elem ártalmatlanításakor be kell tartani a vonatkozó környezetvédelmi előírásokat.

Gyermekzár

SOHA ne hagyjon gyermeket felügyelet nélkül a járműben.

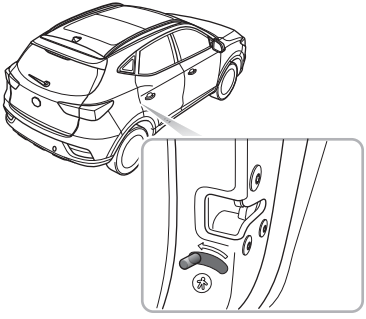

A gyermekzár az alábbiak szerint aktiválható vagy inaktiválható:

- Nyissa ki a megfelelő oldali ajtót, állítsa a gyermekzár karját a nyíl irányában zárt helyzetbe a gyermekzár aktiválásához;
- Nyomja a kart a nyíllal ellentétes irányban nyitott állásba a gyermekzár inaktiválásához.

Ha a gyermekzár aktív, az adott oldali hátsó ajtó nem nyitható a jármű belsejéből, csak a járművön kívülről.

Riasztórendszer

Járműve rendelkezik elektronikus lopásgátló riasztóval és elektronikus indításgátló rendszerrel. A maximális biztonság és kezelési kényelem érdekében kifejezetten javasoljuk, hogy figyelmesen olvassa végig ezt a fejezetet, hogy teljesen megértse a lopásgátló rendszerek be- és kikapcsolását.

Elektronikus indításgátló

Az elektronikus indításgátló célja, hogy megvédje járművét az eltulajdonítástól. Az elektronikus indításgátló csak a hozzá párosított kulccsal inaktiválható a jármű indításához.

Nyomja meg a START/STOP gombot a műszercsoporton. Amint a rendszer érvényes kulcsot észlel, az indításgátló rendszer automatikusan kikapcsol.

Ha az üzenetközponton a „Smart Key Not Detected” (intelligens kulcs nem észlelve) vagy a „Put Key Into Back-up Position” (helyezze a kulcsot a tartalék helyzetbe) üzenet látható, vagy világít az elektronikus indításgátló figyelmeztető lámpája, helyezze az intelligens kulcsot a középkonzolon lévő pohártartó aljára (lásd „Alternatív indítási folyamat” a „Hajtásrendszer beindítása és leállítása” fejezetben), vagy használja a tartalék kulcsot. Ha a jármű továbbra sem indítható, vegye fel a kapcsolatot egy MG márkaszervizzel.

Karosszéria lopásgátló rendszere

Nyitás és zárás

Amikor a járművet bezárja, az irányjelzők háromszor felvillannak; amikor kinyitja, az irányjelzők egyszer felvillannak.

Ajtózárak működtetése (kulcs)

Zárás kulccsal

- Zárás a távirányítós kulccsal: nyomja meg a zárás gombot a kulcson, hogy bezárja a járművet, miután becsukta az ajtókat, géptetőt és csomagtérajtót.
- Zárás a mechanikus kulccsal: részlegesen húzza ki az ajtókilincs fogantyúját, illesszen egy alkalmas lapos szerszámot a burkolat alá, és óvatosan távolítsa el az ajtózár borítását, majd helyezze a kulcsot a vezetőoldali ajtó zárjába, és fordítsa el a kulcsot az óramutató járásával egyező irányba a jármű zárásához.

Nyitás kulccsal

- Nyitás a távirányítós kulccsal: nyomja meg a nyitás gombot a kulcson, hogy kinyissa a járművet.
- Nyitás a mechanikus kulccsal: részlegesen húzza ki az ajtókilincs fogantyúját, illesszen egy alkalmas lapos szerszámot a burkolat alá, és óvatosan távolítsa el az ajtózár borítását, majd helyezze a kulcsot a vezető-oldali ajtó zárjába, és fordítsa el a kulcsot az óramutató járásával ellentétes irányba a jármű nyitásával.

Find My Car

Miután a jármű néhány percig zárt állapotban van, a távirányítós kulcs zárás gombjának ismételt megnyomása aktiválja a Find My Car funkciót. A funkció hang- és fényjelzésekkel azonosítja a járművet. Ha ismét megnyomja a Zárás gombot a kulcson, felfüggeszti a műveletet. A Nyitás gomb megszakítja a műveletet. A funkciót a szórakoztató rendszer kijelzőjén lehet beállítani.

Megjegyzés: Ha a jármű hajtásrendszerét nem kapcsolják ACC/ON/READY helyzetbe 15 másodperccel a jármű mechanikus kulccsal történő kinyitását követően, bekapcsol a lopásgátló riasztó.

Megjegyzés: Ha a jármű távirányítós kulccsal történő kinyitását követően néhány másodpercig egy ajtót vagy fedelet sem nyitnak ki, minden ajtó automatikusan visszazár.

Ajtózárak működtetése (kulcs nélküli)

A kulcs nélküli beléptető rendszer képes kinyitni az ajtókat és a csomagtérfedelet, amíg magánál tartja az intelligens kulcsot, és megközelíti a járművet.

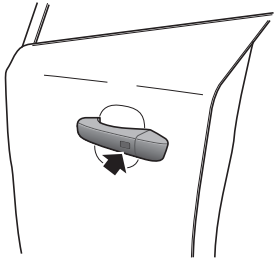

FONTOS
A kulcs nélküli rendszer megfelelő működéséhez az intelligens kulcsnak a járműtől 1,5 méteren belül kell lennie.

Kulcs nélküli zárás

Miután OFF (ki) állásba kapcsolta a START/STOP kapcsolót és elhagyta a járművet, nyomja meg az ajtókilincs gombját, mielőtt eltávolodik a járműtől, hogy bezárja az összes ajtót és a csomagtérajtót (nem kell megnyomni a kulcs gombját). Ne feledje, ez a riasztót és az indításgátlót is élesíti.

Kulcs nélküli nyitás

Nyomja meg az elülső ajtókilincsen lévő gombot a jármű zárjainak kinyitásához, majd húzza meg az ajtókilincset az ajtó kinyitásához.

Megjegyzés: Ha a jármű zárva van, az intelligens kulcs tartományán belül tartózkodik, és megnyomja az ajtókilincs gombját, de ezután nem végez további műveletet, a jármű 30 másodperc elteltével automatikusan visszazár, hogy biztonságban maradjon.

FONTOS
Miután az ajtót a kulccsal bezárta, nyomja meg a gombot az ajtókilincsen a zárak kinyitásához. Ha a jármű nem nyitható vagy zárható a szokásos módon, kérje MG márkaszerviz segítségét.

Félrezárás

Ha a vezetőoldali ajtó nincsen teljesen bezárva, amikor megnyomja az intelligens kulcs gombját, vagy a START/STOP kapcsoló nincsen OFF (ki) állásba kapcsolva, a jármű egyszeri kürtszóval jelzi a félrezárást. Ebben az esetben egyik ajtózár sem fog bezáródni, és a riasztórendszer sem élesedik.

Ha a vezetőoldali ajtó csukva van, az utasoldali ajtó, a gépháztető és a csomagtérajtó nincsen teljesen csukva, a zárási folyamat során a kürt egyszer megszólal, hogy jelezze a félrezárást. Azonban a biztonsági rendszer „részleges élesítése” annyi rendszert aktivál, amennyit csak lehet (minden teljesen csukott ajtó, gépházfedél vagy csomagtérajtó zárja védve lesz, de a nyitott ajtók nem). A riasztás visszajelző villog. Amint egy nyitott ajtót becsuknak, a rendszer automatikusan élesedik.

Lopásgátló riasztó hangjelzése

Ha a lopásgátló riasztót működésbe hozzák, a jármű kürtje folyamatosan szól. Nyomja meg a kulcs NYITÁS gombját, ezzel inaktiválja a lopásgátló riasztást.

Belső nyitás és zárás kapcsoló

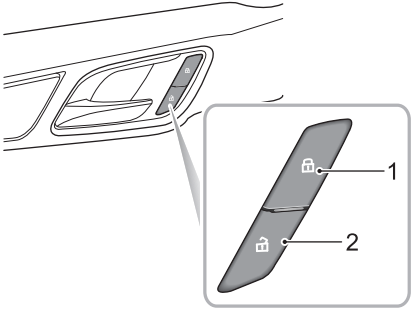

1 Zárás kapcsoló

2 Nyitás kapcsoló

Ha a lopásgátló riasztás nincsen működésben, nyomja meg a zárás kapcsolót (1) az összes ajtó bezárásához; nyomja meg a nyitás kapcsolót (2) az összes ajtó nyitásához.

Megjegyzés: Ha a lopásgátló riasztórendszer élesítve van, a nyitás/zárás gomb megnyomása nem nyitja/zárja az ajtózárakat, hanem működésbe hozza a riasztórendszert.

Ha az ajtók, gépházfedél és csomagtérajtó csukva van, nyomja meg a belső zárás kapcsolót. Világít a belső zárás kapcsoló sárga visszajelzője.

Ha a félrezárást nem a vezetőoldali ajtó, a csomagtérajtó vagy a gépházfedél okozza, nyomja meg a belső zárás kapcsolót. Világít a belső zárás kapcsoló sárga visszajelzője.

Belső ajtókilincsek

A belső ajtókilincsekkel nyithatja az ajtót:

1 Húzza meg egyszer az ajtókilincset az ajtózár nyitásához.

2 Húzza meg még egyszer az ajtókilincset az ajtó nyitásához.

Sebességalapú zárás

Minden ajtó automatikusan bezáródik, ha a haladási sebesség nagyobb, mint 15 km/óra.

Automatikus zárnyitás

Amikor a START/STOP kapcsolót OFF (ki) állásba kapcsolják, minden ajtózár automatikusan kinyílik.

Csomagtérajtó

Ha a csomagtérajtó a szállított rakomány miatt nem csukható be, menet közben mindig legyenek csukva az ablakok, válassza a felsőtest irányt a légkondicionálón, és állítsa a ventilátor-fordulatszámot maximumra, hogy csökkentse a járműbe jutó kipufogógázok mennyiségét.

Csomagtérajtó-nyitási üzemmód

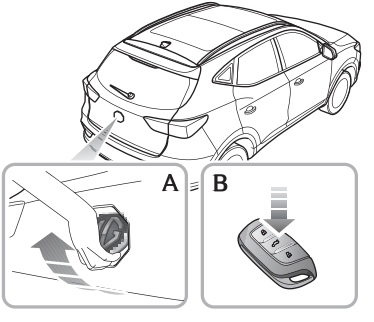

A csomagtérajtó az alábbi 2 módon nyitható:

1 Amikor a járművet kinyitják, vagy a párosított kulcs a csomagtérajtó 1 m-es környezetében található, közvetlenül kinyithatja a csomagtérajtót a csomagtérajtón lévő embléma felemelésével (A. ábra).

2 Amikor a START/STOP kapcsoló OFF (ki) állásban van, a csomagtérajtó kinyitásához nyomja legalább 2 másodpercig a kioldás gombot a távirányítós kulcson (B. ábra).

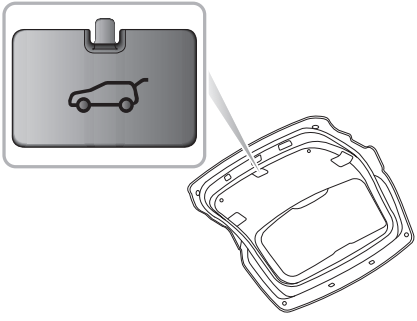

Csomagtérajtó nyitása vészhelyzetben

A csomagtérajtó vésznyitója a csomagtérajtó burkolatának közepén található.

Hajtsa le a hátsó ülést, hogy hozzáférjen, távolítsa el a vakdugót, és fordítsa el a vészhelyzeti nyitógombot az óramutató járásával ellentétes irányába, hogy belülről nyissa a csomagtérajtót.

Hajtásrendszer beindítása és leállítása

START/STOP kapcsoló

A kulcs nélküli START/STOP kapcsoló a kormányoszlop jobb oldalán található műszerfali panelen lévő nyomógomb. A kapcsoló működtetéséhez az intelligens kulcsnak a járműben kell lennie.

Az üzemállapot-jelzések a következők:

Visszajelző ki (OFF)

Ha a kapcsolót nem működtették, és egy visszajelző sem világít, a hajtásrendszer KI van kapcsolva. Az elektromos ülések és a külső visszapillantó tükrök üzemképesek maradnak.

Sárga fény (ACC)

Ha megnyomja a START/STOP gombot, és nem nyomja le a fékpedált, amikor a hajtásrendszer KI van kapcsolva, ACC üzemmódba kapcsol, és a sárga visszajelző világít a kapcsoló gombján. ACC üzemmódban néhány segédberendezés működtethető, például az elektromos ablakok.

Zöld fény (ON/READY)

- Ha ACC üzemmódban megnyomja a START/STOP gombot anélkül, hogy lenyomná a fékpedált, a rendszer ON (be) állapotba kapcsol, és világít a zöld visszajelző. Így a többi elektromos rendszer is működőképes.
- Ha a P fokozatban megnyomja a START/STOP gombot, és lenyomja a fékpedált, a jármű READY (kész) üzemmódba kapcsol, világít a zöld visszajelző, és a READY (kész) üzenet jelenik meg a műszercsoport információs kijelzőjén. Ez azt jelzi, hogy minden elektromos rendszer működőképes, és a jármű indulásra kész.

Megjegyzés: Ha a járművezető OFF (KI) üzemmódban elhagyja a járművet, és az intelligens kulcsot a járműben felejti, a vezetőoldali ajtó újranyitását követően a műszercsoporton figyelmeztető üzenet jelenik meg arról, hogy a kulcs még a járműben található.

Megjegyzés: Ahhoz, hogy a fokozatválasztó kapcsolót elmozdítsa P állásból, a járműnek ON/READY (be/kész) üzemmódban kell lennie, és le kell nyomni a fékpedált.

Ha járművét erős rádiójelek érik, előfordulhat, hogy a kulcs nélküli beléptető és indító rendszer az interferencia miatt nem működik megfelelően. Lásd „Alternatív indítási folyamat”.

READY (kész) üzemmód

Hajtásrendszer READY (kész) üzemmódba kapcsolása:

1 Győződjön meg róla, hogy minden szükségtelen elektromos fogyasztó ki van-e kapcsolva.

2 Győződjön meg róla, hogy a rögzítőfék aktiválva van-e.

3 Válassza a P vagy N fokozatot (ha a fokozatválasztó kapcsoló más állásban van, a hajtásrendszer nem kapcsolható ON/READY üzemmódba).

4 Nyomja le a fékpedált.

5 Nyomja meg a START/STOP kapcsolót (ne tartsa nyomva a gombot, azonnal engedje el)

FONTOS

- Ha a jármű nem kapcsol READY (kész) üzemmódba, ellenőrizze a figyelmeztető visszajelzőket vagy üzeneteket a műszercsoport üzenetközpontjában. Rendkívül alacsony hőmérsékleten tartson 5 perc szünetet két indítási kísérlet között. Ha 3 kísérletet követően sem tud a hajtásrendszer READY (kész) üzemmódba kapcsolni, kérjen segítséget egy MG márkaszerviztől vagy egy autómentő szolgálattól.
- Ne hagyja a hajtásrendszert sokáig ACC vagy ON/READY üzemmódban, mert az elektromos rendszer túlzott használata az akkumulátor lemerüléséhez vezethet.
- A jármű rendelkezik lopásgátló rendszerrel. A függetlenül beszerzett kulcsokkal nem működik a beléptetés és a rendszer indítása. Minden új kulcsot a gyártó szoftverével kell felprogramozni.
- Járműve összetett elektronikus vezérlőrendszerekkel rendelkezik, ezért ügyeljen rá, hogy a rádióhullámokat sugárzó egyéb berendezéseket tartsa távol az intelligens kulcstól és a középkonzol tárolórekeszeitől. Interferenciát, ezáltal üzemzavarokat okozhatnak. Lásd „Alternatív indítási folyamat”.

Alternatív indítási folyamat

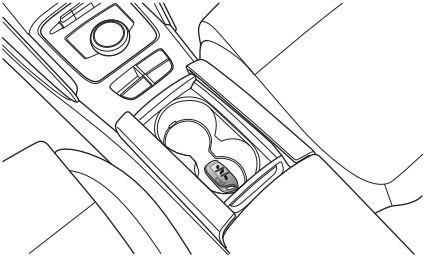

Ha a jármű olyan helyen tartózkodik, ahol erős a rádiósugárzás, és a jelek interferenciát okoznak, vagy az intelligens kulcs eleme lemerült, az alábbi lépésekkel megpróbálhatja beindítani a járművet:

1 Helyezze az intelligens kulcsot gombokkal felfelé a középkonzolon lévő pohártartó közepének üregébe – az ábrán látható módon.

2 Ügyeljen rá, hogy a P vagy az N fokozat legyen kiválasztva, nyomja le a fékpedált, majd nyomja meg a START/STOP kapcsolót a jármű beindításához.

Ha a jármű hajtásrendszerének állapota azt követően sem módosítható, hogy a jármű elhagyta az erős rádióinterferenciát okozó területet, vagy kicserélték az intelligens kulcs elemét, kérje MG márkaszerviz segítségét.

FONTOS
Az alternatív indítási folyamatra csak akkor van szükség, ha az intelligens kulcs eleme nagyon vagy teljesen lemerült. Amint a járművet eltávolították a túlzott rádióinterferenciát okozó területről, a kulcs nélküli beléptető rendszer és a Start-Stop rendszer működése általában helyreáll.

Hajtásrendszer kikapcsolása

Hajtásrendszer kikapcsolása:

1 Miután megállt a járművel, MINDIG tartsa nyomva a fékpedált.

2 Az elektronikus fokozatválasztó kapcsolóval válassza ki a P fokozatot. Ez automatikusan aktiválja a rögzítőféket – ellenőrizze a rögzítőfék aktiválását.

3 Nyomja meg a START/STOP kapcsolót a hajtásrendszer kikapcsolásához.

Megjegyzés: Mielőtt elhagyná a járművet, ellenőrizze a rögzítőfék figyelmeztető lámpáját és a műszercsoport üzenetközpontján megjelenő üzenetet, amely megerősíti, hogy a rögzítőfék aktiválódott.

Gyalogosfigyelmeztető rendszer

Járműve a még nagyobb biztonság érdekében gyalogosfigyelmeztető rendszerrel van felszerelve. Amikor a jármű alacsony sebességgel halad, a rendszer szabályoz egy hangszórót, amely figyelmezteti a gyalogosokat járműve jelenlétére.

Figyelmeztető hangjelzések stratégiája

A hangszóró az alábbi feltételek teljesülése esetén szólal meg:

1 A jármű READY (kész) állapotban van;

2 A gyalogosfigyelmeztető rendszer működőképes;

3 Gyorsítás közben, ha a jármű sebessége alacsonyabb, mint 30 km/óra; lassítás közben a jármű sebessége legfeljebb 25 km/óra.

Gazdaságos és környezetbarát közlekedés

Bejáratás

A fékeknek és abroncsoknak „bekoptatásra” van szükségük, hogy alkalmazkodjanak a mindennapi közlekedési igényekhez. Az első 1500 km során lehetőség szerint kerülje az erős fékezést.

Gazdaságos közlekedés

Vezetési stílusa jelentős hatással van a jármű és a jármű akkumulátorának élettartamára.

Vezessen egyenletesen

Ha számít az akadályokra, és időben lassít, nincs szükség annyi gyorsításra és erős fékezésre. Az egyenletes vezetési stílus nem csak az akkumulátort/hatótávot kíméli, de a fékek és a gumiabroncsok kopását is csökkenti.

Kerülje a maximális sebességet

A nagy sebesség a fogyasztást és a zajszintet is jelentősen megnöveli.

Vezessen előrelátóan

Kerülje az akadozó forgalmat vagy a forgalmi dugókat. Igyekezzen minél előbb észlelni a forgalom akadozását, tartson elegendő távolságot a járműve előtt haladóktól, és időben lassítson. Ne tartsa a lábát a fékpedálon, ha nincsen szükség fékezésre, ami a betétek túlmelegedését és idő előtti kopását eredményezi.

Elektromos berendezések használata

Az elektromos berendezések használata csökkenti az akkumulátorból kinyerhető teljesítményt. Bár elengedhetetlen a komfortos beltér fenntartásához, az olyan rendszerek, mint a légkondicionáló használata növelik az energiafogyasztást, és csökkentik a jármű hatótávját.

Közlekedés különleges környezetben

Közlekedés esőben vagy hóban

A vészfékezés, gyorsítás és kormányzás rontja a jármű úttartását és tapadását.

- Esőben az ablakok bepárásodhatnak, rontva a kilátást (használja a légkondicionáló páramentesítő funkcióját).
- Csökken a tapadás, ezért vezessen óvatosan.
- Esőben csökkentse a sebességet. Kerülje az aquaplaninget (amikor egy vízfilm elválasztja a gumiabroncsokat az úttól), amely hatással van a kormányzásra és a fékezési teljesítményre.

Áthajtás vízen

Kerülje a nagy eső utáni áradásokat, amelyek súlyos károkat okozhatnak a járműben.

Átvizsgálás és szerviz

Rendszeresen ellenőrizze a gumiabroncsok nyomását

A túl alacsony nyomású abroncsok növelik a gördülési ellenállást, ez pedig a fogyasztást növeli. A túl alacsony vagy túl magas nyomású abroncsok gyorsabban elkopnak, és a jármű kezelhetőségére is káros hatással vannak.

Ne szállítson felesleges rakományt

A felesleges rakomány súlya pazarolja az energiát, különösen gyakori megállás és elindulás esetén, amikor álló helyzetből kell ismételten elindulni.

Legyen mindig beállítva a futómű

Legyen mindig helyesen beállítva a futómű. Kerülje a járdaszegéllyel való ütközést, és egyenetlen útfelületen csökkentse a sebességet. Ha a műszaki paramétereken kívül esik a futóműbeállítás, erősebben kopnak a gumiabroncsok, de a terhelést és az energiafogyasztást is megnöveli.

Töltéssel és külső eszköz áramellátásával követelmények

Normál esetben egy lassú töltési módszert javaslunk, kerülje a gyorstöltők folyamatos vagy rendszeres használatát.

Bármely töltőberendezés használata előtt ellenőrizze az aljzatokat, csatlakozókat és vezetékeket sérülések szempontjából. NE használjon olyan berendezést, amelyen nem rendeltetésszerű használat vagy sérülések nyomai láthatóak.

Javasoljuk, hogy a töltőkábelt először a töltőberendezéshez csatlakoztassa, csak ezt követően csatlakoztassa a járműhöz, és kezdje meg a töltést.

NE próbálja töltés közben READY (kész) üzemmódba kapcsolni a jármű hajtásrendszerét.

A töltés befejezését követően kapcsolja le a töltőberendezést (ha szükséges), válassza le a kábelt a járműről, helyezze vissza a vízzáró dugókat, és zárja le a töltőcsatlakozó fedelét. Ezután, szükség esetén, válassza le a kábelt a töltőről (ahol ez lehetséges).

Esős napokon, ha lehetséges, ne csatlakoztassa a járművet szakadó esőben vagy viharban a töltőhöz. Ha túl sok vizet talál a töltőcsatlakozók közelében, arra alkalmas száraz kendővel minél jobban szárítsa meg, mielőtt eltávolítaná a vízzáró dugókat, és csatlakoztatná a töltőkábeleket.

NE érintse a töltőcsatlakozót vagy a töltődugót nedves kézzel.

NE álljon vízben vagy havon a töltőcsatlakozó csatlakoztatásakor vagy leválasztásakor.

NE próbálja meg a töltést, ha a töltőcsatlakozó vagy -dugó nedves.

A töltőcsatlakozót és a töltődugót mindig tartsa tisztán és szárazon. Mindig olyan helyen tartsa a töltőkábelt, ahol nem érheti víz vagy nedvesség.

Csak a megfelelő töltőt használja az elektromos jármű töltéséhez. Ha eltérő töltőt vagy csatlakozókiosztást használ, az meghibásodást okozhat.

Ügyeljen rá, hogy ne ejtse le a töltő csatlakozódugóját. Ez károsodáshoz vezethet.

Azonnal HAGYJA ABBA a töltést vagy a külső eszköz áramellátását, ha bármilyen rendellenességet, például szikrákat, tüzet vagy füstöt észlel.

Mindig a töltőcsatlakozó markolatát vagy magát a csatlakozót fogja, amikor csatlakoztatja vagy eltávolítja a töltőkábelt, mert ha a kábelt húzza meg (nem a markolatot), a belső vezetékek leválhatnak vagy megsérülhetnek. Ez áramütést vagy tüzet okozhat.

A nagyfeszültségű töltőberendezés vagy a külső eszköz áramellátása hatással lehet az elektronikus orvostechnikai eszközök működésére. Ha elektronikus orvostechnikai eszközt, például szívritmus-szabályozót használ, elektromos járműve töltése vagy a külső eszköz töltése hatással lesz az eszköz működésére. Bizonyos esetekben a töltő által létrehozott elektromágneses hullámok súlyos hatással lehet az orvostechnikai eszköz működésére.

SOHA ne irányítson magas nyomású vízsugarat közvetlenül a töltőcsatlakozó fedelére vagy a töltőpont közelébe.

A jármű töltése otthon

Bár MG járművéhez melléketünk otthoni töltőkészletet, rendkívül fontos, hogy szakképzett villanyszerelővel ellenőriztesse ingatlana áramhálózatát, hogy elbírja-e a töltőberendezést. Kérje szakértő tanácsát azzal kapcsolatban, hogy jelenlegi áramhálózata és áramkörei képesek-e kielégíteni egy töltőberendezés igényeit.

Telepített töltőállomások

Több vállalat is árul és telepít otthoni töltőállomásokat. Arra kérjük, hogy kizárólag szakképzett, megbízható beszállító és szerelő szolgáltatásait vegye igénybe – nem megfelelő berendezés felszerelés, vagy nem szakszerű munka esetén az áramkör túlmelegedhet és tüzet okozhat.

Útmutató az otthoni töltéshez

CSAK tanúsítvánnyal rendelkező berendezést használjon.

CSAK szakképzett beszállító és szerelő szolgáltatásait vegye igénybe.

Amikor az akkumulátor teljesen feltöltött, válassza le a kábel csatlakozódugóját a jármű aljzatáról – ha meg kell szakítani a jármű töltését, először válassza le az áramforrást, csak ezután válassza le a jármű csatlakozóját.

SOHA ne hagyja, hogy víz vagy szennyezőanyagok jussanak a töltőbe vagy járműve töltőcsatlakozóiba.

SOHA ne használjon sérült töltőállomásokat, -berendezéseket vagy -aljzatokat.

Azonnal ÁLLÍTSA LE a töltést, ha bármi szokatlant tapasztal, égett szagot érez vagy szikrákat lát.

MINDIG kövesse a töltőberendezéshez mellékelt kezelési útmutatót.

Megjegyzés: A töltőállomást és az áramellátást engedéllyel rendelkező vállalat szakképzett szerelőjének kell telepítenie és szervizelnie, kizárólag az általuk javasolt alapanyagok használatával.

Orvostechnikai eszközök és töltés

A nagyfeszültségű töltőberendezések erős elektromágneses interferenciát okozhatnak, amely az elektronikus orvostechnikai eszközök üzemzavarát okozhatja.

Ha elektronikus orvostechnikai eszközt, például szívritmusszabályozót vagy kardioverter defibrillátort (ICD) használ, elektromos járműve töltése hatással lesz az eszköz működésére. Bizonyos esetekben a töltő által létrehozott elektromágneses hullámok súlyos hatással lehet az orvostechnikai eszköz működésére.

Megjegyzés: Ha a jármű nem tölt, nincs szükség óvintézkedésekre az orvostechnikai eszközökkel. Teljesen biztonságos a járműben utazás vagy a jármű vezetése szívritmus-szabályozót vagy kardioverter implantátumot viselők számára.

Töltőaljzat

A töltőaljzat az elülső lökhárítóban található töltőnyílásfedél alatt található. A központi zárrendszer része.

A fedél nyitásához nyissa ki a jármű zárrendszerét, nyomja meg a töltőnyílás fedelét, és engedje el – az ajtó nyitását követően kinyithatja a vízzáró dugódugókat.

Távolítsa el a záródugókat a kombinált töltőaljzat szabaddá tételéhez.

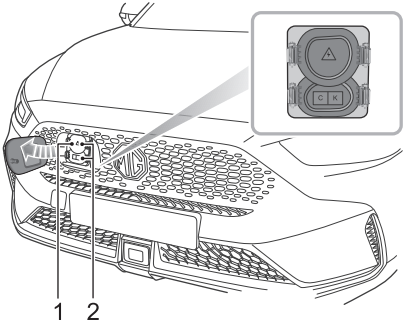

1 Lassú- és gyorstöltő csatlakozó – 7 tűs – Type 2 csatlakozó

2 Villámtöltő csatlakozó – 7 tűs és 2 tűs – CCS típusú csatlakozó

A felső dugó fedi a 7 tűs lassú-/gyorstöltő aljzatát (1). Az alsó dugó fedi a villámtöltő aljzatát (2).

Megjegyzés: A villámtöltő aljzatának használatához mindkét vízzáró dugót el kell távolítania.

A töltést követően helyezze vissza a vízzáró dugókat, zárja a töltőnyílás fedelét, amihez a retesz bekattanásáig teljesen nyomja azt a helyére.

MINDIG távolítsa el a vizet a töltőaljzat környezetéből, mielőtt töltőberendezést csatlakoztatna.

Töltőaljzat elektronikus reteszelése

Annak érdekében, hogy töltés közben véletlenül le ne váljon a töltőkábel a töltőajzatról, az aljzat elektronikus retesszel van ellátva.

Az elektronikus retesz azonnal aktiválódik, amint a jármű tölteni kezd, és zárt állapotban marad, amíg a töltés be nem fejeződik, vagy a töltést meg nem szakítják.

Amíg a töltőkábel csatlakoztatva van NE próbálja meg eltávolítani a csatlakozót.

Töltőaljzat reteszelésének kézi kioldása vészhelyzetben

A jármű töltőaljzata rendelkezik vészhelyzeti kioldóval.

A kézi kioldó eléréséhez emelje fel a gépházfedelet, és keresse meg a kioldóhuzalt a hőcserélő burkolatának külső felén (lásd ábra).

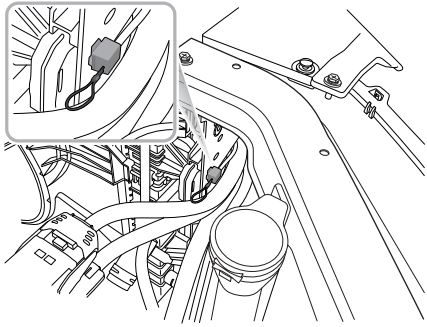

Húzza meg a kioldóhuzal fogantyúját, és húzza ki a csatlakozódugót, miközben megfeszítve tartja a reteszt kioldó huzalt.

Elektromos töltés azonosítócímke

Azonosítócímke a lassútöltő készleten

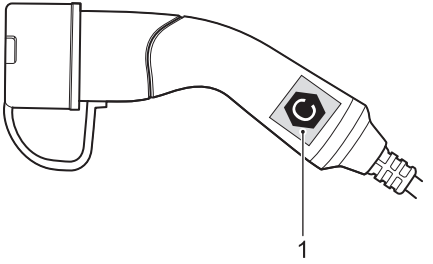

1 AC töltés azonosítócímke

Megjegyzés: A felhasználó az MG márkaszervizekben vásárolhat lassútöltő készletet.

Azonosítócímkék a töltőaljzaton

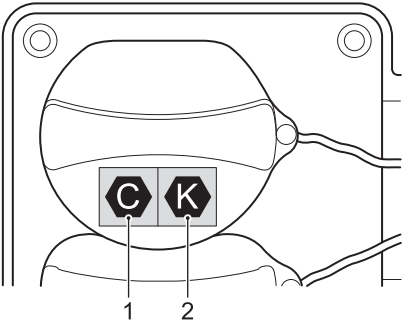

1 AC töltés azonosítócímke

2 DC töltés azonosítócímke

Óvintézkedések az AC és DC töltéshez

A töltőaljzat fedelének kinyitását követően ellenőrizze a töltési azonosító szimbólumokat a csatlakozódugó fedelén. Ellenőrizze a töltőcsatlakozó azonosító jelzését az AC vagy

DC töltőkábelen. Miután ellenőrizte, hogy a töltési azonosító szimbólumok karakterei egyeznek, folytassa a töltés következő lépésével.

Megjegyzés: Sikertelenség, tűz vagy személyi sérülés stb. veszélye áll fenn, ha nem egyező azonosító szimbólumokkal rendelkező töltőcsatlakozót használ.

Elektromos töltés azonosítócímkéinek szimbólumtáblázata

Áram típusa	Konfiguráció	Tartozék típusa	Feszültségtartomány	Azonosító
AC	7 tűs	Járműcsatlakozó és járműbemenet	≤ 480 V	C
DC	7 tűs + 2 tűs	Járműcsatlakozó és járműbemenet	50 V–500 V	K

Villámtöltés

Megjegyzés: Villámtöltő állomás használata előtt figyelmesen olvassa végig a berendezések kezelésre vonatkozó utasításokat. A különböző töltőberendezésekre eltérő utasítások vonatkozhatnak.

Megjegyzés: A töltőcsatlakozóhoz tartozó kábel mindig legyen rövidebb, mint 30 m.

Ha kétségei vannak, kérjen szakértői segítséget.

Biztonsági óvintézkedések a villámtöltéshez

- Villámtöltő használata előtt kapcsolja KI a jármű hajtásrendszerét, és várjon 10 másodpercet.

Megjegyzés: Ha a töltési folyamat során bármikor szeretné ellenőrizni a töltés állapotát, kapcsolja ON (be) üzemmódba a jármű hajtásrendszerét. A nagyfeszültségű akkumulátor töltési szintje a műszercsoport üzenetközpontjában jelenik meg.

Lassú töltés

Megjegyzés: A teljes lassú töltés az egyetlen mód arra, hogy a nagyfeszültségű akkumulátorcsomag elérje az optimális egyensúlyi állapotot (kiegyenlítő töltés).

A nagyfeszültségű akkumulátorcsomaghoz többféle teljesítményű töltő is rendelkezésre áll. A legfeljebb 11 kW leadott teljesítményű töltőket általánosságban lassú töltőnek hívják, a 11 kW feletti teljesítményt nevezik gyorstöltőknek, a villámtöltők pedig egyen- és váltóáramú kivitelben is elérhetőek. A váltóáramú töltők névleges teljesítménye általában 43 kW, az egyenáramú töltőké 50 kW feletti.

A töltési idő a töltő teljesítményétől függ.

A kiegyenlítő lassú töltéshez azt javasoljuk, hogy a töltő leadott teljesítménye ne legyen nagyobb, mint 11 kW.

Megjegyzés: A legfeljebb 7 kW leadott teljesítményű töltők a háztartási egyfázisú áramhálózatról működnek. Az ennél nagyobb teljesítményű töltők, például a 11 kW-os töltők, 3 fázisú áramellátást igényelnek.

Váltóáramú töltőállomások

FONTOS
Kizárólag az IEC 61851 és IEC 62196 szabványok előírásainak megfelelő töltőállomásokat csatlakoztasson járművéhez.

Váltóáramú töltőberendezés használata:

1 Gondoskodjon róla, hogy járműve hajtásrendszere KI legyen kapcsolva, és minden ajtó csukva legyen.

2 Nyissa ki a töltőaljzat fedelét, távolítsa el a vízzáró dugót a 7 tűs töltőaljzatból.

3 Csatlakoztassa töltőállomás kábelét a járműhöz. Zárja be a járművet.

4 A töltés befejezését követően kapcsolja le az áramellátást, nyissa ki a járművet, és válassza le a töltőcsatlakozót a járműről.

5 Győződjön meg róla, hogy a töltőaljzat szennyeződéstől mentes-e, majd helyezze vissza a vízzáró dugót. Csukja be a töltőaljzat fedelét.

Megjegyzés: Ha a töltési folyamat során bármikor szeretné ellenőrizni a töltés állapotát, kapcsolja ON

(be) üzemmódba a jármű hajtásrendszerét. A nagyfeszültségű akkumulátor töltési szintje a műszercsoport üzenetközpontjában jelenik meg.

Töltés otthon

A töltés időtartamára a jármű hajtásrendszerét KI kell kapcsolni. Az alábbiak szerint végezze el a jármű töltését:

1 Gondoskodjon róla, hogy járműve hajtásrendszere KI legyen kapcsolva, és minden ajtó csukva legyen.

2 Nyissa ki a töltőaljzat fedelét, távolítsa el a vízzáró dugót a 7 tűs töltőaljzatból. Gondoskodjon róla, hogy a környezet tiszta, száraz és szennyeződésektől mentes legyen.

3 Csatlakoztassa a 7 tűs töltőcsatlakozót a járművön lévő aljzathoz.

4 Csatlakoztassa a töltőberendezés csatlakozódugóját a háztartási elektromos hálózathoz. Zárja be a járművet.

5 A töltés befejezését követően kapcsolja le az áramellátást, nyissa ki a járművet, és válassza le a töltőcsatlakozót a járműről, majd a háztartási hálózatról.

6 Győződjön meg róla, hogy a töltőaljzat szennyeződéstől mentes-e, majd helyezze vissza a vízzáró dugót. Csukja be a töltőaljzat fedelét.

Megjegyzés: Ha a töltési folyamat során bármikor szeretné ellenőrizni a töltés állapotát, kapcsolja ON (be) üzemmódba a jármű hajtásrendszerét. A nagyfeszültségű akkumulátor töltési szintje a műszercsoport üzenetközpontjában jelenik meg.

Töltési információ

A töltési folyamat elején az alábbi információ jelenik meg a műszercsoport üzenetközpontján.

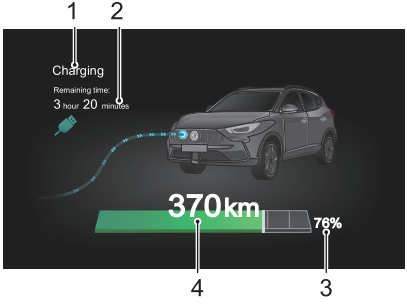

1 Töltési állapot

2 Töltési idő

3 Nagyfeszültségű akkumulátor-csomag állapota

4 Megtehető hatótáv

Megjegyzés: A műszercsoporton megjelenő üzenet a jármű konfigurációjától függően eltérő lehet.

Kiegyenlítő töltés

A kiegyenlítő töltés azt jelenti, hogy a normál töltési folyamatot követően az akkumulátorkezelő rendszer olyan üzemmódba kapcsol, amelyben megpróbálja kiegyenlíteni az egyes akkumulátorcellák töltését.

Ha hosszabb ideig nem végez kiegyenlítő töltést, a műszercsoport üzenetközpontján a „Please Slow-charge the Vehicle" (végezze el a jármű lassú töltését) üzenet jelenik meg. Lásd „Lassú töltés" az „Elindulás és vezetés" fejezetben.

Általában legalább 11,5 órát (1-es típusú akkumulátorcsomag, egyfázisú töltés), 8,5 órát (1-es típusú akkumulátorcsomag, háromfázisú töltés) vagy 8,5 órát (2-es típusú akkumulátorcsomag, egyfázisú töltés) vesz igénybe a kiegyenlítő töltést is tartalmazó teljes feltöltés.

Megjegyzés: A környezeti hőmérséklet befolyásolja a töltési időt. Alacsony környezeti hőmérsékleten tovább tarthat a teljes feltöltés.

Töltési idő

A nagyfeszültségű akkumulátorcsomag töltési idejét számos tényező befolyásolhatja, amelyek például: aktuális kapacitás, töltési üzemmód, környezeti hőmérséklet, az eszköz típusa/teljesítménye.

Villámtöltési idő

Különböző teljesítményű villámtöltők állnak rendelkezésre. Egy átlagos villámtöltő körülbelül 40–60 perc alatt tölti fel a nagyfeszültségű akkumulátort 80%-ra (80% látható az információs kijelzőn).

Megjegyzés: A környezeti hőmérséklet befolyásolja a töltési időt. Alacsony vagy magas környezeti hőmérsékleten tovább tarthat a teljes feltöltés.

Lassútöltési idő

Körülbelül 10,5 órát (1-es típusú akkumulátorcsomag, egyfázisú töltés), 8 órát (1-es típusú akkumulátorcsomag, háromfázisú töltés) vagy 8 órát (2-es típusú akkumulátorcsomag, egyfázisú töltés) vesz igénybe a nagyfeszültségű akkumulátor 100%-ra töltése a lemerülésről szóló figyelmeztetéstől (a töltési mennyiség a műszercsoporton ellenőrizhető).

- Alacsony hőmérsékleten a töltési idő hosszabb lesz.
- Ha hosszú ideig nem végzett kiegyenlítő töltést a szükséges töltési idő hosszabb lesz.
- Ha hosszabb ideig tárolja vagy nem használja járművét, a jármű használata előtt kiegyenlítő töltésre van szükség. Ezekben az esetekben a töltési idő hosszabb lesz.

Megjegyzés: A lassú töltéssel kapcsolatos fenti tájékoztató váltóáramú töltőberendezés használatára vonatkozik. A háztartási áramhálózatról működő töltőberendezés töltési ideje akár 3-szoros is lehet.

A 69,9 kWh (NCM típusú) akkumulátorcsomag hozzávetőleges töltési ideje

Megjegyzés: Ezek az időtartamok csak tájékoztató jellegűek.

Villámtöltés		A riasztási állapottól (a műszercsoport üzenetközpontja a nagyfeszültségű akkumulátor lemerülésére figyelmeztet) 80%-ig körülbelül 40 percet vesz igénybe.		
Lassú töltés	Háztartási áram	A riasztási állapottól (a műszercsoport üzenetközpontja a nagyfeszültségű akkumulátor lemerülésére figyelmeztet) 100%-ig (a nagyfeszültségű akkumulátor töltöttsége a műszercsoport üzenetközpontjában jelenik meg) körülbelül 25 órát vesz igénybe.	A riasztási állapottól (a műszercsoport üzenetközpontja a nagyfeszültségű akkumulátor lemerülésére figyelmeztet) 100%-ig (a nagyfeszültségű akkumulátor töltöttsége a műszercsoport üzenetközpontjában jelenik meg) a kiegyenlítő töltéssel együtt körülbelül 26 órát vesz igénybe.	A kiegyenlítő töltés körülbelül 28 órát vesz igénybe, mielőtt hosszú parkolás vagy tárolás előtt újból használatba venné.
	Váltóáramú töltőállomás (egyfázisú áram, kb. 7 kW)	A riasztási állapottól (a műszercsoport üzenetközpontja a nagyfeszültségű akkumulátor lemerülésére figyelmeztet) 100%-ig (a nagyfeszültségű akkumulátor töltöttsége a műszercsoport üzenetközpontjában jelenik meg) körülbelül 10,5 órát vesz igénybe.	A riasztási állapottól (a műszercsoport üzenetközpontja a nagyfeszültségű akkumulátor lemerülésére figyelmeztet) 100%-ig (a nagyfeszültségű akkumulátor töltöttsége a műszercsoport üzenetközpontjában jelenik meg) a kiegyenlítő töltéssel együtt körülbelül 11,5 órát vesz igénybe.	A kiegyenlítő töltés körülbelül 13,5 órát vesz igénybe, mielőtt hosszú parkolás vagy tárolás előtt újból használatba venné.

Lassú töltés	Váltóáramú töltőállomás (három-fázisú áram, kb. 11 kW)	A riasztási állapottól (a műszer-csoport üzenetközpontja a nagyfeszültségű akkumulátor le-merülésére figyelmeztet) 100%-ig (a nagyfeszültségű akkumulátor töltöttsége a műszercsoport üzenetközpontjában jelenik meg) körülbelül 8 órát vesz igénybe.	A riasztási állapottól (a műszercso-port üzenetközpontja a nagyfe-szültségű akkumulátor lemerülésére figyelmeztet) 100%-ig (a nagyfe-szültségű akkumulátor töltöttsége a műszercsoport üzenetközpont-jában jelenik meg) a kiegyenlítő töltéssel együtt körülbelül 8,5 órát vesz igénybe.	A kiegyenlítő töltés körülbelül 9 órát vesz igénybe, mielőtt hosszú parkolás vagy tárolás előtt újból használatba venné.

Az 50,3 kWh (LFP típusú) akkumulátorcsomag hozzávetőleges töltési ideje

Megjegyzés: Ezek az időtartamok csak tájékoztató jellegűek.

Villámtöltés		A riasztási állapottól (a műszercsoport üzenetközpontja a nagyfeszültségű akkumulátor lemerülésére figyelmeztet) 80%-ig körülbelül 40 percet vesz igénybe.		
Lassú töltés	Háztartási áram	A riasztási állapottól (a műszercsoport üzenetközpontja a nagyfeszültségű akkumulátor lemerülésére figyelmeztet) 100%-ig (a nagyfeszültségű akkumulátor töltöttsége a műszercsoport üzenetközpontjában jelenik meg) körülbelül 16 órát vesz igénybe.	A riasztási állapottól (a műszercsoport üzenetközpontja a nagyfeszültségű akkumulátor lemerülésére figyelmeztet) 100%-ig (a nagyfeszültségű akkumulátor töltöttsége a műszercsoport üzenetközpontjában jelenik meg) a kiegyenlítő töltéssel együtt körülbelül 17 órát vesz igénybe.	A kiegyenlítő töltés körülbelül 18 órát vesz igénybe, mielőtt hosszú parkolás vagy tárolás előtt újból használatba venné.
	Váltóáramú töltőállomás (egyfázisú áram, kb. 7 kW)	A riasztási állapottól (a műszercsoport üzenetközpontja a nagyfeszültségű akkumulátor lemerülésére figyelmeztet) 100%-ig (a nagyfeszültségű akkumulátor töltöttsége a műszercsoport üzenetközpontjában jelenik meg) körülbelül 8 órát vesz igénybe.	A riasztási állapottól (a műszercsoport üzenetközpontja a nagyfeszültségű akkumulátor lemerülésére figyelmeztet) 100%-ig (a nagyfeszültségű akkumulátor töltöttsége a műszercsoport üzenetközpontjában jelenik meg) a kiegyenlítő töltéssel együtt körülbelül 8,5 órát vesz igénybe.	A kiegyenlítő töltés körülbelül 9 órát vesz igénybe, mielőtt hosszú parkolás vagy tárolás előtt újból használatba venné.

Külső eszköz áramellátása

A jármű rendelkezik kétirányú töltés funkcióval, amely a nagyfeszültségű akkumulátorcsomagban tárolt egyenáramú nagyfeszültséget képes háztartási váltóárammá alakítani.

A kétirányú töltés funkció az ehhez tervezett készlettel használható.

Megjegyzés: A felhasználók MG márkaszervizben vásárolhatják meg a külső eszköz áramellátásához használható készletet.

Külső eszköz áramellátásához kövesse az alábbi útmutatót:

1 Nyissa ki a jármű zárrendszerét, majd a váltóáramú töltőaljzatot (a töltőaljzat használható külső eszközök áramellátására).

2 Csatlakoztassa az áramellátó csatlakozót az áramellátó aljzathoz.

3 Nyissa meg az energiakezelési felületet a szórakoztató rendszer kijelzőjén, és ellenőrizze, be van-e állítva a külső eszközök áramellátásának megszakítása lemerülés esetén. A beállítást követően koppintson az áramellátás indítására. Az elektronikus retesz lezárja az áramellátó csatlakozót, és a járműről elláthatóak árammal külső eszközök. Ekkor ne próbálja erővel eltávolítani az áramellátó csatlakozót, mert az kárt tehet a reteszben.

4 A felhasználó a szórakoztató rendszer kijelzőjének áramellátás leállítása gombjával állíthatja le az áramellátást; vagy az áramellátás megszakad, amint elérte a megszakításhoz beállított töltöttségi szintet. Ekkor az elektronikus retesz automatikusan kiold, és az áramellátó csatlakozó eltávolítható.

5 Ellenőrizze, nem jutott-e szennyeződés vagy idegen anyag a töltőaljzatba, helyezze vissza a töltőaljzat dugóját, és csukja be a töltőaljzat fedelét.

Megjegyzés: Miután a jármű elkezdi árammal ellátni a külső eszközt, a szórakoztató rendszer kijelzője kikapcsol, de a jármű továbbra is szolgáltat áramot.

Megjegyzés: Külső eszköz ellátása közben a START/STOP kapcsoló ON (be) állásba kapcsolható, hogy ellenőrizhesse a nagyfeszültségű akkumulátorcsomag töltöttségét és a megtehető hatótávot a műszercsoporton.

Megjegyzés: A felhasználó külső eszköz ellátása közben is beállíthatja a megszakítási töltöttség szintjét.

Megjegyzés: Külső eszköz ellátása közben a jármű nem kapcsolható READY (kész) üzemmódba.

Megjegyzés: A külső eszköz áramellátása csökkenti a jármű által megtehető hatótávot.

FONTOS
• Mielőtt külső eszközt látna el árammal, ellenőrizze az áramellátó aljzat és csatlakozó állapotát. • Ha nedves időben kell használni az áramellátás funkciót, fordítson különös figyelmet arra, hogy megóvja az áramellátó aljzatot és csatlakozót a víztől, esőtől vagy hótól. • A külső eszköz áramellátása során tapasztalt rendellenességek, például jellegzetes szag, füst, túlmelegedés stb. esetén azonnal meg KELL szakítani az áramkört, és be kell fejezni az áramellátási folyamatot.

Elektromos hajtómű

Útmutató

Az alábbi információ rendkívül fontos! Használat előtt figyelmesen olvassa el!

- Az elektromos hajtómű egy nagyfeszültségű egységből áll. NE érjen a hajtómű alkatrészeihez, ha nem rendelkezik a kellő képzéssel és szakértelemmel.
- Mielőtt ON (be) üzemmódba kapcsolná a hajtásrendszert, csukja be az ajtót, ellenőrizze, hogy a jármű P vagy N fokozatban van-e, nyomja le a fékpedált, és aktiválja az elektronikus rögzítőféket.
- Amikor a jármű hajtásrendszerét READY (kész) üzemmódba kapcsolja és az elektronikus rögzítőfék aktív, kapcsoljon a szükséges menetfokozatba.
- Kapcsolja ki az elektronikus rögzítőféket, és tartsa lenyomva a fékpedált, amíg felkészül az elindulásra. Ha sík területen felengedi a fékpedált, a jármű lassan magától is elindulhat anélkül, hogy megnyomná a gyorsítópedált.

Sebességi fokozat kiválasztása

Menet közben NE nyomja meg a fokozatválasztó kapcsolót.

Tilos D fokozatból R fokozatba vagy P fokozatba kapcsolni, amíg a jármű mozgásban van, mert az súlyosan károsíthatja az elektromos hajtóművet, vagy baleset okozhat.

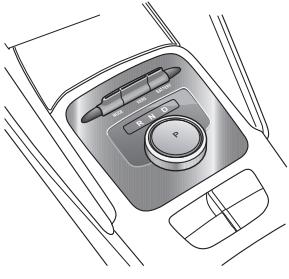

A fokozatválasztó kapcsoló a köztes, stabil helyzetben van. Az óramutató járásával egyező és ellentétes irányban is két

ideiglenes helyzettel rendelkezik, vagyis a kapcsoló visszatér a köztes, stabil helyzetébe, amint elengedi.

- P (parkolás)

  Amikor a fokozatválasztó kapcsoló ebben a helyzetben van, az elektronikus rögzítőfék aktív. Csak akkor válassza ezt a fokozatot, ha a jármű mozdulatlan.

  Megjegyzés: Az elektronikus rögzítőféket az EPB (elektronikus rögzítőfék) kapcsolóval lehet kioldani. Lásd „Elektronikus rögzítőfék (EPB)" a „Fékrendszer" fejezetben.

  Megjegyzés: Ha az elektronikus rögzítőfék nem aktiválódik, a jármű aktiválja az elektromos hajtómű parkolási fokozatát, és villog a fokozatválasztó kapcsoló P fokozat visszajelzője. Ha a fokozatválasztó kapcsolóval más fokozatot választ, kilép Parkolás üzemmódból.

  Nyomja meg a fokozatválasztó kapcsolót a P fokozat kiválasztásához és aktiválásához.

  Ha a START/STOP kapcsolóval kikapcsolja a járművet, automatikusan a P fokozat lesz kiválasztva és aktiválva.

  Ha felengedi a fékpedált, a vezető kicsatolja a biztonsági övét és a vezetőoldali ajtó nyitva van, automatikusan a P fokozat lesz kiválasztva és aktiválva.

- R (hátramenet)

  Csak akkor válassza ezt a fokozatot, amikor a jármű mozdulatlan, és hátrafelé szeretne haladni.

  Nyomja le a fékpedált, fordítsa a fokozatválasztó kapcsolót az óramutató járásával ellentétes irányban végállásig, és engedje el. A rugós fokozatválasztó kapcsoló visszatér középső helyzetbe, és a jármű hátramenetbe kapcsol.

- N (üres)

  Csak akkor válassza ezt a fokozatot, amikor a jármű mozdulatlan (például a jelzőlámpára várva).

  Parkolás fokozatban nyomja le a fékpedált, fordítsa a fokozatválasztó kapcsolót az óramutató járásával egyező vagy ellentétes irányban az első ideiglenes helyzetébe, majd engedje el. A rugós fokozatválasztó kapcsoló visszatér középső helyzetbe, és a jármű üres fokozatba kapcsol.

  Hátrameneti fokozatban nyomja le a fékpedált, fordítsa a fokozatválasztó kapcsolót az óramutató járásával egyező

irányban az első ideiglenes helyzetébe, majd engedje el. A rugós fokozatválasztó kapcsoló visszatér középső helyzetbe, és a jármű üres fokozatba kapcsol.

Előremeneti fokozatban nyomja le a fékpedált, fordítsa a fokozatválasztó kapcsolót az óramutató járásával ellentétes irányban az első ideiglenes helyzetébe, majd engedje el. A rugós fokozatválasztó kapcsoló visszatér középső helyzetbe, és a jármű üres fokozatba kapcsol.

- D (előremenet)

Ezt használhatja a szokásos közlekedéshez.

Parkolás üzemmódban nyomja le a fékpedált, fordítsa a fokozatválasztó kapcsolót az óramutató járásával ellentétes irányban végállásig, és engedje el. A rugós fokozatválasztó kapcsoló visszatér középső helyzetbe, és a jármű előremeneti fokozatba kapcsol.

Hátrameneti vagy üres fokozatban nyomja le a fékpedált, fordítsa a fokozatválasztó kapcsolót az óramutató járásával egyező irányban végállásig, és engedje el. A rugós fokozatválasztó kapcsoló visszatér középső helyzetbe, és a jármű előremeneti fokozatba kapcsol.

Ha a jármű mozdulatlan, és 2 másodpercnél hosszabb ideig volt üres fokozatban. Nyomja le a fékpedált, fordítsa a fokozatválasztó kapcsolót az óramutató járásával egyező irányban végállásig, és engedje el. A rugós fokozatválasztó kapcsoló visszatér középső helyzetbe, és a jármű előremeneti fokozatba kapcsol.

Biztonsági okokból MINDIG nyomja le a fékpedált, amikor az R és D fokozatok között vált.

Közlekedés emelkedőn

Ha emelkedőn kell rövid ideig megállnia, például forgalmi dugóban, NE a gyorsítópedál gyakori ismételt megnyomásával akadályozza meg a visszagurulást. Ez az elektromos hajtómű túlmelegedését, vagy akár a rendszer károsodását is okozhatja.

Emelkedőn történő elindulás

Emelkedőn történő elinduláskor használhatja az elektronikus rögzítőfék (EPB) elindulást segítő funkcióját, amely megakadályozza, hogy járműve hátraguruljon. A funkció részleteivel kapcsolatban lásd „Elektronikus rögzítőfék (EPB)” a „Fékrendszer” fejezetben.

A visszagurulás-gátlóval szerelt modellek esetén ezt a funkciót használhatja emelkedőn történő elinduláshoz. A visszagurulás-gátló funkció részleteivel kapcsolatban lásd „Visszagurulás-gátló” a „Fékrendszer” fejezetben.

Megjegyzés: A funkciók által nyújtott segítség nem képes legyőzni a fizika törvényeit. NE használja járművét a fizikai korlátain túl. El fogja veszíteni uralmát a jármű felett.

Menetüzemmód

Menet közben lehetőség szerint ne váltson a menetüzemmódok között. Ez elterelheti figyelmét a forgalmi és útviszonyokról, és balesetet okozhat.

A vezérlőrendszer különböző menetüzemmódokban eltérő stratégiákat alkalmaz a teljesítmény leadására.

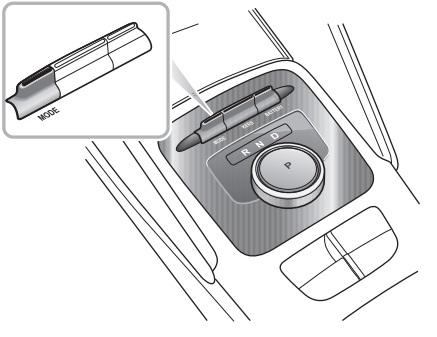

A járművezető három menetüzemmód közül választhat a MODE (üzemmód) kapcsolóval:

1 ECO üzemmód

A jármű alacsony energiafogyasztási üzemmódban van, amellyel menet közben energiát takaríthat meg.

2 NORMAL üzemmód

A jármű kiegyensúlyozott hétköznapi használatra van beállítva.

3 SPORT üzemmód

A Sport üzemmód a teljesítmény növelése érdekében nagyobb teljesítmény leadására van beállítva.

A Sport üzemmód folyamatos használata növeli az energiafogyasztást.

Javasoljuk, hogy a Sport üzemmódot csak speciális útviszonyok esetén, például hegyi utakon használja.

A menetüzemmód váltásakor az üzenetközponton a következő látható: ECO, NORMAL, SPORT.

Ha a hajtásrendszert a kikapcsolást követően ismét READY (kész) üzemmódba kapcsolja, a menetüzemmód visszatér NORMAL üzemmódba.

Ha más menetüzemmódba kapcsol, automatikusan más rendszerek, például az elektronikus szervokormány és a légkondicionáló beállításait is módosítja – lásd az alábbi táblázatot:

Menetüzemmód	Teljesítményüzemmód	Kormányzási üzemmód	Légkondicionálási üzemmód
ECO	Gazdaságos	Városi	Gazdaságos
NORMAL	Normál	Normál	Normál
SPORT	Sport	Dinamikus	Sport

Megjegyzés: ECO üzemmódban a légkondicionáló alacsony energiafogyasztású üzemmódban működik, hogy nagyobb lehessen a hajtási teljesítmény.

Energia-visszanyerés

Az energiavisszanyerés okozta lassulás NEM helyettesíti a biztonságos fékezést. A járművezetőnek MINDIG készen kell állnia, hogy a biztonságos közlekedés érdekében fékezzen.

Amikor a jármű fékez, kigördül vagy vitorlázik, aktiválódik az energia-visszanyerés funkció, és a motor a jármű kinetikus energiáját a nagyfeszültségű akkumulátorcsomagban tárolt elektromos energiává alakítja.

Az energiavisszanyerés bizonyos esetben nem lehetséges vagy korlátozott, például:

- N fokozat van kiválasztva (menet közben ne vitorlázzon N fokozatban);
- Nyomatékszabályozó rendszerek (például SCS vagy kipörgésgátló) beavatkozása közben;
- A nagyfeszültségű akkumulátorcsomag teljesen fel van töltve;
- A nagyfeszültségű akkumulátorcsomag hőmérséklete túl magas vagy túl alacsony.

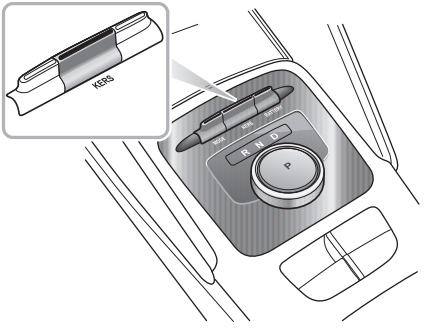

A járművezető három energia-visszanyerési üzemmód közül választhat a KERS (kinetikusenergia-visszanyerés) kapcsolóval:

1 Erős

Erős szint: Maximális energia-visszanyerés történik, a jármű rövidebb ideig vitorlázik, és erős a motorfékhatás. Az üzenetközponton ③ látható.

2 Közepes

Közepes szint: Közepes szintű energia-visszanyerés történik. Az üzenetközponton ① látható.

3 Gyenge

Gyenge szint: Minimális energia-visszanyerés történik, a jármű hosszabb ideig vitorlázik, és érzésre alacsonyabb a motorfékhatás. Az üzenetközponton ② látható.

Ha a hajtásrendszert a kikapcsolást követően ismét READY (kész) üzemmódba kapcsolja, az energia-visszanyerés visszatér Erős szintre.

Megjegyzés: A Gyenge vagy Közepes szintet alacsony tapadású útfelületekhez (pl. jeges úton) javasoljuk.

Energiakezelés

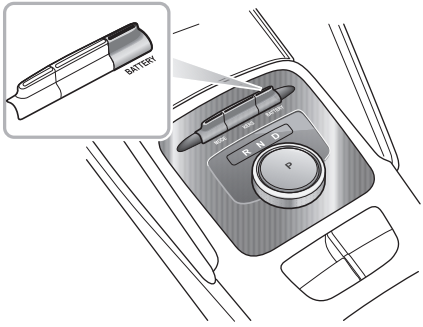

A járművezető a BATTERY (akkumulátor) kapcsolóval jelenítheti meg az energiakezelési felületet az infotainment rendszeren.

Védelmi üzemmód

Parkoláskor mindig biztonságosan parkolja le a járművet, és tartsa be az összes közlekedési szabályt.

Elektromos hajtómű elektromotor-túlmelegedés elleni védelme

Az elektromos hajtómű nagyon meleg környezetben, gyakori elindulások esetén, gyakori és intenzív gyorsítás és lassítás esetén, hosszú és erős hegymenetben, valamint az elektromos hajtómű túlterhelése esetén túlmelegedhet. A motor károsodásának megelőzése érdekében aktiválódik a rendszer túlmelegedés elleni védelme, és megjelenik a „Motor Overheating” (Túlmelegedett motor) üzenet.

Ilyen esetben biztonságosan parkolja le járművét, vagy folytassa útját alacsony terhelésen, állandó sebességen hűtve a motort. A figyelmeztető üzenet csak akkor tűnik el, ha a motor hőmérséklete csökkent. Ezt követően a jármű a szokásos módon vezethető.

Ha az elektromos hajtómű hosszabb ideje lehűlt (kb. 20 perc), és a figyelmeztető üzenet nem tűnik el, biztonságosan állítsa le a járművet, és azonnal kérje MG szakszerviz segítségét. Ellenkező esetben súlyosan károsodhat az elektromos hajtómű.

FONTOS
Amikor az elektromos hajtómű túlmelegedés elleni védelme aktív, a motor sérülésének elkerülése érdekében korlátozott a jármű teljesítménye (az üzenetközponton a „Power Limited, Limiting Speed” (Korlátozott teljesítmény, sebesség korlátozva) üzenet jelenik meg, és világít a figyelmeztető visszajelző). A lassítást követően eltűnnek a figyelmeztetések, ha a motor hőmérséklete visszatér a normál üzemi tartományba.

Elektromos hajtómű motorhiba

Ha az elektromos hajtómű motorjában hiba vagy üzemzavar észlelhető, a „Motor Fault, Consult Handbook” (Motorhiba, lásd kézikönyv) üzenet jelenik meg. Azonnal vegye fel a kapcsolatot egy MG márkaszervizzel.

Elektromos hajtómű rögzítőfékrendszer hiba

Ha az elektromos hajtás hajtóművének rögzítőfékrendszerében hiba vagy üzemzavar észlelhető, a „Parking System Fault, Consult Handbook” (Rögzítőfék hiba, lásd kézikönyv) üzenet jelenik meg, és világít a visszajelző. Néhány másodperc elteltével a figyelmeztető üzenet eltűik, de a visszajelző bekapcsolva marad. Azonnal vegye fel a kapcsolatot egy MG márkaszervizzel.

Elektromos hajtómű hiba

Bizonyos esetekben, ha hiba vagy üzemzavar észlelhető, a visszajelző a hibának megfelelően sárgán vagy pirosan világít, és a „Vehicle Control System Fault Please ask Serving Station for Help!” (Járművezérlő rendszer hiba, kérjen segítséget a szervisztől!) vagy a „Vehicle Control System Fault Please drive carefully!” (Járművezérlő rendszer hiba, vezessen óvatosan!) üzenet jelenik meg. Néhány másodperc elteltével a figyelmeztető üzenet eltűik, de a visszajelző bekapcsolva marad.

Bizonyos esetekben az elektromos hajtómű csökkentett üzemmódba kapcsol, és csak bizonyos sebességgel működik. Azonnal vegye fel a kapcsolatot egy MG márkaszervizzel.

Súlyos üzemzavar

Bizonyos esetekben, ha hiba vagy súlyos üzemzavar észlelhető az elektromos hajtóműben, a visszajelző pirosan világít, és a „Vehicle Control System Fault Please Stop Safely!” (Járművezérlő rendszer hiba, biztonságosan álljon meg!) üzenet látható. Néhány másodperc elteltével a figyelmeztető üzenet eltűik, de a visszajelző bekapcsolva marad. Az elektromos hajtómű védelme érdekében a hajtásrendszer leválasztja az elektromos hajtóművet, és a jármű nem vezethető. Azonnal vegye fel a kapcsolatot egy MG márkaszervizzel.

Bizonyos esetekben, ha hiba vagy súlyos üzemzavar észlelhető a fokozatválasztó rendszerben, az üzenetközpont az „EP” üzenetet jeleníti meg. Biztonsági okokból, ha a jármű sebessége egy beállított határérték alatt van, a hajtásrendszer leválasztja az elektromos hajtóművet, és a jármű nem vezethető. Azonnal vegye fel a kapcsolatot egy MG márkaszervizzel.

Fékrendszer

A fékpedál pedálútja 0–30 mm.

Ha vízen hajt át, vagy nagy esőben közlekedik, az károsan befolyásolhatja a fékezési hatékonyságot. A menetstabilizáló elektronika (SCS) tartalmaz féktárcsatörlő funkciót, amely az ablaktörlők bekapcsolásakor aktiválódik. Ennek ellenére mindig tartson biztonságos távolságot a többi járműtől, és használja a fékpedált olyan helyzetekben, amikor az ablaktörlők nincsenek használatban.

A fékrendszer rendelkezik rásegítéssel, ezért használat közben mindig legyen tisztában az alábbiakkal:

- A rásegítés funkció vákuumra épül, amely csak akkor képződik, ha a hajtásrendszer ON (be) vagy READY (kész) üzemmódban van. SOHA ne hagyja járművét vitorlázni, ha a hajtásrendszer KI van kapcsolva.
- A rendszert elektronikus vákuumszivattyú látja el vákuummal. NE pumpálja folyamatosan a fékpedált, mert ez befolyásolhatja a vákuumszivattyú hatékonyságát, így a fékrendszer nem lesz képes kellő mértékű rásegítést biztosítani, és a jármű sebessége korlátozott lesz. Ilyen esetben, vagy ha ez elkerülhetetlen, álljon félre, ahol azt biztonságosan megteheti, és hagyja kissé lehűlni az elektronikus vákuumszivattyút. Indítsa be újra a járművet, hogy helyreálljon a normál működés.
- Ha a „Vacuum System Fault” (Vákuumrendszer hiba) üzenet jelenik meg a műszercsoporton, azonnal álljon meg a járművel, amint azt a forgalmi viszonyoknak megfelelően biztonságosan megteheti, és mielőbb vegye fel a kapcsolatot egy MG markaszervizzel. Ilyenkor a fékrendszer nem mindig biztosít elegendő fékerőt, ezért NE vezesse a járművet.
- A fékrásegítés hatékonyságát számos tényező befolyásolhatja, például a légköri nyomás megváltozása a tengerszint feletti magasság miatt. Ilyen esetben előfordulhat, hogy nagyobb erővel kell nyomni a fékpedált a jármű megállításához.

Elektronikus fékerőelosztó (EBD)

Járműve elektronikus fékerőelosztóval van ellátva, amely, annak érdekében, hogy fenntartsa a fékezés hatékonyságát, a terhelési viszonyoktól függetlenül elosztja a fékhatást az első és a hátsó kerekek között.

Elektronikus vészfékrásegítő (EBA)

Járműve rendelkezik elektronikus vészfékrásegítővel, amely reagál a fékpedál lenyomásának sebességére. Ha vészhelyzetben a rendszer által beállított határértéknél gyorsabban nyomja le a fékpedált, a teljes fékerő rendelkezésére áll, hogy a járművet a lehető legrövidebb úton fékezze állóra.

Blokkolásgátló fékrendszer (ABS)

Ha nagy sebességgel halad, vagy fennáll az aquaplaning esélye (ilyenkor egy vízréteg meggátolja az abroncsok és az útfelület megfelelő érintkezését), az ABS nem képes felülkerekedni a jármű rövid úton történő állóra fékezésének fizikai akadályain. Ilyen esetben a járművezető felelőssége, hogy megfelelő távolságot tartson más járművektől.

SOHA NE pumpálja a fékpedált, mert ez megszakítja az ABS működését, és megnövelheti a fékutat.

Az ABS képes megakadályozni a kerekek blokkolását fékezéskor, ezzel segítve a járművezetőnek megőrizni uralmát a jármű felett.

Normál fékezési körülmények esetén az ABS nem aktiválódik. Azonban, ha a fékerő meghaladja a gumiabroncsok és az útfelület közötti tapadást, és egy vagy több kerék blokkol, ABS automatikusan működésbe lép. Ezt a fékpedálon érezhető gyors pulzálás jelzi.

Vészhelyzetben a járművezető teljes erővel fékezzen, hogy aktiválja az ABS-t, még akkor is, ha az útfelület csúszós.

Megjegyzés: Lágy felületen, például porhóval, homokkal vagy murvával borított úton az ABS-szel szerelt járművek fékútja nagyobb lehet, mint az ABS nélküli járműveké. Ennek oka, hogy a lágy felületen blokkoló kerekek futófelülete előtt (vagy mellett, ha kormányoz) természetes módon felgyűlik az adott anyag. Ez a hatás segít a járműnek fékezéskor megállni, vagy kormányzáskor irányt váltani.

FONTOS
Az ABS nem képes kompenzálni a helytelen használatot vagy a járművezető tapasztalatlanságát.

Visszagurulás-gátló (HHC)

A HHC kedvezőtlen körülmények esetén, például nedves vagy jeges úton és meredek emelkedőn korlátozottan működik.

NE szálljon ki a járműből, ha azt csak a HHC tartja, mert súlyos balesetet okozhat, amikor a HHC elengedi a járművet.

Megálláskor erősen kell nyomni a fékpedált, hogy a HHC számára kellő fékerő álljon rendelkezésre a tartáshoz.

A HHC „megtartja” a járművet emelkedőn történő elinduláskor. Ha a járművezető felengedi a fékpedált, a HHC rövid ideig álló helyzetben tartja a járművet.

Az alábbi feltételeknek kell teljesülnie a HHC aktiválásához:

- A vezetőoldali ajtó csukva van, és a járművezető biztonsági öve be van csatolva.
- A jármű legalább 2 másodpercig emelkedőn állt.
- A menetstabilizáló elektronika aktív, és hibamentes.
- Az elektronikus rögzítőfék hibamentes és ki van engedve.
- A hajtásrendszer READY (kész) üzemmódban van.
- A D vagy R fokozat van kiválasztva.
- Kellő erővel nyomták be a fékpedált.

Megjegyzés: A HHC előre- és hátramenetben is rendelkezésére áll, ha emelkedőn szeretne elindulni.

Lejtmenetvezérlő (HDC)

A HDC rendszer csak kiegészítő funkció. Kedvezőtlen körülmények esetén, például nedves vagy jeges úton és túl meredek lejtőkön korlátozottan működik.

A járművezető akkor is köteles ügyelni a jármű menetkörülményeire, ha a HDC be van kapcsolva – és beavatkozni, ha szükséges. Bizonyos esetekben a HDC működése felfüggesztésre kerülhet, vagy átmenetileg kikapcsolhat.

Bizonyos menetkörülmények esetén (pl. ha nagy sebességgel halad egy lejtőn, vagy kicsi a lejtő stb.) a HDC nem működik, és a járművezetőnek kell megőriznie az uralmat a jármű felett, és fékezni a biztonságos közlekedéshez.

A HDC rendszer kiegészítő funkció, amelyet kifejezetten meredek lejtőkhöz terveztünk. A rendszer a fék segítségével csökkenti a sebességet, így segítve a járművezetőt a meredek lejtőkön való leereszkedésben.

Megjegyzés: Amikor a HDC működik, a fékrendszer enyhén vibrálhat vagy hangot adhat ki, ami rendeltetésszerű.

Megjegyzés: A HDC működése közben ne kapcsolja a fokozatválasztó kapcsolót N fokozatba. Ebben az esetben kikapcsol a HDC működése.

HDC rendszer be-/kikapcsolása

Amikor a START/STOP kapcsolót ON/READY üzemmódba kapcsolja, a HDC rendszer alapértelmezés szerint ki van kapcsolva. Használja az infotainment rendszerben lévő kapcsolót a HDC rendszer be-/kikapcsolásához.

A HDC rendszer négy üzemállapottal rendelkezik:

1 Készenlét: Nyomja meg a HDC kapcsolót, hogy készenléti állapotba kapcsolja a rendszert; világít a zöld HDC visszajelző a műszercsoporton.

2 Kezelés készenléti üzemmódban: Ha a jármű alacsony sebességgel meredek lejtőre hajt, és a járművezető nem nyomja a fékpedált vagy a gyorsítópedált, a rendszer automatikusan működésbe lép. Ebben az esetben zölden villog a műszercsoporton a HDC visszajelző; ezt kísérheti a fékrendszer működésének zaja. A HDC rendszer

megpróbálja egyenletesen szabályozni a jármű sebességét a meredek lejtőn.

3 Átmeneti kikapcsolás: Ha működés közben lenyomja a gyorsítópedált, vagy a fékpedál bizonyos mértéknél jobban lenyomja, a HDC rendszer átmenetileg felfüggeszti a működését.

4 Kikapcsolva: Nyomja meg újból a HDC kapcsolót, hogy kikapcsolja a rendszert; kialszik a zöld HDC visszajelző a műszercsoporton.

Megjegyzés: Ha éles kormánymozdulatot végez bizonyos lejtés mellett, a HDC rendszer készenléti állapotból működésbe léphet.

Megjegyzés: A HDC rendszer működésekor a fékrendszer automatikusan nyomás alá kerül, és tartja a nyomást. Ha ebben a fázisban lenyomja a fékpedált, „visszarúgást" érezhet a pedálon. Ez rendeltetésszerű.

Auto Hold

Az Auto Hold nem képes garantálni a jármű stabilitását, ha emelkedőn vagy lejtőn indul el vagy fékez, különös tekintettel a csúszós vagy jeges útfelületre.

Amikor az Auto Hold fékezi a járművet, bizonyos esetben, például a hajtásrendszer leállítása, a biztonsági öv kicsatolása vagy az Auto Hold kapcsoló megnyomása hatására aktiválódik az elektronikus rögzítőfék. Nem garantálható, hogy a jármű minden helyzetben stabil marad. Például, ha a hátsó kerekek csúszós felülettel érintkeznek, vagy a jármű dőlésszöge túl nagy. Kiszállás előtt ügyeljen rá, hogy a jármű biztonságosan stabilizálva lett-e.

A járművezető akkor is köteles figyelemmel kíséri a környezetét, ha a jármű rendelkezik Auto Hold rendszerrel.

Az Auto Hold nem képes garantálni, hogy az elektronikus rögzítőfék mindig aktiválódik, amikor a hajtásrendszer leáll. Mielőtt elhagyná a járművet, győződjön meg róla, hogy az elektronikus rögzítőfék aktiválódott-e, és a jármű stabil.

Az Auto Hold funkciót automata autómosó használatakor ki kell kapcsolni, különben az elektronikus rögzítőfék működésbe léphet, ez pedig a jármű károsodását okozhatja.

Ha a járművel gyakran kell hosszabb ideig megállni (például jelzőlámpánál, forgalmi dugóban, induláskor/leállításkor) és működik a hajtásrendszer, az Auto Hold rendszer segít stabilizálni a járművet, így leveheti lábát a fékpedálról, ha a jármű mozdulatlan és az Auto Hold aktív.

Az Auto Hold 3 üzemállapottal rendelkezik:

1 Készenlét:

Ha a járművezető biztonsági öve be van csatolva, a vezetőoldali ajtó csukva van és a hajtásrendszer működik, nyomja meg az Auto Hold kapcsolót, hogy kikapcsolt állapotból készenlétbe kapcsolja a funkciót. Az Auto Hold kapcsoló visszajelző lámpája világít.

2 Parkolás:

Ha erősen lenyomta a fékpedált, és a jármű teljesen mozdulatlan, az Auto Hold funkció készenlétből parkolás üzemmódba kapcsol. Ebben az állapotban zölden világít a műszercsoport Ⓟ visszajelzője.

Amikor az Auto Hold funkció parkolás üzemmódban van, az előre- vagy hátrameneti fokozat kiválasztása és a gyorsítópedál megnyomása automatikusan oldja az Auto Hold funkciót.

3 Kikapcsolva:

A funkció kikapcsolásához nyomja meg ismét az Auto Hold kapcsolót.

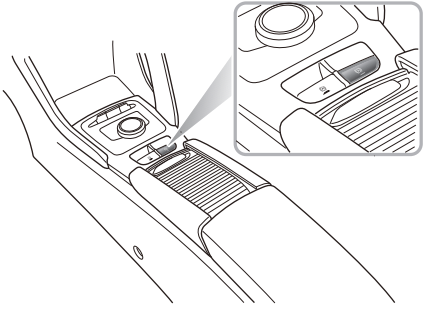

Bizonyos esetekben, például ha kicsatolja a biztonsági övet, leállítja a hajtásrendszert vagy hosszú ideig mozdulatlan marad, az Auto Hold funkció kilép parkolás üzemmódból. Ilyenkor aktiválódik az elektronikus rögzítőfék.

Megjegyzés: A rögzítőfék NEM aktiválódik, ha lenyomott fékpedál mellett a kapcsolóval kikapcsolja az Auto Hold funkciót.

Megjegyzés: Javasoljuk, hogy kapcsolja ki az Auto Hold funkciót, amikor hátramenetben áll be a garázsba.

Aktív borulásvédelmi rendszer (ARP)

Az ARP rendszer segít a járművezetőnek megőrizni a jármű stabilitását szélsőséges helyzetekben. Nem garantálható, hogy a jármű nem borul fel.

Ha a jármű tömegközéppontja magas, a gyors vagy erőteljes kétirányú sávváltás borulást eredményezhet. Az ARP a fékrendszer segítségével megfékez egyes kerekeket, hogy megpróbálja korrigálni a helyzetet, és megakadályozni a felborulást.

Megjegyzés: Az ARP beavatkozása közben a jármű kormányzása érezhetően megváltozhat.

Vészfékezésre figyelmeztető lámpa (HAZ)

Ha a jármű nagy sebességgel halad, és a járművezető vészfékez, a féklámpák villogni kezdenek, hogy figyelmeztessék a mögötte haladókat.

Megjegyzés: A vészvillogók bekapcsolása felfüggeszti a HAZ működését.

Amikor befejezi a vészfékezést (nem észlelhető erős lassulás), a funkció néhány másodperc után kikapcsol.

Megjegyzés: Amint a jármű sebessége 10 km/óra alá lassul, és a féklámpák már nem villognak, automatikusan felkapcsolnak a vészvillogók. Röviden nyomja meg a vészvillogó kapcsolót, vagy növelje sebességét 20 km/óra fölé 5 másodpercig, hogy kikapcsolja a vészvillogókat.

Másodlagos ütközést megelőző fékrendszer (MCB)

Az MCB automatikusan aktiválja a fékeket, hogy csökkentse a jármű sebességét, és javítsa a jármű stabilitását egy ütközést követően. Kialakításának köszönhetően csökkenti a jármű ütközés utáni kontrollálatlan mozgásából eredő másodlagos ütközés kockázatát.

Az MCB akkor lép működésbe, ha az alábbi feltételek egyszerre teljesülnek:

- Az ütközés során a biztonsági övek vagy légzsákok működésbe léptek;
- A jármű sebessége nem haladja meg a 60 km/órát;
- A kormányt nem fordították el 180°-nál nagyobb mértékben;
- Az SCS hibamentes.

Ütközés vagy az MCB működésbe lépése után a gyorsítópedál erős lenyomása esetén a rendszer nem működteti a fékeket, vagy befejezi a fékezést.

Megjegyzés: Az MCB funkció nem képes minden ütközés esetén lelassítani a járművet, mert az ütközés üzemképtelenné tehet bizonyos alkatrészeket, ami hatással van a funkció működésére.

Menetstabilizáló elektronika és kipörgésgátló rendszer

Menetstabilizáló elektronika (SCS)

Az SCS segít a járművezetőnek szabályozni a jármű menetirányát.

Ha az SCS úgy észleli, hogy a jármű nem a kívánt irányba halad, a megfelelő kerekek megfékezésével vagy a hajtásrendszer vezérlőelektronikáján keresztül beavatkozik, hogy megakadályozza a csúszást, és segítsen visszaállítani a járművet a helyes irányba.

Kipörgésgátló elektronika (TCS)

A TCS célja, hogy segítse a tapadást, ezáltal segítsen a járművezetőnek megőrizni a jármű feletti uralmat olyan helyzetekben, amikor egy vagy mindkét hajtott kerék kipörög (például, ha az egyik kerék jégen, a másik aszfalton fut).

A TCS egymástól függetlenül felügyeli az egyes kerekek fordulatszámát. Ha az egyik kerék elforog, a rendszer automatikusan megfékezi azt a kereket, és átirányítja a nyomatékot az ellenkező oldali, nem kipörgő kerékre. Ha mindkét kerék kipörög, a rendszer csökkenti a motorteljesítményt, hogy szabályozza a kerekek forgását, amíg vissza nem nyeri a tapadást.

Be-/kikapcsolás

A menetstabilizáló elektronika és a kipörgésgátló rendszer készenlétbe kapcsol, amikor a hajtásrendszert ON/READY (be/kész) üzemmódba kapcsolja, és az infotainment rendszerben lévő kapcsolóval kapcsolható ki, ha a hajtásrendszer READY üzemmódban van.

Megjegyzés: A menetstabilizáló elektronika és a kipörgésgátló rendszer kikapcsolása nem befolyásolja a blokkolásgátló fékrendszer működését. Mindig kapcsolja ki a menetstabilizáló elektronikát és a kipörgésgátló rendszert, ha hólánccal közlekedik.

Elektronikus rögzítőfék (EPB)

Ha meghibásodik az elektronikus rögzítőfék, és nem lehet kioldani, kérje MG márkaszerviz segítségét a rögzítőfék vészhelyzeti kézi kioldásában.

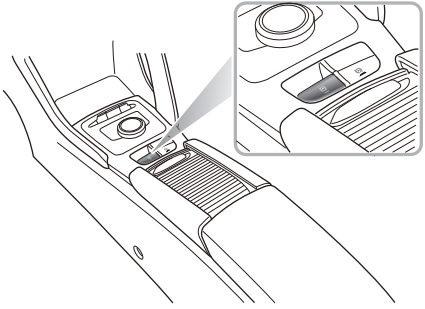

Elektronikus rögzítőfék aktiválása

Ha a járművel biztonságosan leparkolt, a fokozatválasztó kapcsoló P fokozatának kiválasztásakor automatikusan aktiválódik az elektronikus rögzítőfék. Ha az elektronikus rögzítőfék nem aktiválható automatikusan, aktiválja az elektronikus rögzítőféket az alábbiak szerint, mielőtt elhagyná a járművet, vagy ha leparkolt.

- Húzza felfelé az EPB kapcsolót, amíg az EPB kapcsoló visszajelző világítani nem kezd.
- Ha világít az EPB kapcsoló visszajelzője és világít a Ⓟ visszajelző a műszercsoporton, az elektronikus rögzítőfék aktív.

Megjegyzés: Előfordulhat, hogy motorzaj hallható az elektronikus rögzítőfék aktiválásakor vagy kioldásakor.

FONTOS
NE hagyja el a járművet addig, amíg az EPB kapcsoló visszajelzője nem világít, és a fokozatjelzőn nem P fokozat látható – a jármű az elektronikus rögzítőfék hibája miatt nem parkolható le biztonságosan. Lemerült akkumulátor vagy áramellátási hiba esetén nem lehet aktiválni vagy kioldani az elektronikus rögzítőféket. Ha külső akkumulátorról biztosít ideiglenes áramellátást, tájékoztatásért lásd „Vészhelyzeti indítás”.

Elektronikus rögzítőfék kioldása

Ha a jármű stabilan parkol vízszintes felületen vagy enyhe lejtőn/emelkedőn, a jármű hajtásrendszere READY (kész) üzemmódban van, nyomja meg a fékpedált, hogy a fokozatválasztó karral P fokozatból N, D vagy R fokozatba kapcsoljon; ekkor az elektronikus rögzítőfék automatikusan kiold.

Ha meredek lejtőn áll, az elektronikus rögzítőfék nem old ki automatikusan, ha elkapcsol a P fokozatból. Ebben az esetben kézzel oldja ki az elektronikus rögzítőféket az alábbiak szerint, vagy használja a elektronikus rögzítőfék elindulást segítő funkciókát a rögzítőfék kioldásához.

- Gondoskodjon róla, hogy a jármű hajtásrendszere ON/READY (be/kész) üzemmódban legyen, nyomja le a fékpedált, és nyomja meg az elektronikus rögzítőfék kapcsolóját.
- Ha kialszik az EPB kapcsoló visszajelzője és nem világít a visszajelző a műszercsoporton, az elektronikus rögzítőfék kioldott.

Elindulássegéd

Az elektronikus rögzítőfék képes kiszámítani a járművezető szándékait és automatikusan kioldani.

Ha a járművezető biztonsági öve be van csatolva, a D vagy R fokozat van kiválasztva, és elinduláshoz lenyomja a gyorsítópedált, az elektronikus rögzítőfék automatikusan kiold.

Fékezés vészhelyzetben

Az elektronikus rögzítőfék nem megfelelő használata balesethez és személyi sérüléshez vezethet. Az elektronikus rögzítőféket ne használja a jármű lefékezésére, kizárólag vészhelyzetben.

Az elektronikus rögzítőfékkel végzett vészhelyzeti fékezés esetén NE kapcsolja ki a START/STOP kapcsolót, mert az súlyos személyi sérülést okozhat.

Ha a normál fék meghibásodik, az elektronikus rögzítőfékkel kezdeményezhet vészhelyzeti fékezést az EPB kapcsoló meghúzva tartásával.

- Húzza fel az EPB kapcsolót, és tartsa a vészhelyzeti fékezéshez. Vészhelyzeti fékezés esetén figyelmeztető hangjelzés hallható.
- A vészhelyzeti fékezés megszakításához engedje el az EPB kapcsolót.

Adaptív sebességtartó automatika

Az adaptív sebességtartó automatika kényelmi rendszer, amely segít a járművezetőnek állandó sebeséget vagy állandó követési távolságot tartani. Segítséget nyújt a járművezetőnek, NEM mentesíti a járművezetőt a felelősségei alól. Az adaptív sebességtartó automatika használatakor fontos, hogy a járművezető MINDIG legyen koncentrált, és álljon készen a beavatkozásra. Ellenkező esetben baleset vagy személyi sérülés történhet.

Az adaptív sebességtartó automatika képes önállóan kapcsolni a sebességtartás és a távolságtartás között attól függően, hogy észlel-e közvetlenül a járműve előtt haladó másik járművet. A sebességtartás során a jármű egy adott sebességtartományon belül marad. A távolságtartáshoz be kell állítani a járműve és a járműve előtt haladó többi jármű közötti távolságot.

Ha aktiválva van, és az adaptív sebességtartó automatika járművet észlel ugyanabban a sávban, amelyben járműve is halad, gyorsíthat, vagy finoman fékezhet, hogy fenntartsa a követési távolságot.

Megjegyzés: Az adaptív sebességtartó automatikát autópályára és jó állapotú utakra terveztük. Javasoljuk, hogy városi környezetben és hegyi utakon ne használja.

Adaptív sebességtartó automatika aktiválása

Miután az elöl haladó járművet megállásig követte, a járművezetőnek meg kell győződnie arról, hogy nincsenek-e akadályok vagy más közlekedők, például gyalogosok közvetlenül a járműve előtt, mielőtt megengedné, hogy elinduljon, és folytassa az elöl haladó jármű követését.

A távolságtartás funkció használatakor kifejezetten azt javasoljuk, hogy a járművezető ne érintse a gyorsítópedált. A gyorsítópedál megnyomásakor a rendszer nem képes automatikusan aktiválni a fékeket, ha arra lenne szükség.

NE hagyja el a járművet, amikor az adaptív sebességtartó automatika távolságtartó funkciója állította meg vagy tartja mozdulatlanul a járművet. Mielőtt kiszállna a járműből, kapcsolja a fokozatválasztó kapcsolót Parkolás fokozatba, és kapcsolja KI a START/STOP kapcsolót.

Ha az adaptív sebességtartó automatika már megállította a járművet, és kikapcsolja vagy felfüggeszti az adaptív sebességtartó automatikát, a jármű nem marad mozdulatlanul, elindulhat előre, vagy hátracsúszhat. Amikor a jármű megállt, és azt az adaptív sebességtartó automatika tartja mozdulatlanul, álljon készen a fékezésre.

Ha kanyarban halad, az adaptív sebességtartó automatika aktívan csökkentheti a jármű sebességét, hogy fenntartsa a jármű stabilitását és biztonságát.

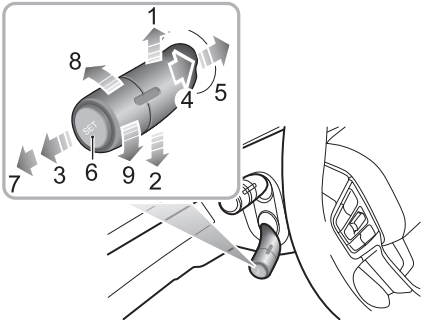

1 Sebességhatár növelése/gyorsítás

2 Sebességhatár csökkentése/lassítás

3 Felfüggesztés

4 Készenlét

5 Folytatás

6 Beállítás

7 KI

8 Távolság növelése

9 Távolság csökkentése

Az adaptív sebességtartó automatika a kormánykerék bal oldalán, az irányjelző kapcsolókar alatti kapcsolókarral működtethető.

1 Ha a START/STOP kapcsoló ON/READY (be/kész) állásban van, és az adaptív sebességtartó automatika kapcsolókarja „KI" állásban (7) van, az adaptív sebességtartó automatika ki van kapcsolva.

2 Állítsa az adaptív sebességtartó automatika kapcsolókarját „BE" állásba (4), az adaptív sebességtartó automatika visszajelzője sárgán világít a műszercsoporton, az adaptív sebességtartó automatika Készenlét üzemmódba kapcsol.

3 A rendszer automatikusan észleli az elöl haladó jármű sebességét és helyzetét, ha járműve 5 km/óránál gyorsabban halad, miután megnyomta a „Beállítás" gombot (6) az adaptív sebességtartó automatika kapcsolókarjának végén, a műszercsoport visszajelzője zöldre vált, és az adaptív sebességtartó automatika aktivált üzemmódba kapcsol, célsebessége pedig az aktiváláskori tényleges haladási sebesség lesz; ha járműve sebessége alacsonyabb, mint 30 km/óra, a rendszer célsebessége 30 km/óra lesz. Ha az elöl haladó jármű sebessége magasabb, mint járműve célsebessége, a rendszer a célsebességet fogja tartani. Ha az elöl haladó jármű sebessége alacsonyabb, mint járműve célsebessége, a rendszer a távolságot fogja tartani. Járműve és az előtte haladó jármű képe jelenik meg a műszercsoport üzenetközpontjában. Ebben az üzemmódban a tényleges sebesség alacsonyabb lehet, mint a beállított célsebesség. Távolságtartás üzemmódban megállásig követheti az elöl haladó járművet. Ha a beállított időtartamnál kevesebb ideig marad álló helyzetben, járműve képes önállóan elindulni, hogy kövesse az elöl haladó járművet; vagy a megjelenített módszerrel ismét aktiválnia kell az adaptív sebességtartó automatikát.

Megjegyzés: A kipörgésgátló elektronika (TCS) vagy a menetstabilizáló elektronika (SCS) kikapcsolása meggátolja az adaptív sebességtartó automatika működését.

Adaptív sebességtartó automatika sebességbeállítás

Amikor az adaptív sebességtartó automatika aktív:

1 A gyorsítópedállal érje el a kívánt sebességet, nyomja meg röviden a „Beállítás" gombot (6) az adaptív sebességtartó

automatika kapcsolókarjának végén, engedje el a vezérlőgombot és a gyorsítópedált. A jármű tartani fogja a beállított sebességet.

2 Nyomja felfelé a kapcsolókart (1), és tartsa ott, a célsebesség növekszik, amíg a kívánt célsebesség meg nem jelenik a műszercsoporton, ekkor engedje el a kapcsolót. Ha meggyőződött róla, hogy nincsen járműve előtt másik jármű, vagy az elöl haladó jármű messzebb van, mint a beállított követési távolság, a sebesség a beállított célsebességre nő.

3 Nyomja lefelé a kapcsolókart (2), és tartsa ott, a célsebesség csökken, amíg a kívánt célsebesség meg nem jelenik a műszercsoporton, ekkor engedje el a kapcsolót. A jármű sebessége a célsebességre csökken.

4 Amikor a karral állítja be a célsebességet, röviden nyomja az adaptív sebességtartó automatika kapcsolókarját felfelé (1) vagy lefelé (2), a célsebesség 5 km/órával változik; tartsa felfelé vagy lefelé nyomva a kart, és a sebesség 1 km/órás lépésekben változik, engedje el a kart, amikor a kívánt sebességérték jelenik meg.

Megjegyzés: Ha az elöl haladó jármű folyamatosan intenzív gyorsítási vagy lassítási manővereket végez, előfordulhat, hogy az adaptív sebességtartó automatika nem képes pontosan tartani a szükséges távolságot a két jármű között. Fontos, hogy a járművezető mindig koncentráljon, és figyelemmel kísérje a jármű helyzetét, valamint a forgalmi helyzetet, ha fékeznie kell, vagy elkerülő manőverre van szükség.

Adaptív sebességtartó automatika távolságbeállítás

Amikor az adaptív sebességtartó automatika aktív, forgassa a kar végén lévő kapcsolót felfelé (8) vagy lefelé (9) a követési távolság beállításához. 3 távolságbeállítás közül választhat, amelyek a műszercsoport üzenetközpontjában jelennek meg.

Mindig a járműve sebességének megfelelő követési távolságot állítson be az elöl haladó járműhöz képest – minél nagyobb a sebesség, annál nagyobb a távolság. Választáskor MINDIG vegye figyelembe a pillanatnyi forgalmi viszonyokat.

Adaptív automatika felfüggesztése/készenlétbe kapcsolása

Amikor az adaptív sebességtartó automatika aktív, nyomja a kapcsolókart a „Felfüggesztés” állásba (3), és a rendszer készenlétbe kapcsol.

Adaptív automatika automatikus kikapcsolása

Az alábbi helyzetekben automatikusan kikapcsolhat az adaptív sebességtartó automatika, visszaadva a teljes irányítást a járművezetőnek.

- „KI" állásba (7) állítja a kapcsolókart.
- Lenyomja a fékpedált, miközben a jármű mozgásban van.
- A fokozatválasztó forgókapcsolót R vagy N helyzetbe kapcsolja
- A járművezető kikapcsolta a biztonsági övét.
- A beállított időnél tovább nyomva tartja a gyorsítópedált.
- Kinyit egy ajtót, géptetőt vagy csomagtérajtót.
- Felfelé húzza az EPS kapcsolót a rögzítőfék aktiválásához.
- Megállásig követi az elöl haladó járművet, és egy bizonyos időnél többet tölt álló helyzetben.
- A kamera vagy a radar akadályozva van, a környezet kiváltja az érzékelők biztonságos kilépési mechanizmusát, vagy a rendszer meghibásodik.

Megjegyzés: Ha bekapcsolt adaptív sebességtartó automatikával megállásig követi az elöl haladó járművet, és az alábbi feltételek bármelyike teljesül a jármű álló helyzetében, az elektronikus rögzítőfék automatikusan bekapcsol:

- ***A járművezető kikapcsolta a biztonsági övét.***
- ***A vezetőoldali ajtót kinyitják.***
- ***Az álló helyzetben töltött idő meghaladja a beállított határértéket.***

Adaptív automatika felülbírálása

Ha a járművezetőnek használnia kell a gyorsítópedált, amikor az adaptív sebességtartó automatika aktív, a jármű adaptív sebességtartás üzemmódban marad, miközben nő a sebesség. Ha felengedi a gyorsítópedált, az adaptív sebességtartó automatika a beállított célsebességen működik tovább.

Adaptív sebességtartás folytatása

Ha az adaptív sebességtartó automatikát készenlét üzemmódba kapcsolták, a kapcsolókar „Folytatás" állásba (5) mozdításával aktiválható újból. A sebességtartás felfüggesztése előtt mentett célsebesség lesz automatikusan a tartott célsebesség.

Sebességmemória törlése

Ha a kapcsolókart „KI” állásba (7) mozdítja, vagy a jármű START/STOP kapcsolóját OFF (ki) állásba kapcsolja, a rendszer törölheti az adaptív sebességtartó automatika beállított sebességét a memóriából.

Az adaptív sebességtartó automatika akadályozása és csökkent hatékonysága

- Álló vagy a sávokon keresztülnyúló járművet vagy objektumot észlel.
- Túl gyorsan közeledik az elöl haladó járműhöz, és a rendszer nem képes kellő fékerőt biztosítania.
- Az elöl haladó jármű szembe jön, vagy vészfékezési manővert hajt végre.
- A jármű hirtelen bevág járműve előtt a sávba.
- Alacsony sebességgel közlekedő járművet észlel.
- A jármű profilján túllógó rakománnyal közlekedő járművet észlel.
- Magas karosszériájú járművet (pl. teherautót) észlel.
- Gyalogosokat, nem motoros járművet vagy állatokat észlel.
- A jármű egyenetlen útfelületen halad, vagy összetett forgalmi helyzetben vesz részt.
- A jármű éles fordulót vesz.
- Behajt egy alagútba vagy elhagyja az alagutat.
- Tarka fák árnyékában halad.
- Túl nehéz rakományt szállít a csomagtérben, ezért a jármű eleje felfelé áll.

Speciális menetkörülmények

Az adaptív sebességtartó automatika rendelkezik korlátokkal. Az alábbi helyzetek túlléphetik a biztonságos üzemelés korlátait. A járművezetőnek meg kell őriznie a jármű feletti irányítást, és mindig figyelnie kell. Különös figyelmet kell fordítania a forgalmi viszonyokra és a környezetre, a megfelelő sebességet kell kiválasztania, és készen kell állnia a szükséges beavatkozásra.

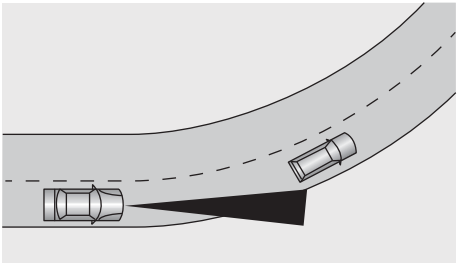

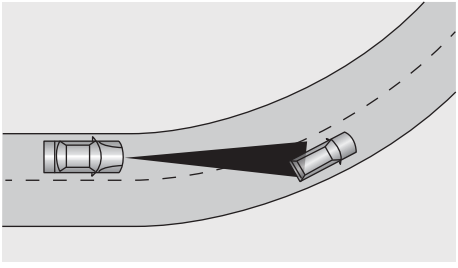

Amikor kereszteződésben elfordul vagy egy kanyarba bemenet, ill. kijövet követ egy járművet, előfordulhat, hogy az adaptív sebességtartó automatika nem képes észlelni az elöl haladó járművet, még akkor sem, ha ugyanabban a sávban halad, és az is előfordulhat, hogy helyette más sávban közlekedő járművet észlel.

Megjegyzés: Ne használja az adaptív sebességtartó automatikát felhajtó/lehajtó útszakaszokon vagy éles kanyarokban.

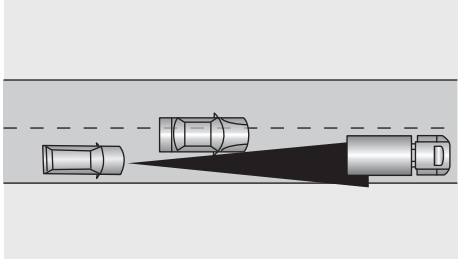

Ha az elöl haladó jármű sávot vált, de nem hajt át teljesen a sávba, előfordulhat, hogy az adaptív sebességtartó automatika nem képes észlelni a járművet.

Ha az elöl haladó jármű sávot vált, de nem hagyja el teljesen a sávot, előfordulhat, hogy az adaptív sebességtartó

automatika úgy érzékeli, az elöl haladó jármű elhagyta a sávot, és a beállított sebességre gyorsít.

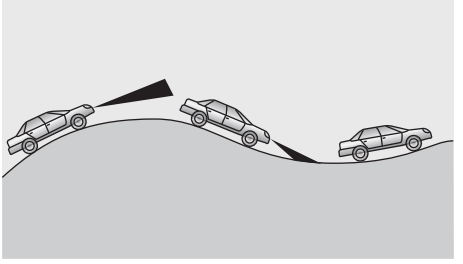

Ha egyenetlen útfelületen halad, amely meredek emelkedőket vagy lejtőket tartalmaz, NE használja az adaptív sebességtartó automatikát.

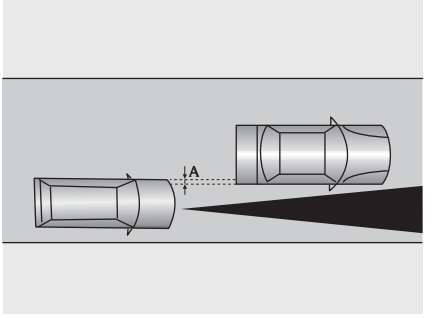

Ha a járművével mindössze részben átfedésben lévő jármű mögött halad (az ábrán „A”), előfordulhat, hogy az adaptív sebességtartó automatika semmit sem képes észlelni.

Megjegyzés: Az alábbi helyzetekben NE használja az adaptív sebességtartó automatikát:

- ***Rossz időjárási körülmények között.***
- ***Ha gyenge a környező fény, túl nagy a fény, a jármű elülső kivilágítása gyenge.***

- ***Durva vagy rossz minőségű útfelületen haladva.***
- ***Útépítésen vagy építési területen hajt át.***
- ***Kis tapadású útfelületen halad.***

Parkolássegéd

Ultrahangos parkolóradar

A parkolássegéd célja, hogy segítse a járművezetőt hátramenetben. Az érzékelők bizonyos típusú akadályokat, pl. vékony oszlopokat vagy néhány centiméternél nem szélesebb tárgyakat, a talajhoz közel lévő tárgyakat, a csomagtérajtó fölötti tárgyakat, és bizonyos, az ultrahangot vissza nem verő felületű akadályokat nem képesek észlelni.

Az érzékelőket tartsa szennyeződésektől, jégtől és hótól mentesen. Ha lerakódások képződnek az érzékelők felületén, csökkenhet a teljesítményük. A jármű mosásakor ne irányítsa a magas nyomású vízsugarat közvetlen közelről az érzékelőkre.

Hátsó parkolássegéd

A hátsó lökhárítókban lévő ultrahangos érzékelők felügyelik a jármű mögötti területet, akadályokat keresve. Ha akadályt észlelt, a rendszer kiszámítja annak távolságát a jármű hátuljától, és figyelmeztető hangjelzésekkel jelzi azt a járművezető felé.

A parkolássegéd működése

A hátsó parkolássegéd automatikusan bekapcsol, amikor hátrameneti fokozatba kapcsol, és kikapcsol, ha elkapcsol hátramenetből. A hátramenetbe kapcsolást követően 1 másodpercen belül rövid sípolást hall, jelezve a rendszer rendeltetésszerű működését.

A szórakoztató rendszer kijelzőjén a jármű körvonalai jelennek meg az érzékelők távolságadataival.

Megjegyzés: Ha hosszabb, magasabb hangjelzést hall 3 másodpercig, amikor hátramenetbe kapcsol, az a rendszer hibáját jelzi. Ebben az esetben, kérje tanácsot MG márkaszervize segítségét.

Ha a parkolássegéd be van kapcsolva, és az akadályt észlel, a rendszer különböző gyakoriságú hangjelzéseket ad (lehetnek vakfoltok).

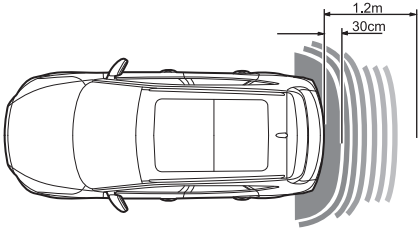

- Ha egy tárgy a hátsó lökhárítótól mért 1,2 m-en belül található, a rendszer elkezd sípoló hangjelzést adni. Ahogy a jármű közelít az akadályhoz, a sípoló hangjelzések úgy lesznek egyre gyakoribbak.
- A hátsó lökhárítótól mért 30 cm-en belül a sípolás folyamatos hangjelzéssé válik.

Tolatókamera*

A tolatókamera célja, hogy segítse a járművezetőt hátramenetben. A kamera látószöge korlátozott, és nem képes a látószögén kívül eső akadályokat észlelni.

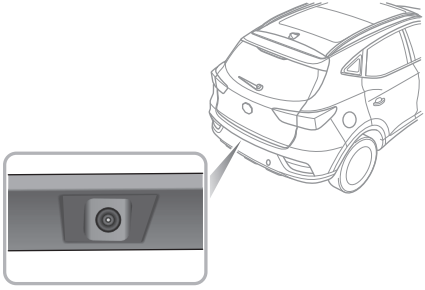

A tolatókamera a jobb és bal oldali rendszámtáblavilágítás között található. Ha hátramenetbe kapcsol, a jármű mögötti terület képe megjelenik a szórakoztató rendszer kijelzőjén, kiegészítve az érzékelők által jelzett távolságot.

360 fokos kamera*

A 360 fokos kamera célja, hogy segítse a járművezetőt parkolás közben. A kamerák látómezeje korlátozott, ezért a látómezőn kívül eső akadályokat nem képesek észlelni.

Bár a szórakoztató rendszer kijelzője megjeleníti a jármű környezetének képét, a biztonságos közlekedés érdekében mindig fordítson figyelmet a tényleges útviszonyokra.

A 360 fokos kamera használatakor a külső visszapillantó tükrök mindig legyenek kihajtva.

Ha aktív a 360 fokos kamera, a szórakoztató rendszer kijelzőjén 360 fokos panorámakép jelenik meg a járműről, hogy megkönnyítse a környezet áttekintését, segítve a biztonságos vezetést. A szórakoztató rendszer kijelzőjén lévő gombok megérintésével több szögből is megtekintheti a jármű környezetét.

A 360 fokos kamera az alábbi módokon kapcsolható be:

- Hátrameneti fokozatba kapcsol.
- Megnyomja a 360 fokos kamera gombját.
- A „Setting” (beállítások) felületen kiválasztja az irányjelzők alacsony sebességű bekapcsolását, amely automatikusan bekapcsolja a 360 fokos kamerát, ha alacsony sebességnél bekapcsolja az irányjelzőket, és kikapcsolja, amint az irányjelzők kikapcsoltak.

A 360 fokos kamera képén válassza ki a beállítások ikont a rendszer funkcióinak testre szabásához.

Megjegyzés: Amikor a fokozatválasztó kapcsolót előremeneti fokozatba kapcsolja, a 360 fokos kamera 15 km/óra feletti sebességnél nem működik.

Hátsó vezetéstámogató rendszer*

A rendszer áttekintése

A hátsó vezetéstámogató rendszer érzékelői tévesen észlelhetnek bizonyos környezeti elemeket, mint az út széli épületek vagy a korlátok, téves riasztást adva.

A hátsó érzékelők hatékony működését korlátozhatják bizonyos akadályok, például út széli épületek, korlátok, a nehéz teher miatt megdőlő jármű, az útviszonyok, például a kanyarok vagy bukkanók, valamint az időjárási körülmények, például a hó vagy a jég stb. A fentiek mindegyike téves riasztást válthat ki.

A rendszer rendelkezik korlátokkal, ezért előfordulhat, hogy a nagy sebességgel érkező járművekre nem képes figyelmeztetni.

A hátsó vezetéstámogató rendszer csak segédeszköz, NEM helyettesíti a járművezető figyelmét. Mindig a járművezetőnek kell uralnia a járművet, figyelnie a környezetre és biztonságosan vezetni.

A hátsó vezetéstámogató rendszer nem mindig figyelmeztet megfelelően a rendkívül gyorsan érkező járművekre, és nem működik megbízhatóan 500 m-es vagy kisebb sugarú, éles kanyarokban.

A hátsó vezetéstámogató rendszer nem működik megfelelően, ha utánfutót vagy lakókocsit vontat.

A hátsó érzékelők hatékonysága csökken, ha balesetből eredő sérülés miatt elállítódnak. Ez a rendszer automatikus leállását eredményezheti.

A radarérzékelők megfelelő működésének biztosítása érdekében a hátsó lökhárítót hótól és jégtől mentesen kell tartani, továbbá nem szabad letakarni.

Ha a lökhárító javításakor nem javasolt anyagokat vagy festéket használ, ronthatja a hátsó érzékelők hatékonyságát. Csak a javasolt anyagokat használja.

A hátsó vezetéstámogató rendszer holttérfigyelő (BSD), sávváltási asszisztens (LCA) és hátsó keresztirányú forgalom riasztás (RCTA) funkciókat tartalmaz.

A hátsó vezetéstámogató rendszer moduljai a jármű hátulján, két oldalt kaptak helyet, és segítenek a járműve mögött és mellett lévő járművek észlelésében.

A rendszer figyelmeztető lámpái a jobb és bal oldali külső visszapillantó tükrök lapján találhatóak, amelyek világítással vagy villogással jelzik egy tárgy vagy jármű közeledését, hogy segítség a biztonságos manőverezést.

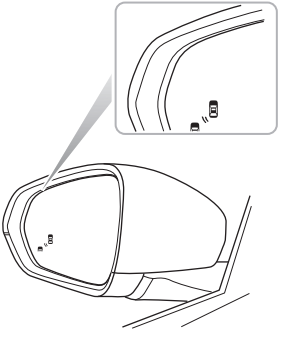

Megjegyzés: Az új járművek radarját, valamint a lecserélt hátsó radarérzékelőket kalibrálni kell. A hátsó radarérzékelők rendelkeznek automatikus kalibrálási funkcióval, hogy bizonyos tartományon belül képesek legyenek korrigálni a telepítési hibákat. Menet közben a radar automatikusan kalibrálási üzemmódba kapcsol. A kalibrálási folyamat során a rendszer működése korlátozott, és a riasztások is pontatlanok lehetnek. A kalibrálás befejezését követően a rendszer működése helyreáll.

A rendszer funkcióinak be-/kikapcsolása

A hátsó vezetéstámogató rendszer funkcióinak és alrendszereinek kapcsolói az infotainment kijelzőjén keresztül érhetők el.

Az ON/OFF (be/ki) kiválasztásával aktiválhatja/inaktiválhatja a rendszert.

A rendszer funkciói

Megjegyzés: A rendszer funkcióinak leírásában megadott észlelési idő, ütközési idő küszöbérték és járműsebesség kizárólag tájékoztató jellegű.

Holttérfigyelő (BSD)

Amikor a jármű előrefelé halad, a rendszer felügyeli a bal vagy jobb oldali külső visszapillantó tükör holtterében lévő járműveket. Ha teljesülnek a holttérfigyelő funkció észlelési feltételei, világít a megfelelő tükörben lévő figyelmeztető lámpa. A megfelelő oldali irányjelző ezt követő bekapcsolása esetén a tükörben világító figyelmeztető lámpa villogni kezd, hogy emlékeztesse a járművezetőt a közeledő járműre.

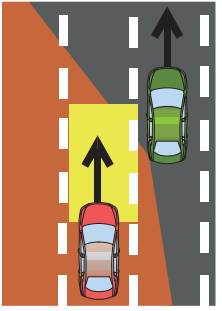

A holttérfigyelő aktiválásának követelményei a következők:

1 Nincs hiba a rendszerben.

2 A holttérfigyelő (BSD) funkció engedélyezve van.

3 A jármű sebessége meghaladja a 15 km/órát.

4 Gépjárművek találhatóak a jármű holtterében. A rendszer bal és a jobb oldali érzékelési területe – amely a jármű hátuljától 1 méterrel előre kezdődik, és a jármű hátulja mögött 7 méterrel ér véget – a jármű melletti 3,5 méteres sávot fedi le.

Megjegyzés: A figyelmeztető lámpák nem világítanak, amíg egy másik járművet előz, és sebessége nagyobb, mint a jármű, amely mellett elhalad – még akkor sem, ha az a holttérben található.

Sávváltási asszisztens (LCA)

Amikor a jármű előrefelé halad, a rendszer felügyeli a gyorsan közeledő gépjárműveket a szomszédos sávokban. Amikor bekapcsolja az irányjelzőket, és teljesülnek a sávváltási asszisztens bekapcsolásának feltételei, villog a megfelelő oldali tükörben lévő figyelmeztető lámpa, hogy figyelmeztesse a járművezetőt az érkező járműre. Ennek célja, hogy elkerülje az ütközést sávváltáskor.

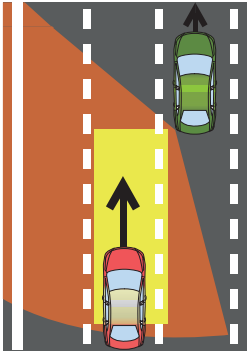

A sávváltási asszisztens aktiválásának követelményei a következők:

1 Nincs hiba a rendszerben.

2 A sávváltási asszisztens (LCA) funkció engedélyezve van.

3 A jármű sebessége meghaladja a 15 km/órát.

4 A közeledő jármű sebessége nagyobb, mint járműve sebessége.

5 A közeledő jármű a sávváltási asszisztens észlelési területére ér. A felügyelt terület járműve mögötti 7–70 méterrel, két oldalt található 3,5 méteres sáv.

6 A közeledő jármű az elkövetkező 3,5 másodpercen belül valószínűleg járművének ütközik.

Hátsó keresztirányú forgalom riasztás (RCTA)

Amikor hátramenetet végez, a rendszer felügyeli a bal és jobb oldalról érkező járműveket. Amikor teljesülnek az RCTA funkció aktiválásának követelményei, világít a megfelelő oldali visszapillantó tükör figyelmeztető lámpája, ezzel egyidőben figyelmeztető háromszög jelenik meg az infotainment kijelzőjének megfelelő oldalán, hogy figyelmeztesse a járművezetőt a helyzetre.

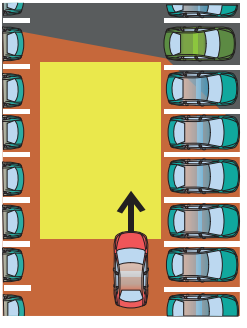

A hátsó keresztirányú forgalom riasztás aktiválásának követelményei a következők:

1 Nincs hiba a rendszerben.

2 A hátsó keresztirányú forgalom riasztás (RCTA) funkció engedélyezve van.

3 A jármű hátrameneti fokozatban van.

4 A jármű sebessége nem haladja meg a 10 km/órát.

5 A felügyelt jármű sebessége meghaladja a 10 km/órát.

6 A gépjármű áthalad a rendszer észlelési területén. A jármű bal és jobb oldalán felügyelt terület a jármű hátuljától 7 méter, az oldalától 30 méter.

7 A közeledő jármű az elkövetkező 3 másodpercen belül valószínűleg járművének ütközik.

Abroncsnyomás-felügyelet (TPMS)

A TPMS nem képes helyettesíteni a gumiabroncs állapotának és nyomásának rutinszerű karbantartását és ellenőrzését.

Az abroncsnyomás-felügyeleti rendszerhez hasonló frekvencián sugárzó berendezések használata zavarhatja az abroncsnyomás-felügyelet működését, ezért figyelmeztetés vagy átmeneti hiba jelenhet meg.

Megjegyzés: A TPMS csak az alacsony nyomásra figyelmeztet, nem fújja fel újból az abroncsot.

A TPMS az abroncs szelepeibe szerelt érzékelőkkel folyamatosan felügyeli a nyomást, és rádiójelekkel továbbítja az adatokat a járműben lévő elektromos vezérlőegységnek. Ha arra a következtetésre jut, hogy egy abroncs nyomása a megadott határérték alá csökken, sárga figyelmeztető lámpa világít a műszercsoporton. További tájékoztatásért lásd „Műszercsoport” a „Műszerek és kezelőszervek” fejezetben. A TPMS emlékezteti az alacsony abroncsnyomásra, de nem helyettesíti a gumiabroncsok rendszeres karbantartását. A gumiabroncsok karbantartásáról lásd „Gumiabroncsok” a „Karbantartás” fejezetben.

Ha világít a TPMS hiba visszajelző és az „XX Tyre Pressure Low” (XX alacsony abroncsnyomás) figyelmeztető üzenet jelenik meg, minél előbb álljon meg a járművel, ellenőrizze az abroncsnyomást, és fújja fel a gumiabroncsot a helyes nyomásra. Ha leeresztett gumiabronccsal közlekedik, túlmelegedhet és tönkremehet a gumiabroncs.

A túl alacsony vagy túl magas nyomású abroncsok gyorsabban elkopnak, és a jármű kezelhetőségére is káros hatással vannak. A túl alacsony nyomású abroncsok növelik a gördülési ellenállást, ez pedig a fogyasztást növeli. Mindig hideg állapotában ellenőrizze/állítsa be a gumiabroncs nyomását.

Megjegyzés: Az abroncsok felcserélését vagy egy TPMS érzékelő és vevő cseréjét követően a járművel körülbelül 10 percig 40 km/órás sebességgel kell haladni, hogy a megfelelő helyen a megfelelő nyomásértékek jelenjenek meg.

Vezetéstámogató rendszer

A vezetéstámogató rendszer bizonyos esetekben képes észlelni a jármű előtti útviszonyokat és a környezeti információkat az elülső kamera és az elülső radar segítségével. Ezen információk alapján figyelmeztető üzeneteket küld vagy segítséget nyújt a járművezetőnek a biztonságosabb és biztosabb járművezetés érdekében. Az elülső kamera a belső visszapillantó tükör talpának burkolatában, az elülső radar pedig az elülső lökhárító alsó részének közepén található.

Megjegyzés: Vezetés közben NE kezelje az infotainment rendszer kapcsolóit. Ha szeretné módosítani a beállításokat, a közlekedési szabályok betartásával húzódjon félre ott, ahol azt biztonságosan megteheti.

Az elülső kamera működése

Az elülső kamera kalibrálása

Az elülső kamerát az alábbi eseteket követően újra kell kalibrálni:

- Az elülső kamera eltávolítása és felszerelése.
- A szélvédő cseréje.

Megjegyzés: Az elülső kamera kalibrálásához szakértelem és célszerszámok szükségesek. Ha kalibrálásra van szükség, kérje MG márkaszerviz segítségét.

Az elülső kamera akadályozása

Bizonyos esetekben az elülső kamerát idegen tárgyak vagy az ablaküvegen lévő szennyeződések akadályozhatják. Ilyen esetekben erre vonatkozó üzenet jelenik meg az információs központban. Azonnal törölje le vagy tisztítsa meg a felületet.

Az alábbi helyzetekben csökken az elülső kamera észlelési teljesítménye:

- Közlekedés rossz látási viszonyokat eredményező időjárási körülmények, például sűrű köd, szakadó eső, hó, por- vagy homokvihar stb. között.
- Hatással lehet rá a fény, például az éjszakai rossz fényviszonyok, a rossz közvilágítás, a kép túlzott háttérvilágítása, a szembe jövő járművek világítása, a fényerő hirtelen változása (például alagútba behajtva/alagútból kihajtva), az erősen tükröződő felületű út (például vízzel vagy hóval borított útszakaszok), az alagutak, az épületek belső tere stb.

- Az elülső kamera látómezejét részben vagy teljes egészben kitakarják akadályok, pl. por, idegen tárgyak, olajszennyezés, sár, hó, sok víz (eső), jég vagy az útról a szélvédőre felverődő víz.
- A látómezőn belül sérült a szélvédő felülete.
- Kalibráció hiánya az elülső kamera le-/felszerelése vagy a szélvédő cseréje után.
- Az elülső kamera nincsen stabilan rögzítve a helyén.

Az elülső radar működése

Az elülső radar kalibrálása

Az elülső radart az alábbiakat követően újra kell kalibrálni:

- Az elülső radar nincsen beállítva, például a helyzete megváltozott.
- Az elülső radar vagy radartartó konzol le-/felszerelése.
- A lökhárító merevítő le-/felszerelése.
- Megváltoztak a futómű-beállítási paraméterek.

Megjegyzés: Ha az elülső radart erős vibráció vagy kis ütés éri, ellenőrizni kell az elülső radar rögzítési helyzetét, és szükség szerint el kell végezni a kalibrálást.

Megjegyzés: Az elülső radar kalibrálásához szakértelem és célszerszámok szükségesek. Ha kalibrálásra van szükség, kérje MG márkaszerviz segítségét.

Az elülső radar teljesítményét befolyásolhatják az alábbiak:

- Ha az elülső radart sár, hó, túl sok víz (eső) vagy az úttestről felvert víz fedi.
- Ha a radart vagy annak környezetét más tárgyak, például matricák vagy kiegészítő lámpák takarják.
- Ha az elülső radart erős vibráció vagy kis ütés éri.
- Bizonyos céltárgyak negatív hatással vannak az elülső radar észlelési képességeire, például az ételválasztó kordonok, a korlátok és az alagutak bejáratai.

- Ha az elülső radart a környezet befolyásolja, például erős mágneses interferencia vagy maga a céltárgy.
- Az erősen visszavert radarjelek (például többszintű parkolóház belső tere, alagút belseje, öntözőberendezések vagy vízsugarak stb.). Mindezek károsan befolyásolhatják az elülső radar működését.

Megjegyzés: Az elülső radaron felgyűlt havat puha kefével, a jeget megfelelő jégtelenítő aeroszollal kell eltávolítani.

Megjegyzés: Kerülje az elülső radarmodul megütését vagy érintését, mert az elállítódhat.

Sebességtartó asszisztens

Az intelligens sebességtartó asszisztens kiegészítő funkció. Bizonyos körülmények között hibás sebességhatárt jelenít-het meg, vagy egyáltalán nem jelenít meg sebességhatárt. Ennek eredményeként a sebesség nem a helyes tartományra lesz korlátozva. A járművezető felelőssége a sebességhatár ellenőrzése és betartása, a gyorshajtást törvény bünteti.

Az elülső kamera nem képes észlelni az útfelületre festett sebességhatár-jelzéseket. A járművezetőnek be KELL tartania ezeket a sebességhatárokat, és ennek megfelelően kell megválasztania a haladási sebességet.

A sebességtartó asszisztens beállításai az infotainment rendszeren keresztül érhetőek el. Amikor az adaptív sebességtartó automatika KI van kapcsolva, az alábbi három funkció választható ki:

60

1 Gyorshajtási figyelmeztetés: A jármű az elülső kamerával észlel egy sebességkorlátozó táblát (lásd fent) az út mentén. A felismert sebességkorlátozó tába megjelenik a műszercsoporton. Ha a jármű sebessége a beállított értéknél nagyobb mértékben meghaladja a sebességhatárt, figyelmeztető jelzés villog a műszercsoporton.

2 Kézi sebességhatár: A jármű az adaptív sebességtartó automatika karjával állíthatja be a maximális sebességet. A rendszer aktívan beavatkozik, és a megengedett felső sebességhatáron belül tartja a haladási sebességet. Hang- és fényjelzés figyelmeztet a beavatkozás során. Lásd „Kézi sebességhatár beállítása”.

3 Intelligens sebességhatár: A jármű az elülső kamerával észlel egy sebességkorlátozó táblát (lásd fent) az út mentén. A felismert sebességkorlátozó tába megjelenik a műszercsoporton. A rendszer automatikusan beavatkozik, és szabályozza a sebességet, hogy a megengedett felső sebességhatáron belül tartja a haladási sebességet. Gyorshajtáskor hang- és fényjelzés figyelmeztet.

A sebességtartó asszisztens beállítása

A sebességtartó asszisztens kezelőfelülete az infotainment képernyőjén található. Nyissa meg a járműbeállítások felületet, és keresse meg a sebességtartó asszisztens beállításait a módosításhoz:

1 Érintse meg a megfelelő gombot az infotainment kijelzőjén, hogy be-/kikapcsolja a gyorshajtási figyelmeztetést.

2 Érintse meg a megfelelő gombot az infotainment kijelzőjén, hogy kiválassza a sebességtartó asszisztens üzemmódját: intelligens sebességhatár, kézi sebességhatár.

Kézi sebességhatár beállítása:

A kézi sebességhatár bekapcsolását követően a sebességhatár értéke az adaptív sebességtartó automatika karjával állítható be a következők szerint:

1 Mozgassa a szabályozókart a sebességhatár beállításához. Miután a sebességhatár értéke megjelenik a műszercsoporton, nyomja meg a SET (beállítás) gombot (a lenti ábrán a 3.), ezzel aktiválja a kézi sebességhatár funkciót. Ha a SET gomb megnyomásakor a tényleges sebesség alacsonyabb, mint a beállítás, a műszercsoport értéke lesz beállítva. Ha a tényleges sebesség magasabb, mint

a beállított sebességhatár, a sebességhatár értékeként a műszercsoporton a pillanatnyi haladási sebesség lesz meghatározva a legközelebbi 5-tel osztható értékre kerekítve (a 62 km/óra 65 km/óraként lesz beállítva). A sebességtartomány 30 km/óra – 160 km/óra. Ha a kart egyszer felfelé vagy lefelé mozdítja, 5 km/órával növeli vagy csökkenti a sebességhatár értékét. Ha felfelé vagy lefelé nyomva tartja a kart, folyamatosan 5 km/óránként változik a sebességhatár értéke.

2 A kézi sebességhatár funkció aktiválását követően a rendszer aktívan beavatkozik, és a jármű sebességét a beállított sebességhatár értéke alatt tartja. Ha a tényleges sebesség meghaladja a járművezető által beállított sebességhatár értékét, a rendszer csökkenti a célsebesség alá csökkenti a haladási sebességet.

3 A kézi sebességhatár funkció aktiválását követően a járművezető az adaptív sebességtartó automatika SET (beállítás) gombjával (az ábrán a 3.) állíthatja vissza a rendszert készenléti állapotba. A kézi sebességtartó asszisztens funkció folytatásához nyomja meg újból a SET (beállítás) gombot.

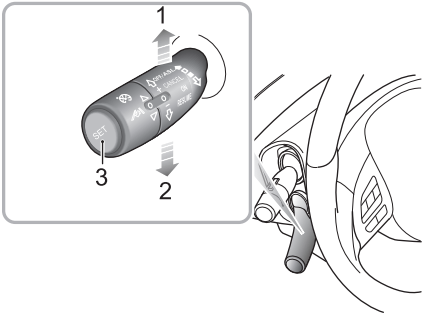

Amikor a gyorshajtási figyelmeztetés vagy az intelligens sebességhatár funkció be van kapcsolva, világít a sebességhatár értékének visszajelzője. Amikor a jármű elhalad az első felismert sebességkorlátozó tábla előtt, a sebességhatár visszajelző a valós sebességhatárt jeleníti meg.

Megjegyzés: Amikor a járművel sávot kell váltani, kanyarodni kell, vagy meg kell fordulni egy kereszteződésben, és a járművezető előre bekapcsolja

az irányjelzőt, és lelassít, a műszercsoport eredeti sebességhatár értéke nem lesz visszaállítva, amíg a rendszer új sebességkorlátozó táblát nem észlel. Ha a feltételek nem teljesülnek, a rendszer megőrzi az eredeti sebességhatár értékét, és nem áll vissza. A járművezetőnek be KELL tartania a sebességhatárokat, és ennek megfelelően kell megválasztania a haladási sebességet.

Amikor az intelligens sebességhatár funkció be van kapcsolva, a rendszer műszercsoporton lévő visszajelző lámpája sárgán világít. Amikor a funkciót az adaptív sebességtartó automatika karjának SET (beállítás) gombjával aktiválja, a rendszer visszajelző lámpája zölden világít. Ha az intelligens sebességtartó asszisztens meghibásodott vagy üzemzavart észlel, a visszajelző lámpa sárgán villog, majd kialszik. Próbálja újraindítani ezt a funkciót. Ha a funkció nem kapcsolható be, kérje MG márkaszerviz segítségét.

Amikor az elülső kamera szöveges kiegészítő táblával ellátott sebességkorlátozó táblát észlel, a figyelmeztető lámpa világít, hogy figyelmeztesse a járművezetőt a szöveges kiegészítő tábla elolvasására és betartására. A kamera nem képes felismerni a sebességkorlátozó tábla alatti olyan kiegészítő szöveges táblákat, mint a „kapaszkodó sáv”, „100 km múlva”, „iskola zóna”, „7:00–10:00” stb. A kamera normál sebességkorlátozó táblaként ismeri fel a szöveges kiegészítő táblával ellátott jelzéseket. A járművezetőnek kell a szöveges üzenet alapján meghoznia a helyes döntést.

Amikor a kézi sebességhatár funkció be van kapcsolva, a rendszer műszercsoporton lévő visszajelző lámpája sárgán világít. Amikor a funkciót az adaptív sebességtartó automatika karjának SET (beállítás) gombjával aktiválja, a rendszer visszajelző lámpája zölden világít. Ha a kézi sebességtartó asszisztens meghibásodott vagy üzemzavart észlel, a visszajelző lámpa sárgán villog, majd kialszik. Próbálja újraindítani ezt a funkciót. Ha a funkció nem kapcsolható be, kérje MG márkaszerviz segítségét.

Amikor a kézi sebességhatár funkció be van kapcsolva, világít a sebességhatár értékének visszajelzője. A sebességhatár értékének beállításához mozgassa felfelé vagy lefelé az adaptív sebességtartó automatika karját. Az „NNN” a beállított sebességhatár értékét fogja megjeleníteni.

A járművezető kikapcsolhatja vagy átmenetileg felfüggesztheti az intelligens sebességhatár vagy kézi sebességhatár funkciót az alábbiak szerint:

1 A sebességhatár ideiglenes átlépéséhez (előzési manőverhez) nyomja erősen a gyorsítópedált. A műszercsoport visszajelző lámpája zölden világít, és villog a sebességhatár értéke.

2 Óvatosan nyomja meg az adaptív sebességtartó automatika karján lévő SET (beállítás) gombot, a műszercsoport visszajelző lámpája sárgára vált. Nyomja meg ismét a SET (beállítás) gombot a funkció folytatásához.

3 Mozgassa az adaptív sebességtartó automatika karját „BE” helyzetbe a sebességtartó asszisztens funkció kikapcsolásához.

A gyorshajtási figyelmeztetés és az intelligens sebességhatár funkció működése korlátozott lehet az alábbi helyzetekben:

1 Az elülső kamera teljesítménye korlátozott.

2 A jármű nagy sebességgel halad.

3 A sebességkorlátozó táblát valami – például fa, jég/dér, hó, por stb. – eltakarja.

4 A sebességkorlátozó táblák nem megfelelően vannak elhelyezve vagy sérültek.

5 Több sebességkorlátozó tábla található a sáv fölött vagy az úttest mellett. Az elülső kamera jelenleg csak annak a sávnak a sebességkorlátozó tábláit képes felismerni, amelyikben a jármű közlekedik.

6 Nem szabványos sebességkorlátozó tábla, vagy kiegészítő információt tartalmazó tábla.

7 A sebességkorlátozó tábla útelágazásban, kanyarban vagy felhajtó/lehajtó rámpán van felállítva.

8 Manőverek, például sávváltás közben.

FONTOS

- Előfordulhat, hogy a kamera rossz fényviszonyok, rossz időjárás, nem szabványos vagy kitakart tábla, vagy a kamera saját korlátai miatt nem ismeri fel a sebességkorlátozó táblát vagy felismer hasonló közúti jelzéseket (pl. a súlykorlátozó táblát sebességkorlátozó táblaként ismer fel, vagy minimális sebesség táblát ismer fel megengedett maximális sebesség táblaként).
- Az erőteljes vagy hirtelen kormánymozdulatokat a rendszer sávváltásként vagy kereszteződésben történő megfordulásként értelmezhet. Ennek eredményeként törlődnek a felismert sebességhatárok.

Sávtartó asszisztens

A sávtartó asszisztens kiegészítő rendszer, amely csak segítséget nyújt a járművezetőnek. NEM mentesíti a járművezetőt a biztonságos közlekedés felelőssége alól. Ha a sávtartó asszisztens használata mellett dönt, a járművezető KÖTELES mindig figyelemmel követni a környezetét, fogni a kormánykereket, és felkészülni arra, hogy bármikor be kell avatkoznia. Ha nem őrzi meg uralmát a jármű felett, az balesethez vagy személyi sérüléshez vezethet.

A sávtartó asszisztens nem képes mindig felismerni a sávelválasztó vonalakat és útpadkákat. A rossz minőségű utakat, bizonyos útburkolatokat vagy tárgyakat sávelválasztó vonalként értelmezhet. Ilyen helyzetben a sávtartó asszisztenst azonnal ki kell kapcsolni.

A sávtartó asszisztens kapcsolója az infotainment képernyőjén keresztül érhető el. Nyissa meg a vezetéstámogató rendszerek oldalát a rendszer be-/kikapcsolásához, és válassza ki az üzemmódot.

Figyelmeztetés

A rendszer az elülső kamera segítségével észleli a sávelválasztó vonalakat a jármű előtt. A rendszer aktiválódik, ha az alábbi érzékelési feltételek teljesülnek:

- A funkciót bekapcsolják;
- A jármű sebessége nagyobb, mint 60 km/óra;
- Amikor a sávelválasztó vonalak egyértelműek, és a rendszer legalább egy sávelválasztót felismer.

Amikor egy kerék készül átlépni a sávelválasztó vonalat, vagy már átlépte a vonalat, a rendszer figyelmezteti a járművezetőt, hogy avatkozzon be, és tartsa a járművet a sávjában. A funkció automatikusan kikapcsol ha a jármű sebessége 55 km/óra alá csökken.

Vészhelyzeti sávtartás

A rendszer az elülső kamera segítségével észleli a sávelválasztó vonalakat és útpadkákat a jármű előtt. A rendszer aktiválódik, ha az alábbi érzékelési feltételek teljesülnek:

- A funkciót bekapcsolják;
- A jármű sebessége nagyobb, mint 60 km/óra;
- Amikor a sávelválasztó vonalak egyértelműek, és a rendszer legalább egy sávelválasztót felismer.

Amikor egy kerék készül átlépni a sávelválasztó vonalat vagy az útpadkát, vagy már át is lépte a vonalat vagy útpadkát, a rendszer segíti a járművezetőt azzal, hogy korrigáló kormánymozdulatokkal a sávelválasztó vonalak között próbálja tartani a járművet, miközben figyelmeztetést jelenít meg. Ha a jármű túlságosan kitér a sávjából, a rendszer aktiválja a figyelmeztetés funkciót. A funkció automatikusan kikapcsol ha a jármű sebessége 55 km/óra alá csökken.

Ha bizonyos időn belül nem érkezik kormánymozdulat a járművezetőtől, a rendszer figyelmeztetést ad ki.

FONTOS
• Ha a sávok száma megnő, vagy a sávok összeolvasnak, teljesen a járművezetőnek KELL irányítania a járművet. • Olyan helyeken, ahol összetettek a forgalmi körülmények, például bedugult útkereszteződésekben vagy elágazásokban, teljesen a járművezetőnek KELL irányítania a járművet.

A sávtartó asszisztens működése korlátozott vagy az asszisztens hatástalan az alábbi esetekben:

- A vészvillogók be vannak kapcsolva.
- A járművezető irányjelzővel jelzi, hogy át fogja lépni a sávelválasztó vonalat.
- A járművezető gyorsan a gyorsítópedálra lép, vészhelyzeti manővert végez vagy erősen nyomja a fékpedált.
- A rendszer észleli, hogy a járművezető a beállított időtartamon belül nem mozdította meg a kormánykereket (vészhelyzeti sávtartás üzemmódban).
- A rendszer beavatkozása közben megmozdítják a kormánykereket (vészhelyzeti sávtartás üzemmódban).
- A sávelválasztó vonal túl vékony, sérült vagy töredezett.
- Az útpadka szabálytalan vagy sérült.
- A jármű kis görbületi sugarú kanyarban halad, az út túl keskeny vagy túl széles.
- A jármű éppen olyan útszakaszra ért, amelyen vannak sávelválasztó vonalak, vagy olyan útszakaszon halad, ahol nincsenek.
- A jármű túl gyorsan vált sávot vagy sodródik oldalirányban.
- A jármű nem D fokozatban van.
- A jármű sebessége alacsonyabb, mint 55 km, vagy túl magas.
- A blokkolásgátló fékrendszer (ABS) és a dinamikus menetstabilizáló elektronika (SCS) aktiválódott.
- Meghibásodott a blokkolásgátló fékrendszer (ABS), dinamikus menetstabilizáló elektronika (SCS), az elektronikus szervokormány (EPS) stb.

Javasoljuk, hogy az alábbi helyzetekben kapcsolja ki a sávtartó asszisztenst:

- Sportos stílusban vagy módon vezet.
- Rossz időjárási körülmények között.
- Durva vagy rossz minőségű útfelületen haladva.
- Útépítésen vagy építési területen hajt át.

Forgalmi dugó asszisztens

A forgalmi dugó asszisztens kiegészítő rendszer, amely csak segítséget nyújt a járművezetőnek. NEM mentesíti a járművezetőt a biztonságos közlekedés felelőssége alól. Ha a forgalmi dugó asszisztens használata mellett dönt, a rendszer észlelési és beavatkozási korlátai miatt a járművezetőnek mindig körültekintőnek kell lennie, és folyamatosan fognia kell a kormánykereket. A járművezetőnek kell korrigálnia vagy átvenni az irányítást, ha szükséges. Ha nem őrzi meg uralmát a jármű felett, az balesethez vagy személyi sérüléshez vezethet.

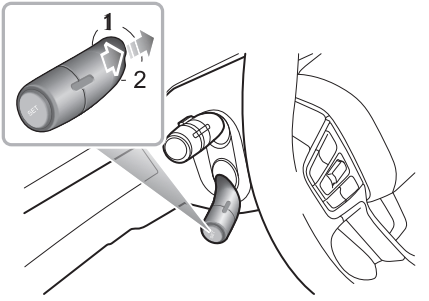

A forgalmi dugó asszisztens kapcsolója az infotainment képernyőjén keresztül érhető el. Nyissa meg a vezetéstámogató rendszerek oldalát a rendszer be-/kikapcsolásához. Az adaptív sebességtartó automatika karját kétszer „FOLYTATÁS” állásba kapcsolva válthat a forgalmi dugó asszisztens készenléti és aktív üzemmódja között.

A forgalmi dugó asszisztens ugyanazon az alapon működik, mint az adaptív sebességtartó automatika. A rendszer az alábbi feltételek teljesülése esetén működik:

- Az adaptív sebességtartó automatika aktív.
- A forgalmi dugó asszisztens az infotainment kijelzőjének megfelelő gombjával kapcsolható be vagy ki.
- A rendszer észleli a jármű mindkét oldalán lévő sávelválasztó vonalat.
- A jármű D fokozatban van.

Ha a sávelválasztó vonalak mindkét oldalon egyértelműek, a rendszer képes a járművet a vonalak közti sávban tartani. Ha alacsony sebességgel halad, és másik jármű halad járműve előtt, és a sávelválasztó vonalak nem egyértelműek mindkét oldalon, a rendszer segít a járművezetőnek követni az előtte haladó járművet.

Ha bizonyos időn belül nem érkezik kormánymozdulat a járművezetőtől, a rendszer figyelmeztetést ad ki.

Megjegyzés: A járművezetőnek kell szabályozni a jármű sebességét és a követési távolságot a látási, időjárási és az útviszonyoknak megfelelően. A forgalmi dugó asszisztens nem reagál gyalogosokra, állatokra, álló járművekre és a sávokon keresztben áthaladó járművekre, valamint az azonos sávban szembejövő járművekre. Ha a forgalmi dugó asszisztens nem képes időben és hatékonyan csökkenteni a jármű sebességét, a járművezetőnek KELL fékeznie. Ha sűrű forgalomban valaki a járműve által használt sávban bevág a járműve elé, előfordulhat, hogy a forgalmi dugó asszisztens nem képes időben észlelni a járművet a fékezéshez. Ebben az esetben a járművezetőnek kell fékeznie.

A forgalmi dugó asszisztens működése korlátozott vagy az asszisztens hatástalan az alábbi esetekben:

- A vészvillogók be vannak kapcsolva.
- A járművezető irányjelzővel jelzi, hogy át fogja lépni a sávelválasztó vonalat.
- A járművezető gyorsan a gyorsítópedálra lép, vészhelyzeti manővert végez vagy erősen nyomja a fékpedált.
- A rendszer észleli, hogy a járművezető a beállított időtartamon belül nem mozdította meg a kormánykereket.
- A rendszer beavatkozása közben a járművezető mozgatja a kormánykereket.
- A sávelválasztó vonal túl vékony, sérült vagy töredezett.
- A jármű kis görbületi sugarú kanyarban halad, az út túl keskeny vagy túl széles.

- A jármű éppen olyan útszakaszra ért, amelyen vannak sávelválasztó vonalak, vagy olyan útszakaszon halad, ahol nincsenek.
- A jármű nem D fokozatban van.
- A jármű túl gyorsan vált sávot vagy sodródik oldalirányban.
- A forgalmi dugó asszisztens segítségével követett, elöl haladó jármű fordulókörének sugara túl kicsi.
- A blokkolásgátló fékrendszer (ABS) és a dinamikus menetstabilizáló elektronika (SCS) aktiválódott.
- Meghibásodott a blokkolásgátló fékrendszer (ABS), dinamikus menetstabilizáló elektronika (SCS), az elektronikus szervokormány (EPS) stb.

Javasoljuk, hogy az alábbi helyzetekben kapcsolja ki a forgalmi dugó asszisztenst:

- Sportos stílusban vagy módon vezet.
- Rossz időjárási körülmények között.
- Durva vagy rossz minőségű útfelületen haladva.
- Útépítésen vagy építési területen hajt át.
- Meredek, kanyargós vagy csúszós (például jeges, nedves vagy vízzel borított) úton halad.
- Füvön vagy burkolat nélküli úton közlekedik.

FONTOS
Ha a sávok száma megnő, vagy a sávok összeolvasnak, teljesen a járművezetőnek KELL irányítania a járművet. Olyan helyeken, ahol összetettek a forgalmi körülmények, például bedugult útkereszteződésekben vagy elágazásokban, teljesen a járművezetőnek KELL irányítania. A járművezetőnek tisztában KELL lennie a környezetével, és bármikor át kell tudnia vennie a jármű irányítását, amikor a forgalmi dugó asszisztens segítségével követ egy autót, és a szükség úgy hozza.

Frontális ütközés figyelmeztetés

A jármű vezetése során folyamatosan a járművezető felelős a biztonságos közlekedésért, még akkor is, ha a jármű rendelkezik frontális ütközés figyelmeztetéssel. A járművezetőnek teljes figyelmét a vezetésre KELL fordítania, és körültekintően kell közlekednie. Ahogy a többi vezetéstámogató rendszer, úgy a frontális ütközés figyelmeztetés sem képes minden helyzetben megelőzni a baleseteket vagy elkerülni egy ütközést. Mindig a járművezetőnek KELL uralnia a járművet, hogy elkerülje a baleseteket vagy a vészhelyzeteket.

A frontális ütközés figyelmeztetés működése közben végzett vészfékezés az utasok sérülését okozhatja. Ezért vezessen körültekintően, és minden utas MINDIG viselje a biztonsági övét.

Ha járművét vontatják, mindig kapcsolja ki a frontális ütközés figyelmeztetést vagy a jármű hajtásrendszerét. Ha a frontális ütközés figyelmeztetés aktív, amíg a járművet vontatják, a káros következmények befolyásolhatják járműve, a vontatójármű és a környéken tartózkodók biztonságát.

A balesetek elkerülése érdekében soha ne próbálja ki a frontális ütközés figyelmeztetés funkcióinak működését.

A frontális ütközés figyelmeztetés rendszer kapcsolója az infotainment képernyőjén keresztül érhető el. Nyissa meg a vezetéstámogató rendszerek oldalát a rendszer be-/kikapcsolásához, és válassza ki az üzemmódot.

Figyelmeztetés

Ha a rendszer azt észleli, hogy fennáll a járműve és az elöl, azonos sávban haladó jármű közötti ütközés veszélye, figyelmezteti a járművezetőt, hogy időben lassítson, és tartson viszonylag biztonságos távolságot az elöl haladó járműtől.

Vészfékezés

Ha a rendszer azt észleli, hogy fennáll a járműve és a közvetlenül előtte lévő jármű közötti ütközés veszélye, a fékrendszer automatikusan beavatkozik, hogy lelassítsa a járművet, és elkerülje az ütközésből eredő balesetet, vagy csökkentse a balesetből eredő károkat. Ha a járművet a rendszer fékezi le és állítja meg, rövid ideig álló helyzetben marad. Ezt követően teljesen átadja az irányítást a járművezetőnek.

Gyalogosészlelő automatikus vészfékező rendszer

Ha a rendszer azt észleli, hogy fennáll a járműve és a közvetlenül előtte haladó gyalogos közötti ütközés veszélye, a fékrendszer automatikusan beavatkozik, hogy lelassítsa a járművet, és elkerülje az ütközésből eredő balesetet, vagy csökkentse a balesetből eredő károkat. Ha a járművet a rendszer fékezi le és állítja meg, rövid ideig álló helyzetben marad. Ezt követően teljesen átadja az irányítást a járművezetőnek.

A rendszer csak akkor lassítja le automatikusan a járművet, ha az alábbi feltételek teljesülnek:

- A dinamikus menetstabilizáló elektronika (SCS) és a kipörgésgátló elektronika (TCS) hibátlanul működik, és BE van kapcsolva.
- A jármű D vagy N fokozatban van.
- A légzsákok nem nyíltak ki.

Megjegyzés: Bizonyos esetekben előfordulhat, hogy a járművezető nem számít fékezési beavatkozásra, és nem szeretné használni a fékeket, miközben a frontális ütközés figyelmeztetés rendszer erősen fékez; a járművezető átmenetileg felfüggesztheti a beavatkozást, ha erősen lenyomja a gyorsítópedált, miután meggyőződött, hogy az biztonságos.

A frontális ütközés figyelmeztetés működése korlátozott vagy a rendszer hatástalan az alábbi esetekben:

- Az elöl lévő jármű szemből érkezik, áthalad a
- kereszteződésen, vagy rövid úton kivág a sorból.
- Az elöl haladó jármű nem tartja be a közlekedés és a parkolás szabályait (például a sávelválasztó vonalakon közlekedik).

- Az elöl haladó jármű nem a járműve által használt sávban közlekedik, vagy a jármű részlegesen ki van takarva.
- Az elöl haladó jármű rendellenes (átalakított vagy rendellenes formájú).
- Az elöl haladó jármű karosszériája magasabb.
- Az elöl haladó jármű nagy méretű, és közel van (például traktor, utánfutó, vontatójármű, nagykerekű off-road jármű, kukáskocsi, tartálykocsi stb.).
- Az elöl haladó jármű szokatlan jármű (például ló, lovas kocsi, hintó stb.).
- A rendszer egy jármű oldalát észleli.
- Az elöl haladó jármű körvonalai nem egyértelműek (például vizet vernek fel az elöl haladó jármű és a környező jármű kerekei).
- Az éjszaka vagy egy alagútban elöl haladó jármű nem rendelkezik hátsó lámpákkal, vagy a lámpái ki vannak takarva.
- Az elöl haladó jármű hátsó lámpái teljesen LED sávokból áll, vagy más, egyedi kialakítású lámpákkal rendelkezik.
- Éjszakai közlekedésnél a közvilágítás nem egyenletes vagy villog.
- A gyalogos nem közvetlenül a jármű előtt található, vagy a gyalogos nem teljesen látszik.
- A gyalogos nem függőlegesen áll, vagy bizonyos testmagasságnál alacsonyabb gyermek.
- Egy csoport gyalogos található a jármű előtt árnyékban vagy sötétben.
- Állatok találhatóak a jármű előtt.
- Szokatlan formájú akadályok (pl. útlezárás, elválasztó kordon, elválasztó korlát, nagy szikla, szétszórt tárgyak stb.) észlelhetők a jármű előtt.
- Táblák, szalagkorlátok, hidak, épületek vagy egyéb objektumok észlelhetőek a jármű előtt.
- A jármű szakadék mentén, híd felső vagy alsó szakaszán vagy éles kanyarban halad.
- A jármű R fokozatban van.
- A jármű fékez vagy intenzíven gyorsít.

Teherszállítás

NE lépje át a jármű össztömegét vagy a megengedett legnagyobb első vagy hátsó tengelyterhelést. Ennek figyelmen kívül hagyása a jármű károsodását vagy súlyos személyi sérülést okozhat.

Rakodás a csomagtérbe

Ha az ülések mögötti csomagtérben szállít rakományt, győződjön meg arról, hogy az üléstámlák megfelelően vannak-e álló helyzetben rögzítve.

Ha a csomagtérben poggyászt szállít, mindig törekedjen arra, hogy a nehéz tárgyak minél alacsonyabbra, és minél inkább a jármű eleje felé legyenek elhelyezve, hogy megelőzze a rakomány elmozdulását baleset vagy hirtelen megállás esetén.

Vezessen körültekintően, és kerülje a vészfékezést vagy vészhelyzeti manővereket.

Nyitott csomagtérajtóval közlekedni nagyon veszélyes. Ha a rakományt nyitott csomagtérajtóval kell szállítani, gondoskodjon a rakomány megfelelő rögzítéséről.

FONTOS
A rakomány berakodásakor be kell tartani a közlekedési szabályokat. Ha a rakomány kilóg a raktérből, figyelmeztető jelzést kell elhelyezni, hogy felhívja a többi közlekedő figyelmét.

Rakodás az utastérbe

NE szállítson rögzítetlen berendezéseket, szerszámokat vagy poggyászt, mert balesetben, vészfékezéskor vagy intenzív gyorsításkor elmozdulhatnak, ezzel személyi sérülést okozva.

A rakomány NE takarja ki a jármű vagy az utas kilátását.

A hátsó ülések lehajtásával megnövelhető a csomagtér, lásd „Hátsó ülések” az „Ülések és visszatartó rendszerek” fejezetben.

A jármű megrakodásakor a rakományt minél alacsonyabbra helyezze, és gondoskodjon a biztonságos rögzítésről, hogy forgalmi baleset vagy vészfékezés esetén megelőzze a rakomány

elmozdulása miatti személyi sérülést. Ha a rakományt az ülésre kell helyezni, az adott ülést utas nem használhatja.

Általános biztonsági előírások vontatáshoz

Járműve képes utánfutó vontatására, ha gondosan betartja a teherbírási korlátokat, jóváhagyott eszközöket használ, és követi a vontatási irányelveket. Vontatás előtt mindig ellenőrizze a teherbírásra vonatkozó határértékeket.

Ha átlépi a maximálisan vontatható tömeget, azzal jelentősen befolyásolhatja a jármű irányíthatóságát és teljesítményt, valamint kárt tehet járműve motorjában és hajtóművében.

Megjegyzés: Az MG Motor által meghatározott súlyhatárok átlépése veszélyes. Berakodás és elindulás előtt tájékozódjon a megengedett súlyhatárokról.

Elindulás előtt gondosan ellenőrizze járműve és vontatmánya rakományát.

A vonóhorog terhelése soha nem haladhatja meg az MG Motor által javasolt értéket.

Megjegyzés: A túl nehéz vontatmány csökkentheti az elülső gumiabroncsok tapadását és kormányozhatóságát, a túl alacsony vonóhorog-terhelés instabillá teheti a vontatmányt, és az kilenghet.

Vonóhorog: Csak az MG által jóváhagyott eredeti vonóhorgot szereltessen járművére. Csak a jármű gyártója által előírt módszereket alkalmazza a vonóhorog rögzítésére. További tájékoztatásért forduljon MG kereskedőjéhez.

Biztonsági lánc: A biztonsági lánc óvintézkedés arra az esetre, ha a vontatmány véletlenül leválna. Elindulás előtt győződjön meg róla, hogy a biztonsági lánc stabilan rögzítve van-e a vontatmányhoz és a járműhöz.

Tengerszint feletti magasság: Motorja alacsonyabb teljesítményre képes nagy tengerszint feletti magasságon. Ha hegyvidéken végez vontatást, a tengerszint feletti 1000 m-enként 10%-kal csökkentse a járműből és vontatmányból álló szerelvény tömegét.

Emelkedők: Ha lehet, úgy tervezze meg a vontatási útvonalat, hogy elkerülje az erős emelkedőket és lejtőket. A javasolt fékezett vontatmány tömege 12%-os maximális emelkedést feltételez. Ha lehetséges, ne közlekedjen 12%-nál nagyobb emelkedőn vagy lejtőn. Az alkalmas útvonalak tekintetében kövesse az utánfutógyártók szövetségének javaslatait.

Bejáratási időszak: A járműve által megtett első 1000 kilométeren ne vontasson a járművel.

Start-stop funkció: A start-stop funkcióval rendelkező járműveken vontatáskor kézileg kapcsolja KI az automatikus start-stop funkciót. A vontatmány tömege befolyásolhatja járműve fékrendszerének hatékonyságát, ha az automata start-stop funkció vontatás közben aktiválódik egy emelkedőn vagy lejtőn.

Tájékoztató vészhelyzet esetére

244 Vészjelző eszközök

245 eCall – segélyhívás

248 Vészhelyzeti indítás

250 Jármű mentése

254 Abroncsjavítás

258 Biztosítékcsere

265 Izzócsere

Vészjelző eszközök

Elakadásjelző háromszög

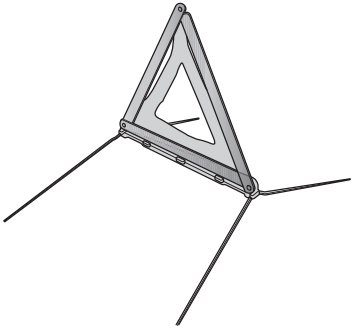

A járművéhez mellékelt elakadásjelző háromszög a raktérben található.

Ha járművével vészhelyzet miatt az úton áll meg, járműve mögött 50–150 méterrel elakadásjelző háromszöget kell elhelyeznie, és ha lehetséges, a vészvillogó kapcsoló megnyomásával figyelmeztesse a többi közlekedőt járműve helyzetére.

eCall – segélyhívás

Balesetben az eCall – segélyhívás funkció kézileg aktiválható, vagy súlyos helyzetben a jármű érzékelőadatai alapján automatikusan aktiválódik. Az eCall szolgáltatás közérdekű szolgáltatás, ezért díjmentesen elérhető. A segélyhívó központ hanghíváson keresztül kommunikálhat a jármű utasaival, hogy megértse a vészhelyzet súlyosságát és a szükséges segítség mértékét. Ha a szóbeli kommunikáció nem lehetséges, a rendszer kísérletet tesz, hogy elküldje az alábbi információkat a diszpécser központnak. A megfelelő mentőszolgálatok lesznek kivezényelve a jármű aktuális helyzetéhez, ha ismert.

- Aktuális idő, hely és menetirány
- Járműtípus
- Járműazonosító szám (VIN)
- Automatikusan vagy manuálisan lett-e kezdeményezve a hívás
- Járműkategória

A rendszer gondoskodik személyes adatai védelméről. Úgy terveztük, hogy ne lehessen nyomon követni, és más külső rendszerek ne tudjanak hozzáférni. Amikor az eCall aktiválódik, a rendszer csak a tartózkodás szerinti ország hatósága által kijelölt mentőszolgálatok diszpécser központjának küldi el az adatokat, akik segélyhívását fogadják és feldolgozzák. A rendszer helyileg az aktiválástól számított 13 órán át tárolja az adatokat.

Joga van a rendszer által tárolt adatokhoz való hozzáféréshez, továbbá kérni az adatok helyesbítését, illetve azon adatok használatának tiltását, amelyek nem felelnek meg a jogszabályi környezetnek. Ha úgy véli, személyes adataival visszaéltek, joga van panaszt tenni az illetékes adatvédelmi hatóság felé.

Kézi aktiváláshoz nyomja 1 másodperig a tetőkonzolon lévő SOS gombot – így indíthat segélyhívást. Sípszó jelzi az eCall funkció aktiválását, és ezzel kapcsolatos üzenet jelenik meg a jármű üzenetközpontján és szórakoztató rendszerén. A szórakoztató rendszer elnémul, amíg a segélyhívás aktív. A kézileg kezdeményezett segélyhívást megszakíthatja, ha a kezdeményezéstől számított 5 másodpercen belül ismét megnyomja az SOS gombot; ekkor két sípszó hallható, amely megerősíti, hogy megszakította a segélyhívást, és az üzenetek is eltűnnek.

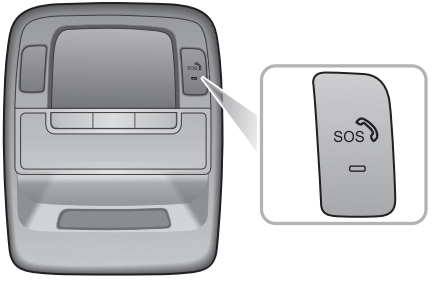

A segélyhívás (eCall) funkció önellenőrzést hajt végre, amikor bekapcsolja a jármű hajtásrendszerét/gyújtását. Az önellenőrzés során a segélyhívás (eCall) LED állapotjelzője gyorsan villog az SOS gombon, amíg az ellenőrzés be nem fejeződik. A LED állapotjelző folyamatosan világít, ha nem észlelhető rendszerhiba. A LED állapotjelző kialszik vagy lassan villog, ha van észlelhető hiba. Az önellenőrzés során észlelt hibák megjelennek a jármű üzenetközpontján.

Megjegyzés: Az eCall – segélyhívás működése a mobilhálózat lefedettségétől függ, ezért befolyásolhatja a jelkimaradás vagy az alacsony jelerősség.

Megjegyzés: Az automatikus segélyhívás (eCall) funkciót kérésre kikapcsolhatja a helyi MG márkaszerviz.

Megjegyzés: Nem javasoljuk az eCall funkció kikapcsolását. A tulajdonosnak írásban, aláírással ellátva kell benyújtani a kérelmét.

Vészhelyzeti indítás

SOHA nem próbálja betolással vagy bevontatással megoldani a jármű beindítását.

Győződjön meg róla, hogy mindkét akkumulátor azonos névleges feszültségű (12 volt), és az indítókábelek alkalmasak 12 voltos akkumulátorral történő használatra.

Kerülje a szikraképződést és a nyílt láng használatát az elülső gépház közelében.

Gondoskodjon az indítókábelek stabil csatlakoztatásáról. Ügyeljen rá, hogy ne érhessenek egymáshoz vagy mozgó alkatrészekhez, mert az szikraképződést, ezáltal tüzet vagy robbanást okozhat.

Amikor az akkumulátor lemerül, indítókábelekkel csatlakoztatható egy másik jármű az akkumulátorhoz.

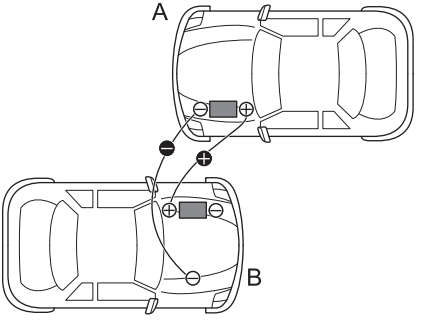

Gondoskodjon róla, hogy a START/STOP kapcsoló és MINDKÉT jármű MINDEN elektromos fogyasztója ki legyen kapcsolva.

1 Kösse össze a két akkumulátor pozitív (+) pólusát a PIROS indítókábellel. Kösse össze a donorakkumulátor negatív (-) pólusát (A) egy jó testelési ponttal (kombinált töltőegység háza vagy más fényezetlen felület), minél messzebb az lerobbant jármű akkumulátorától és fékvezetékeitől (B).

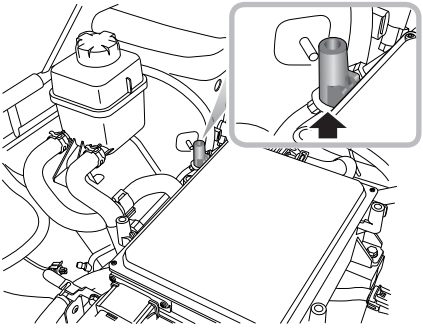

2 Indítsa be a donorjárművet, és hagyja járni néhány percig.

3 Indítsa be a lerobbant járművet. Ha a lerobbant jármű néhány próbálkozást követően sem indul be, javításra lehet szükség. Vegye a kapcsolatot egy MG márkaszervizzel.

4 Miután mindkét jármű a szokásos módon beindult, kapcsolja ki a donorjármű START/STOP kapcsolóját.

5 Az indítókábelek leválasztását a csatlakoztatás sorrendjének megfordításával végezze, vagyis ELŐSZÖR a FEKETE vezetéket válassza le a lerobbant jármű testelési pontjáról.

FONTOS
NE kapcsolja be a lerobbant jármű elektromos fogyasztóit, amíg nem választotta le az indítókábeleket.

Megjegyzés: Javasoljuk, hogy a lerobbant jármű maradjon bekapcsolva, vagy járjon legalább 1 órát a beindítást követően, hogy feltöltse az akkumulátort.

Jármű mentése

Mentés vontatással

Vonószem

Ha veszélyes helyzetből vagy járműszállítóra tolja vagy vontatja a járművet, a sebesség ne legyen 5 km/óránál nagyobb, és a művelet lefeljebb 3 percet vegyen igénybe.

Amikor szállítójárműre tolja vagy vontatja a járművet, be kell csatolni a vezetőoldali biztonsági övet, és ebben az állapotban kell hagyni, hogy az elektronikus rögzítőféket kioldhassa.

NE használjon megcsavarodott vontatókötelet, mert a vonószem kicsavarodhat.

NE vontassa a járművet, ha a hajtott kerekei érintkeznek az útfelülettel, mert azzal kárt tehet az elektromos hajtóműben.

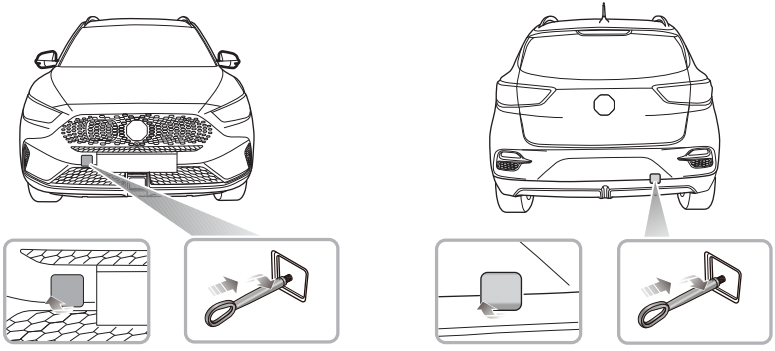

Járműve 2 vontatási ponttal rendelkezik (ezeket a jármű elején és végén találja), amelyekhez rögzíthető a vonószem. A vonószem a csomagtérpadló alatt található. A vonószem felszereléséhez távolítsa el a lökhárítóban lévő kis fedelet. Először nyomja be a kis fedéllemez egyik végét, majd nyissa ki a fedéllemezt, miután a másik végét felemelte, végül csavarja a vonószemet a lökhárító-merevítőben lévő menetes furatba (lásd ábra). Ügyeljen rá, hogy a vonószem teljesen meg legyen húzva!

Megjegyzés: A vontatási pont fedéllemezét műanyag kötözővel rögzítheti a lökhárítóhoz.

A vontatási pontokat szakképzett autómentő szakemberek használhatják járműve mentéséhez, ha az lerobbant, vagy balesetben vett részt. Nem alkalmasak más járművek vontatására, és TILOS utánfutó vagy lakókocsi vontatásához használni. A jármű vontatható kötéllel, de a vonórúd használatát javasoljuk.

Mentés vontatással

Vontatás közben NE gyorsítson vagy fékezzen hirtelen, mert az balesetet okozhat.

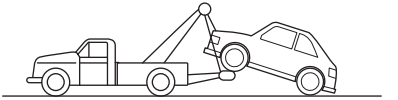

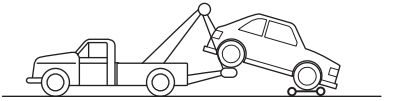

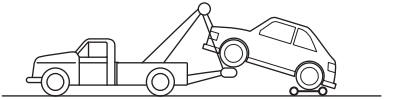

Vontatás felemelve

A felemelve történő vontatás a legjobb módja a vontatást igénylő jármű mentéséhez. A hajtott kerekeket fel KELL emelni a talajról. Győződjön meg róla, hogy az elektronikus rögzítőfék ki legyen oldva, ha a hátsó kerekek érintik a talajt. Kapcsolja BE a vészvillogókat, és gondoskodjon róla, hogy ne tartózkodjanak utasok a járműben.

Járműszállító vagy utánfutó

Ha a járművet járműszállítón vagy utánfutón kell szállítani, az ábra szerint kell rögzíteni:

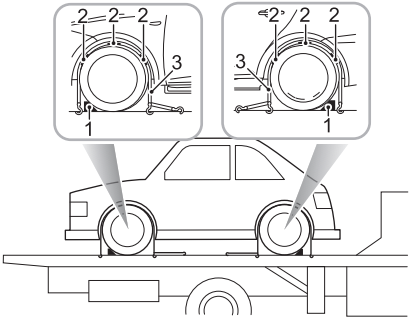

1 Aktiválja a rögzítőféket, és kapcsolja az elektromos hajtóművet parkolás fokozatba.

2 Helyezzen el kerékékeket (1) az ábra alapján, majd helyezzen csúszásgátló gumibakokat (2) az abroncs köré.

3 Illessze a rögzítőhevedereket (3) a kerekek köré, és rögzítse azokat a szállítójárműhöz. Húzza meg a hevedereket, amíg stabilan nem tartanak.

Abroncsjavítás

Járműve alacsony légellenállású dísztárcsákkal van felszerelve, amelyek felpattinthatóak. A dísztárcsák fel- vagy leszerelésekor ügyeljen az alábbiakra:

- A dísztárcsa eltávolításakor a legjobb, ha néhány ponton fellazítja a dísztárcsát (lásd ábra). NE húzza a dísztárcsát más helyeken, hogy elkerülje a sérülését.
- A dísztárcsa eltávolításakor egyesével húzza az öt legalkalmasabb pontnál, majd távolítsa el a dísztárcsát, ha mindenhol kihúzta.
- A dísztárcsa felszerelésekor ellenőrizze a szelepjelölést a dísztárcsa hátoldalán (lásd kinagyított ábra), igazítsa a dísztárcsa legközelebbi nyílását a keréken lévő szelephez, majd szerelje fel úgy, hogy a szelep kilógjon a nyíláson keresztül. Ezután pattintsa a helyére a dísztárcsát.

Megjegyzés: Amikor egy új jármű elhagyja a gyárat, a szelep porvédő sapkája kissé szoros lehet. Javasoljuk, hogy az első felfúváskor távolítsa el a dísztárcsát, és csak akkor csavarja le a porvédő sapkát, ha elég helye van hozzá.

Megjegyzés: Ha nagy erő szükséges a dísztárcsa eltávolításához, használjon megfelelő szerszámot a lehúzáshoz.

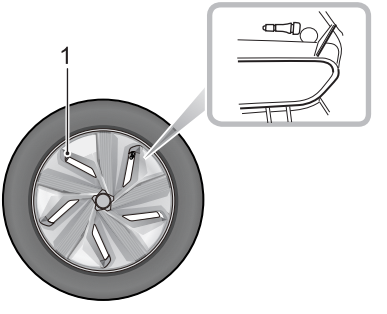

Szerszámok azonosítása (az abroncsjavító szerszámokat is beleértve)

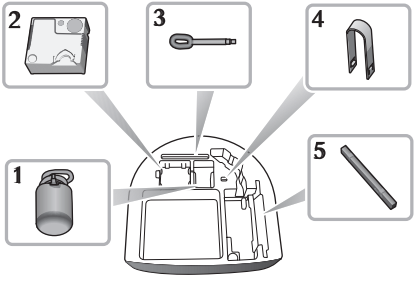

1 Javítófolyadék

2 Elektromos kompresszor

3 Vonószem

4 Dísztárcsalehúzó

5 Elakadásjelző háromszög

Abroncsjavítás

1 Távolítsa el a javítófolyadék tartályának alján lévő címkét, és rögzítse a kormánykerékre, hogy emlékeztesse a járművezetőt, ne közlekedjen 80 km/óránál nagyobb sebességgel.

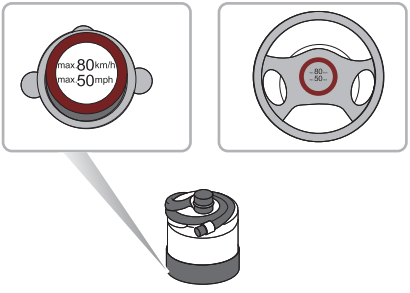

2 Csatlakoztassa az elektromos kompresszor levegőtömlőjét a javítófolyadék tartályához, illessze a tömítőpalackot (függőlegesen) a kompresszor nyílásába. Távolítsa el a porvédő sapkát a leeresztett abroncs szelepéről, és csatlakoztassa az abroncstömítő palack tömlőjét

a gumiabroncs szelepéhez. Ügyeljen rá, hogy az elektromos kompresszor ki legyen kapcsolva (vagyis nyomja meg a „O” gombot), majd csatlakoztassa a kompresszor csatlakozódugóját a középkonzol elektromos csatlakozóaljzatához, és kapcsolja a START/STOP kapcsolót ON/READY (be/kész) üzemmódba.

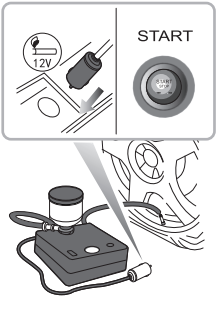

Megjegyzés: Az akkumulátor lemerülésének elkerülése érdekében javasoljuk, hogy a jármű legyen P fokozatban és READY (kész) üzemmódban.

3 Kapcsolja be az elektromos kompresszort (vagyis nyomja meg a „–” gombot), hogy megkezdje a tömítőanyag abroncsba szivattyúzását. Az abroncstömítő palack körülbelül 30 másodperc alatt kiürül. Az abroncs 5–10 percen belül eléri az előírt nyomást.

Megjegyzés: A nyomásmérő átmenetileg elérheti a 6 bar (87 psi) értéket, majd a nyomás elkezd a normális szintre süllyedni.

4 Amikor elérte a nyomást, kapcsolja ki az elektromos kompresszort (vagyis nyomja meg a „O” gombot).

Megjegyzés: Ha a szükséges nyomás 10 percen belül nem érhető el, válassza le a kompresszort, tegyen meg a járművel kb. 10 métert előre vagy hátra, hogy a tömítőanyag eloszoljon az abroncs belsejében. Ha továbbra sem érhető el a kívánt nyomás, az abroncs súlyosan sérült, ezért kérjen segítséget egy MG márkaszervizt ő l.

Megjegyzés: Ha 10 percnél hosszabb ideig folyamatosan használja a kompresszort, azzal kárt tehet a kompresszorban.

Megjegyzés: Soha ne folytassa útját leeresztett gumiabronccsal. Leeresztett abroncsokkal közlekedni rendkívül veszélyes.

5 Távolítsa el az abroncstömítő palackját a kompresszor nyílásából, válassza le a tömlőt az abroncs szelepéről, távolítsa el a kompresszor csatlakozódugóját a középkonzoli elektromos csatlakozóaljzatból, tegye vissza az abroncsjavító készletet a tárolóhelyére.

6 Miután sikeresen befecskendezte a tömítőanyagot az abroncsba, azonnal induljon egy rövid (körülbelül egy perces) útra. Így a tömítőanyag egyenletesen eloszlik az abroncs belsejében. Haladjon tovább, de ne lépje túl a 80 km/órás sebességet. Újabb 10 perc elteltével álljon meg egy biztonságos helyen, és ellenőrizze újból az abroncsnyomást.

Kövesse a mért abroncsnyomásnak megfelelő útmutatásokat:

- Ha az abroncsnyomás kevesebb, mint 0,8 bar-ra (11,6 psi) csökkent, ne közlekedjen tovább, hanem kérjen segítséget.
- Ha az abroncsnyomás 0,8 bar (11,6 psi) és az előírt abroncsnyomás közötti, az elektromos kompresszorral fújja fel az abroncsot, amíg el nem éri az előírt nyomást. Ismételje meg a 6. lépés műveleteit.
- Ha az abroncsnyomás nem csökkent, tovább közlekedhet, de a jármű sebessége ne haladja meg a 80 km/órát, és ne tegyen meg 200 km-nél hosszabb távot.

Megjegyzés: Rendszeresen ellenőrizze az abroncstömítő „lejárati” dátumát, és szükség esetén cserélje.

Megjegyzés: NE távolítsa el az idegen tárgyakat (pl. csavart, szeget) az abroncsból. Az abroncsjavító készletet csak akkor használja, amíg az idegen tárgy a futófelületben (A) található. NE kísérelje meg a javítást, amikor az abroncs oldalfala (B) sérült.

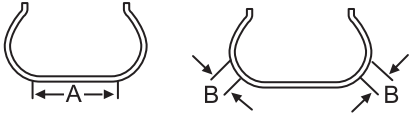

Biztosítékcsere

Biztosíték

A biztosítékok egyszerű áramköri megszakítók, amelyek megvédik az elektromos berendezéseket azáltal, hogy óvják az áramköröket a túlterheléstől. Ha egy biztosíték kiolvad, az általa védett elektromos berendezések nem működnek.

Ha egy biztosítékra gyanakszik, húzza ki a biztosítéktáblából, és ellenőrizze, elszakadt-e a vezeték a biztosíték belsejében.

Javasoljuk, hogy tartson tartalék biztosítékokat a járműben, amelyeket beszerezhet a helyi MG márkaszervizben.

FONTOS
• SOHA ne próbáljon megjavítani egy kiolvadt biztosítékot. A biztosítékokat MINDIG azonos értékű biztosítékra cserélje. • Ha egy kicserélt biztosíték azonnal meghibásodik, mielőbb vegye fel a kapcsolatot egy MG márkaszervizzel.

Biztosítéktábla

A jármű két biztosítéktáblával rendelkezik:

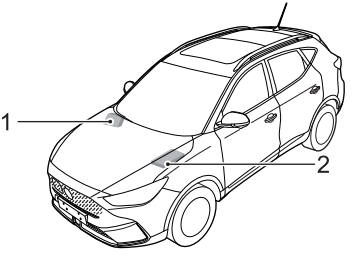

1 Utastéri biztosítéktábla (a kesztyűtartó alatt, az elülső utas oldalán).

2 Biztosítéktábla az elülső gépházban (a géptető alatt bal oldalon).

Utastéri biztosítéktábla

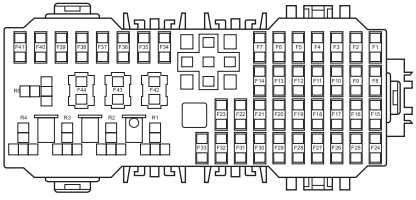

Biztosíték ellenőrzése és cseréje

1 Kapcsolja le a jármű hajtásrendszerét és az összes elektromos fogyasztót, majd válassza le az akkumulátor negatív saruját.

2 Távolítsa el a takarópanelt a kesztyűtartó alatt, hogy hozzáférjen a biztosítéktáblához.

3 Nyomja a biztosítékkihúzó szerszámot a biztosíték fejére, és húzza a biztosíték eltávolításához. A kiolvadt biztosíték az elszakadt vezetékről ismerhető fel.

4 A kiolvadt biztosítékot azonos értékűre cserélje.

Biztosíték műszaki adatai

Sz.	Műszaki adatok	Funkció
F1	5 A	Töltőcsatlakozó zárórelé, töltőcsatlakozó nyitórelé
F2	10 A	Diagnosztikai vezetékcsatlakozó
F3	5 A	Kombinált töltőegység, elektronikus járműkommunikációs vezérlő, akkumulátornyomás riasztókapcsoló
F4	15 A	Elülső ablakmosó relé, hátsó ablakmosó relé
F5	5 A	Érzékelődiagnosztikai modul
F6	5 A	Nagyfeszültségű PTC, ESS PTC
F7	10 A	Energiatároló rendszer

Sz.	Műszaki adatok	Funkció
F8	5 A	Elektronikus rögzítőfék kapcsolója, abroncsnyomás-felügyeleti rendszer
F9	5 A	Járművezérlő egység
F10	10 A	Gyalogosfigyelmeztető vezérlőmodul
F11	5 A	Passzív beléptető- és passzív indítómodul
F12	5 A	Hajtás elektromos doboz
F13	30 A	Vezetőülés állítókapcsoló
F14	5 A	Tartalék indításgátló tekercs
F15	15 A	Elülső elektromos csatlakozóaljzat
F16	5 A	Külső tükör és fő fényszórómagas-ság-állító kapcsoló, felső USB, bal oldali fényszóróegység, jobb oldali fényszóróegység
F17	5 A	Vezeték nélküli telefontöltő

Sz.	Műszaki adatok	Funkció
F18	5 A	Hátsó USB
F19	5 A	eCall elosztódoboz
F20	5 A	Elosztódoboz
F21	10 A	360°-os kameramodul, rádióvevő modul, elülső középső kijelző
F22	10 A	Külső tükrök fűtőelemei
F23	25 A	Hátsó ablak fűtőeleme
F24	20 A	Elülső infotainment-vezérlő egység
F25	15 A	Automatikus hőmérséklet-szabályozó
F26	5 A	Műszercsoport
F27	10 A	Információs kijelző, külső tükör és fő fényszórómagasság-állító kapcsoló, vezetőajtó kapcsolóegység
F28	5 A	Hátsó vezetéstámogató rendszer, eső- és fényérzékelő

Sz.	Műszaki adatok	Funkció
F29	10 A	Átjáró
F30	10 A	Átjáró
F31	30 A	Napfénytető motor
F32	30 A	Napellenző motor
F33	5 A	Fokozatválasztó egység
F34	10 A	Elektronikus kormányzár
F35	–	–
F36	5 A	Töltőfedél motor
F37–41	–	–
F42	40 A	Menetstabilizáló vezérlőmodul (szelep)
F43	30 A	Utasoldali ablakemelő kapcsoló, jobb hátsó ablakemelő kapcsoló
F44	30 A	Vezetőoldali ablakemelő, bal hátsó ablakemelő kapcsoló

Elülső biztosítéktábla

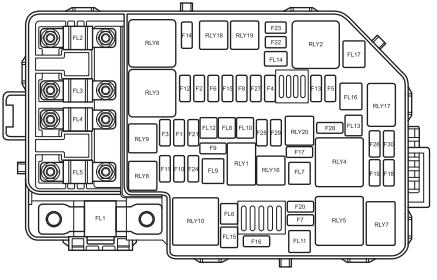

Biztosíték ellenőrzése és cseréje

1 Kapcsolja le a jármű hajtásrendszerét és az összes elektromos fogyasztót, majd válassza le az akkumulátor negatív saruját.

2 Nyomja meg a tartókapcsokat a biztosítéktábla fedelének eltávolításához.

3 Nyomja a biztosítékkihúzó szerszámot a biztosíték fejére, és húzza a biztosíték eltávolításához. A kiolvadt biztosíték az elszakadt vezetékről ismerhető fel.

4 A biztosítékot azonos értékűre cserélje.

Biztosíték műszaki adatai

Sz.	Műszaki adatok	Funkció
FL1	200 A	Kombinált töltőegység
FL2	80 A	Elektronikus szervokormány modul
FL3	40 A	Hűtőventilátor relécsoport
FL4	80 A	F1-F7, F19-F21, F34, F35, F42, F44 utastéri biztosíték

Sz.	Műszaki adatok	Funkció
FL5	80 A	Szélvédő-/tükörfűtés relé, F8-F14, F24-F33, F43 utastéri biztosíték
FL6	–	–
FL7	40 A	Automatikus hőmérséklet-szabá-lyozó, ventilátor
FL8	20 A	Karosszériavezérlő egység
FL9	40 A	Menetstabilizáló vezérlőmodul (szivattyú)
FL10	30 A	Karosszériavezérlő egység
FL11	–	–
FL12	20 A	Karosszériavezérlő egység
FL13	–	–
FL14	–	–
FL15	30 A	KLR relé
FL16	30 A	Elektronikus parkolórendszer motorvezérlő egység

Sz.	Műszaki adatok	Funkció
FL17	40 A	EVP relé
F1	–	–
F2	15 A	Teljesítményelektronika hűtő-folyadék-szivattyú, hűtőventilátor relécsoport
F3	–	–
F4	–	–
F5	10 A	Elektronikus légkondicionáló kompresszor
F6	–	
F7	30 A	Elülső ablaktörlő kapcsolórelé, elülső ablaktörlő gyors/lassú törlés relé
F8	–	–
F9	–	–
F10	10 A	Jobb oldali fényszóróegység

Sz.	Műszaki adatok	Funkció
F11	10 A	Bal oldali fényszóróegység
F12	–	–
F13	15 A	Kürt relé
F14	–	–
F15	5 A	Fékpedálkapcsoló
F16	15 A	Hátsó ablaktörlő relé
F17	–	–
F18	5 A	Érzékelődiagnosztikai modul
F19	5 A	Járművezérlő egység
F20	–	–
F21	15 A	Karosszériavezérlő egység
F22	10 A	Bal elülső ülésfűtés relé
F23	10 A	Jobb elülső ülésfűtés relé
F24	–	–
F25	15 A	Karosszériavezérlő egység

Sz.	Műszaki adatok	Funkció
F26	–	–
F27	5 A	Karosszériavezérlő modul, EVP relé, pulzáló elülső lámpa
F28	15 A	Energiatároló hűtőfolyadék-szivattyú relé
F29	–	–
F30	10 A	Fokozatválasztó egység, karosszéria-vezérlő egység, műszercsoport, PDC érzékelő, elülső kameramodul, elülső radarmodul, eCall elosztó-doboz, légzsák kijelzőmodul

Izzócsere

Fényforrások műszaki adatai

Lámpa	Műszaki adatok
Távolsági/tompított fényszóró	LED
Elüső irányjelzők	LED
Nappali menetfény	LED
Elülső helyzetjelzők	LED
Elülső ködfényszórók*	H8 35 W
Tolatólámpák	W16W 16 W
Hátsó irányjelzők	WY16W 16 W
Hátsó helyzetjelzők	LED

Lámpa	Műszaki adatok
Féklámpák	LED
Rendszámtábla-világítás	W5W 5 W
Ködzárófény	LED
Harmadik féklámpa	LED
Beltéri világítás (izzóval szerelt)	W5W 5 W
Beltéri világítás (LED-del szerelt)	LED
Raktérvilágítás	C10W 10 W

Izzócsere

Izzócsere előtt kapcsolja ki a START/STOP és a világításkapcsolót, hogy elkerülje az esetleges rövidzárlatot.

Megjegyzés: Javasoljuk, hogy csak a gyártói előírásoknak teljesen megfelelő izzókat használjon.

Ügyeljen rá, hogy NE érintse az üveget az ujjaival; mindig kendővel fogja meg az izzót. Szükség esetén metilalkohollal távolítsa el az ujjlenyomatokat az üvegről.

Ha kétségei vannak az izzócserével kapcsolatban, kérjen tanácsot egy MG márkaszerviztől.

Az itt fel nem sorolt egyéb fényforrások cseréjéhez kérje MG márkaszerviz segítségét.

Elülső ködfényszórók izzójának cseréje

1 Válassza le az akkumulátor negatív saruját.

2 Az elülső ködfényszórók izzóinak cseréjéhez el kell távolítani az elülső lökhárító burkolatát; kérje MG márkaszerviz tanácsát.

3 Távolítsa el az izzó vezetékcsatlakozóját.

4 Fordítsa el az izzót az óramutató járásával ellentétes irányba, és távolítsa el.

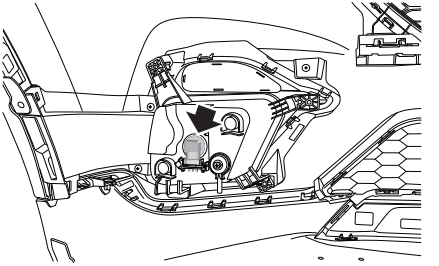

5 Helyezze az izzót a lámpába, fordítsa el az óramutató járásával egyező irányba, amíg stabilan nem rögzül.

6 Helyezze vissza az izzó vezetékcsatlakozóját.

7 Szerelje fel az elülső lökhárító burkolatát.

8 Csatlakoztassa az akkumulátor negatív saruját.

9 Ellenőrizze a lámpa működését.

Tolatólámpák izzóinak cserje

1 Nyissa fel a csomagtérajtót.

2 Válassza le az akkumulátor negatív saruját.

3 Megfelelő feszítőszerszámmal óvatosan távolítsa el a fedelet.

4 Megfelelő csavar-/csőkulccsal távolítsa el a lámpát a csomagtérajtóhoz rögzítő 3 csavart (1). Távolítsa el a vezetékcsatlakozót (2). Oldja ki a lámpatestet, és távolítsa el a karosszériától.

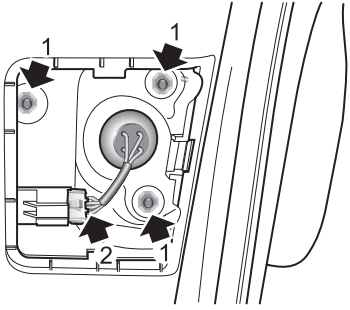

5 Fordítsa el az izzótartót az óramutató járásával ellentétes irányban.

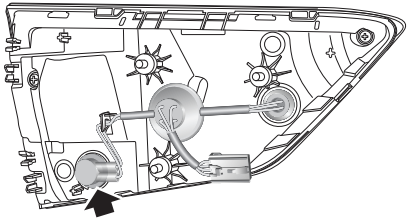

6 Távolítsa el az izzótartót, és távolítsa el az izzót.

7 Helyezzen új izzót az izzótartóba.

8 Helyezze az izzótartót a lámpatestbe, forgassa az óramutató járásával egyezően a stabil rögzülésig.

9 Ellenőrizze, hogy a lámpa tömítése megfelelően van-e elhelyezve.

10 Illessze a lámpát a csomagtérajtóba, szerelje vissza a vezetékcsatlakozót és a rögzítőcsavarokat, majd húzza meg a csavarokat 2,7–3,3 Nm nyomatékkal.

11 Szerelje vissza a fedőburkolatot.

12 Kösse vissza az akkumulátor negatív saruját.

13 Ellenőrizze a lámpa működését.

14 Zárja a csomagtérajtót.

Rendszámtábla-világítás izzójának cseréje

1 Válassza le az akkumulátor negatív saruját.

2 A rendszámtábla-világítás izzóinak cseréjéhez el kell távolítani a hátsó lökhárító burkolatát; kérje MG márkaszerviz tanácsát.

3 Távolítsa el a vezetékcsatlakozót.

4 Fordítsa el az izzótartót az óramutató járásával ellentétes irányban.

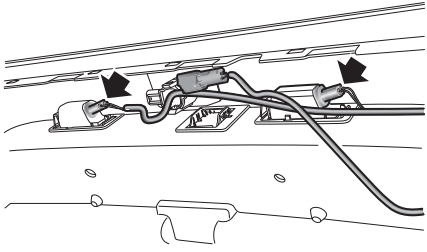

5 Távolítsa el az izzótartót, és távolítsa el az izzót.

6 Helyezzen új izzót az izzótartóba.

7 Helyezze az izzótartót a lámpatestbe, forgassa az óramutató járásával egyezően a stabil rögzülésig.

8 Szerelje vissza el a vezetékcsatlakozót.

9 Szerelje fel a hátsó lökhárító burkolatát.

10 Kösse vissza az akkumulátor negatív saruját.

11 Ellenőrizze a lámpa működését.

Hátsó irányjelzők izzóinak cseréje

1 Nyissa fel a csomagtérajtót.

2 Válassza le az akkumulátor negatív saruját.

3 Megfelelő feszítőszerszámmal óvatosan oldja ki és távolítsa el a rögzítőcsavar fedelét.

4 Megfelelő csavar-/csőkulccsal távolítsa el a lámpát a karosszériához rögzítő 2 csavart.

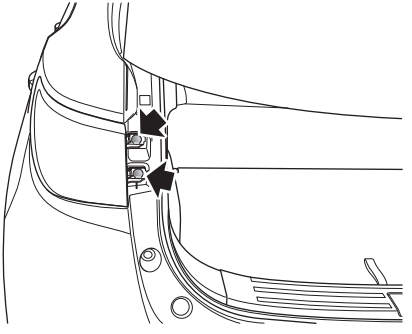

5 Távolítsa el a vezetékcsatlakozót. Oldja ki a lámpatestet, és távolítsa el a karosszériától.

6 Fordítsa el az izzótartót az óramutató járásával ellentétes irányban.

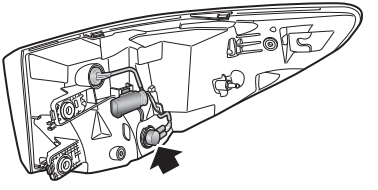

7 Távolítsa el az izzótartót, és távolítsa el az izzót.

8 Helyezzen új izzót az izzótartóba.

9 Helyezze az izzótartót a lámpatestbe, forgassa az óramutató járásával egyezően a stabil rögzülésig.

10 Ellenőrizze, hogy a lámpa tömítése megfelelően van-e elhelyezve.

11 Illessze a lámpát a karosszériára, szerelje vissza a vezeték-csatlakozót, csavarja vissza rögzítőcsavarokat, majd húzza meg 3–5 Nm nyomatékkal.

12 Szerelje vissza a fedőburkolatot.

13 Kösse vissza az akkumulátor negatív saruját.

14 Ellenőrizze a lámpa működését.

15 Zárja a csomagtérajtót.

Beltéri világítás izzóinak cserje

1 Válassza le az akkumulátor negatív saruját.

2 Egy lapos csavarhúzóval óvatosan feszítse le a lámpabúrát a lámpáról.

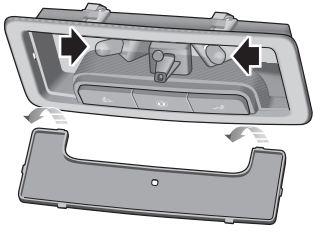

3 Húzza ki az izzót a foglalatából.

4 Helyezze be az új izzót.

5 Szerelje vissza a lámpabúrát, ehhez illessze be a búra elülső részén lévő két fület, majd a búrát óvatosan meghajlítva pattintsa be a búra hátsó részén lévő füleket. Nyomja felfelé a búrát, amíg be nem „kattan” a helyére.

6 Csatlakoztassa az akkumulátor negatív saruját.

7 Ellenőrizze a lámpa működését.

Csomagtér-világítás izzójának cseréje

1 Nyissa fel a csomagtérajtót.

2 Válassza le az akkumulátor negatív saruját.

3 Illesszen egy megfelelő szerszámot vagy kisméretű lapos csavarhúzót a búra egyik keskeny végén lévő nyílásba, és óvatosan távolítsa el az egységet a helyéről.

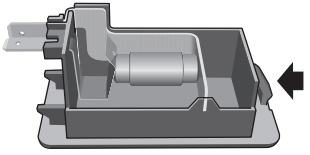

4 Eltávolításhoz nyomja az egységet a rugóerő ellenében, majd emelje ki a búrát.

5 Helyezze be az új izzót.

6 Helyezze vissza az egységet, és nyomja a teljes rögzülésig.

7 Csatlakoztassa az akkumulátor negatív saruját.

8 Ellenőrizze a lámpa működését.

9 Zárja a csomagtérajtót.

Karbantartás

274 Karbantartás

277 Gépháztető

279 Elülső gépház

280 Hűtőrendszer

282 Fék

284 Akkumulátor

286 Nagyfeszültségű akkumulátorcsomag

288 Ablakmosó

290 Ablaktörlők

293 Gumiabroncs

299 Jármű tisztítása és ápolása

Karbantartás

Rutinszerű karbantartás

Járműve biztonsága, megbízhatósága és teljesítménye nagy mértékben múlik a megfelelő karbantartáson. Gondoskodjon róla, hogy a „Karbantartási ütemterv” tulajdonosoknak szóló része alapján a szükséges időben és a leírtak szerint elvégezze a karbantartást.

Szervizelés

A szervizelési információkat a szerviznaplóban találja.

Egyes piacokon a műszercsoport információs központja is emlékeztet a szervizre.

Szervizelőzmények

Gondoskodjon róla, hogy az MG márkaszerviz minden szervizt követően jegyezze be a szervizelőzményeket.

Fékfolyadékcsere

A fékfolyadékot a „Karbantartási ütemterv” tulajdonosoknak szóló részében leírtak szerint cserélje.

Megjegyzés: A fékfolyadékcseréért díjat számítanak fel.

Hűtőfolyadékcsere

A hűtőfolyadékot (fagyálló és víz keveréke) a „Karbantartási ütemterv” tulajdonosoknak szóló részében leírtak szerint kell cserélni.

Megjegyzés: Hűtőfolyadékcseréért díjat számítanak fel.

Tulajdonos által elvégezhető karbantartás

A jelentős vagy hirtelen folyadékvesztést, egyenetlen abroncskopást azonnal jelezni kell az MG márkaszerviz felé.

A fent említett rutinszerű karbantartáson felül egy sor egyszerű ellenőrzést gyakrabban kell elvégezni. A következő oldalakon erre vonatkozóan adunk tanácsot.

Napi ellenőrzés

- Világítás, kürt, ablaktörlők, ablakmosók és vészvillogók működése.
- Biztonsági övek és fékek működése.
- Szivárgásra utaló folyadéknyomok keresése a jármű alatt.
- Abroncsok szemrevételezése.

Heti ellenőrzés

- Hűtőfolyadékszintek.
- Fékfolyadékszint.
- Ablakmosófolyadék-szint.
- Légkondicionáló működtetése.

Különleges üzemi körülmények

Ha járművét gyakran használja poros körülmények vagy szélsőséges hőmérsékleti viszonyok között – ahol rendszeres a fagypont alatti vagy rendkívül magas hőmérséklet –, gyakrabban kell elvégezni a karbantartási feladatokat. Különleges karbantartást kell elvégezni (lásd Karbantartási ütemterv), vagy kérje MG márkaszerviz segítségét.

Biztonság a garázsban

A hűtőventilátorok a jármű kikapcsolását követően is mozgásba jöhetnek, és még néhány percig üzemelhetnek. Az elülső gépházban végzett munka során tartson távolságot a ventilátoroktól!

Ha saját maga végez karbantartást, mindig tegye meg az alábbi óvintézkedéseket:

- Ha a jármű nemrég használatban volt, NE ÉRINTSE MEG a hűtőrendszer alkatrészeit, amíg a hajtómotor teljesen le nem hűlt!
- NE ÉRINTSE MEG az elektromos csatlakozókat vagy alkatrészeket, amíg a START/STOP kapcsoló BE van kapcsolva!

- NE végezzen munkát a jármű alatt, ha az csak a mellékelt kocsiemelővel van alátámasztva!
- Viseljen védőruházatot és védőkesztyűt!
- Az elülső gépházban végzett munka előtt vegye le karóráját és ékszereit!
- NE hagyja, hogy szerszámok vagy a jármű fémalkatrészei az akkumulátor pólusaihoz vagy érintkezőihez érjenek!

Mérgező folyadékok

A gépjárművekben használt folyadékok mérgezőek, ezért ne nyelje le, és ne hagyja, hogy nyílt sebbel érintkezzenek. Ezek többek közt: akkumulátorsav, hűtőfolyadék, fékfolyadék és ablakmosó folyadék.

Saját biztonsága érdekében MINDIG olvassa el és tartsa be a tárolóedényeken vagy azok címkéin szereplő összes utasítást!

Gépháztető

Gépháztető felnyitása

NE közlekedjen, ha a gépháztető nincsen lezárva, vagy azt csak a biztonsági retesz tartja.

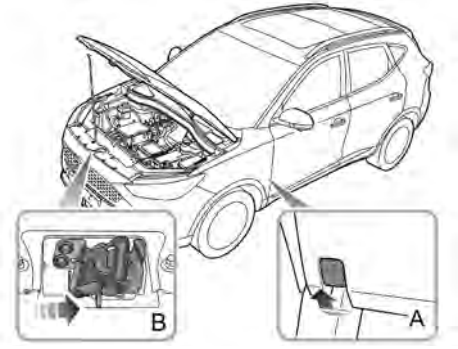

1 A jármű belsejében húzza meg a gépháztető kioldókarját (A. ábra).

2 Nyomja a gépháztető biztonsági reteszének kioldókarját a nyíl (B. ábra) irányába a biztonsági retesz kioldásához.

3 Emelje fel, és stabilan támassza ki a kitámasztórúddal.

Gépháztető lezárása

Tartsa meg egy kézzel a gépháztetőt, a másik kezével akassza ki a támasztórudat, és helyezze el stabilan a rúdtartóban. Ezután két kézzel hajtsa le a gépháztetőt, a záráshoz az utolsó 20–30 cm-en engedje el, és hagyja lecsukódni.

Próbálja megemelni a gépháztető elülső peremét, és ellenőrizze, hogy az a lecsukást követően teljesen lezáródott-e. Ha nincs teljesen reteszelve, ismételje meg a műveletet.

Nyitott gépháztető figyelmeztetés

Ha a gépháztető nincsen teljesen lezárva, és a jármű hajtásrendszerét ON/READY (be/kész) üzemmódba kapcsolja, az ennek megfelelő figyelmeztető szimbólum jelenik meg a műszercsoport információs központjában. Ha a jármű azt észleli, hogy a gépháztető menet közben nincsen teljesen lezárva, figyelmeztető hangjelzés szólal meg.

FONTOS

- Biztonsági okokból a gépháztetőnek menet közben mindig stabilan zárva kell lennie. Ezért minden alkalommal ellenőrizze a gépháztető stabil záródását – vagyis hogy a gépháztető pereme szorosan illeszkedik-e a jármű karosszériájához –, ha felnyitotta a gépháztetőt.
- Azonnal álljon meg egy biztonságos helyen, és zárja le a gépháztetőt, ha menet közben nincsen teljesen zárva.
- Kezei megsérülhetnek, ha lefelé nyomva csukja be teljesen a gépháztetőt.

Elülső gépház

Az elülső gépházban végzett munka közben mindig tartsa be a „Biztonság a garázsban” fejezet óvintézkedéseit, lásd „Karbantartás”.

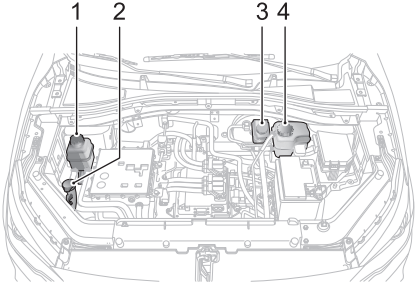

1 Akkumulátorhűtő folyadék tágulási tartály (fekete sapka)

2 Ablakmosó folyadék (kék sapka)

3 Fékfolyadék tágulási tartály (sárga/fekete sapka)

4 Elektromos hajtómű hűtőfolyadék tágulási tartály (fekete sapka)

Hűtőrendszer

Hűtőfolyadékszint ellenőrzése és pótlása

NE távolítsa el a hűtőfolyadék tágulási tartályának sapkáját, amíg a hűtőrendszer forró – a kitörő gőz vagy forró hűtőfolyadék súlyos sérülést okozhat.

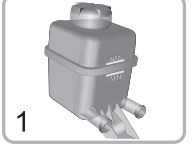

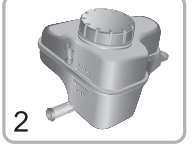

1 Akkumulátorhűtő folyadék tágulási tartálya

2 Elektromos hajtómű hűtőfolyadék tágulási tartálya

A hűtőrendszert hetente ellenőrizni kell, amikor a hűtőrendszer hideg, és a jármű vízszintes talajon áll. Ha a hűtőfolyadékszint a „MIN” jelzés alatt van, távolítsa el a hűtőfolyadék tágulási tartályának sapkáját, és pótolja a hűtőfolyadékot. A hűtőfolyadékszint ne legyen a „MAX” jelzés felett.

Megjegyzés: Kerülje el, hogy a hűtőfolyadék feltöltéskor a jármű karosszériájára kerüljön. A hűtőfolyadék kárt tesz a fényezésben.

Ha a hűtőfolyadékszint rövid idő alatt jelentősen csökken, és szivárgásra gyanakszik, kérje a javítást egy márkaszervizben.

Előírt hűtőfolyadék

Az előírt és jóváhagyott hűtőfolyadékot használja. Lásd „Javasolt folyadékok és mennyiségek” a „Műszaki adatok” fejezetben.

Megjegyzés: Ha korróziógátlót vagy más adalékot tölt a jármű hűtőrendszerébe, azzal súlyosan ronthatja a rendszer hatékonyságát, és az alkatrészek károsodását okozhatja. A hűtőrendszer hibáival kapcsolatban kérje márkaszerviz segítségét.

A hűtőfolyadék mérgező, lenyelve halált okozhat – a hűtőfolyadék tárolóedényeit tartsa lezárva és gyermekektől távol. Ha azt gyanítja, hogy egy gyermek hűtőfolyadékot nyelt le, azonnal kérjen orvosi segítséget.

Kerülje, hogy a hűtőfolyadék a bőrével vagy szemével érintkezzen. Ha mégis megtörténne, azonnal öblítse le bő vízzel. Ha szemei továbbra is vörösek, fájnak vagy irritáltak, azonnal kérjen orvosi segítséget.

Fék

Fékbetétek

Menet közben NE pihentesse a lábát a fékpedálon, mert az túlhevítheti a fékeket, csökkentheti azok hatékonyságát, és túlzott kopáshoz vezethet.

A fékbetétek és a féktárcsák kopásának sebessége változó. A fékbetétek javasolt minimális vastagsága 2 mm, az elülső féktárcsák esetén ez 23–25 mm, a hátsó féktárcsák esetén 8–10 mm.

Az első 1500 km során lehetőség szerint kerülje az olyan helyzeteket, ahol erős fékezésre van szükség.

Ne feledje, hogy a karbantartás létfontosságú annak érdekében, hogy a fékrendszer alkatrészeit a karbantartási füzet alapján rendszeresen átvizsgálják kopás szempontjából, és szükség esetén cseréljék azokat, hogy fenntartható legyen a hosszú távú biztonság és az optimális teljesítmény.

A járművet a fékbetét- vagy féktárcsacsere után 800 km-en át be kell járatni.

Fékfolyadék ellenőrzése és pótlása

A fékfolyadék rendkívül mérgező. A tárolóedényeket tartsa lezárva, gyermekektől távol. Ha azt gyanítja, hogy véletlenül fékfolyadékkal érintkezett, azonnal kérjen orvosi figyelmét.

Kerülje, hogy a fékfolyadék a bőrével vagy szemével érintkezzen. Ha mégis megtörténne, azonnal öblítse le bő vízzel. Ha szemei továbbra is vörösek, fájnak vagy irritáltak, azonnal kérjen orvosi segítséget.

A fékfolyadékszintet hetente ellenőrizni kell, amikor a rendszer hideg, és a jármű vízszintes talajon áll.

A folyadékszint a kiegyenlítő tartályon látható, azt a „MAX” és a „MIN” jelzés között kell tartani.

Megjegyzés: Ne hagyja, hogy a folyadékszint a „MIN” jelzés alá csökkenjen, vagy a „MAX” jelzés fölé emelkedjen.

Megjegyzés: A fékfolyadék kárt tesz a fényezett felületekben. Ha véletlenül fényezett felületre önti a fékfolyadékot, azonnal itassa fel nedvszívó kendővel, és mossa le az érintett területet vízzel vagy autósamponnal.

Előírt fékfolyadék

A gyártó által előírt és jóváhagyott fékfolyadékot használja. Lásd „Javasolt folyadékok és mennyiségek” a „Műszaki adatok” fejezetben.

FONTOS
A karbantartási füzetnek megfelelően rendszeresen cserélje a fékfolyadékot.

Akkumulátor

Akkumulátor karbantartása

NE hagyjon elektromos fogyasztókat bekapcsolva, ha nem READY (kész) üzemmódban van, mert lemerítheti az akkumulátort, így nem lesz képes a járművet READY (kész) üzemmódba kapcsolni, és csökken az akkumulátor élettartama.

Mindig álló helyzetben tárolja az akkumulátort, megdöntéskor kiszivároghatnak az akkumulátor belsejében található korrozív anyagok.

Soha ne próbálja meg szétszerelni az akkumulátort, azok lezárt egységek.

Az akkumulátor az elülső gépházban található, és nem igényel karbantartást, ezért nem szükséges folyadékkal feltölteni.

A pillanatnyi töltöttség és akkumulátorállapot függvényében a rendszer korlátozhatja egyes elektromos fogyasztók teljesítményét. Az akkumulátor feltöltése érdekében a járművet mielőbb kapcsolja READY (kész) üzemmódba.

Megjegyzés: javasoljuk, hogy a járművet hetente fél órára kapcsolja READY (kész) üzemmódba, hogy megnövelje az akkumulátor üzemi élettartamát. Ha a járművet 1 hónapnál tovább tárolja, válassza le a negatív sarut az akkumulátorról. Ügyeljen rá, hogy a negatív saru csatlakoztatásakor vagy leválasztásakor a hajtásrendszer ki legyen kapcsolva.

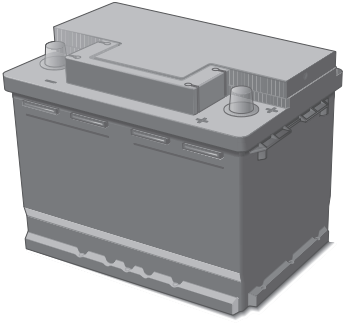

Akkumulátorcsere

Az akkumulátor kénsavat tartalmaz, ami korrozív.

Az akkumulátor eltávolításához és beszereléséhez látogasson el egy MG márkaszervizbe. Csak az eredetivel megegyező típusú és műszaki tartalmú csereakkumulátort használjon, hogy fenntartsa a jármű rendeltetésszerű működését.

A használt akkumulátort tilos a háztartási hulladékba helyezni, mert káros a környezetre. Szakértővel kell ártalmatlaníttatni. További tájékoztatásért forduljon egy MG márkaszervizhez.

Nagyfeszültségű akkumulátorcsomag

Az akkumulátor használatával kapcsolatos óvintézkedések és korlátozó körülmények

Ha a járművet nem használja, leparkolja vagy hosszú ideig tárolja, legalább 3 havonta egyszer fel kell tölteni a járművet. Ez idő alatt nem szabad hagyni, hogy a nagyfeszültségű akkumulátor töltöttsége 50% alá essen.

Ha az akkumulátor lemerült, és a műszercsoporton nem látható érvényes hatótáv, a járművet NEM SZABAD 7 napnál tovább tárolni anélkül, hogy 50% fölé töltené.

Ha ezt nem tartja be, károsodhat a nagyfeszültségű akkumulátor, ami érvénytelenítheti a garanciát.

NE próbálja meg szétszerelni az akkumulátorcsomagot vagy a nagyfeszültségű alkatrészeket – EZEK VESZÉLYESEK! A szétszerelésre irányuló kísérletek jelei vagy az abból eredő sérülések érvénytelenítik a garanciát.

Fűtött fényezőkamra használatakor vegye figyelembe a következőket:

A felfűtés előtt a járművet 24 órán át szobahőmérsékleten (20 ± 2 °C) kell tárolni. A járművet 24 óra elteltével normálisan lehet használni. A fényezőkamra hőmérséklete ne haladja meg a 80 °C-ot, és a hevítés nem tarthat 30 percnél hosszabb ideig.

1 NE parkoljon a járművel olyan helyen, ahol a hőmérséklet 15 napnál hosszabb ideig meghaladja a 45 °C-t. Ez hatással lesz a nagyfeszültségű akkumulátorcsomag teljesítményére és üzemi élettartamára.

2 A nagyfeszültségű akkumulátorcsomag üzemi élettartamának megőrzése vagy meghosszabbítása érdekében javasoljuk, hogy lehetőleg lassú töltést használjon, amikor

csak lehet, villámtöltést csak hosszú utakon vagy vészhelyzetben használjon.

3 Javasoljuk, hogy legalább havonta egyszer használja a járművet.

Amikor csak lehet havonta egyszer végezzen lassú töltést (kiegyenlítő töltés), hogy megnövelje a nagyfeszültségű akkumulátorcsomag üzemi élettartamát. Az akkumulátorfelügyeleti rendszer felügyeli a nagyfeszültségű akkumulátorcsomag állapotát. Bizonyos idő elteltével, ha régóta nem végzett kiegyenlítő töltést, a műszercsoport üzenetközpontján a „Please Slow-charge the Vehicle" (végezze el a jármű lassú töltését) üzenet jelenik meg. Ekkor kiegyenlítő töltést kell végezni. A használathoz lásd „Kiegyenlítő töltés" az „Elindulás és vezetés" fejezetben.

4 Amikor a járművet először, vagy hosszú idejű tárolást követően először használja, előfordulhat a műszercsoporton megjelenő töltési szint nem pontos. Használat előtt teljes töltés szükséges. (2-es típusú akkumulátorcsomag).

5 Ha baleset történt, és megsérült a nagyfeszültségű akkumulátorcsomag vagy bármely kapcsolódó alkatrész, illetve javítást végeztek a nagyfeszültségű rendszeren, a járművet egy MG márkaszerviz szakértőjével át kell vizsgáltatni.

6 Abban az esetben, ha karosszériajavításra van szükség, vegye fel a kapcsolatot egy MG márkaszerviz szakértőjével. A javításhoz a nagyfeszültségű akkumulátorcsomag leválasztására vagy a nagyfeszültségű alkatrészek szakértő általi eltávolítására lehet szükség.

FONTOS
Csak képzett és kellő szakértelemmel rendelkező személyzet dolgozhat a jármű nagyfeszültségű rendszerein és alkatrészein. Szigorúan tilos az ilyen rendszerek és alkatrészek szétszerelése!

Ablakmosó

Ablakmosó folyadék ellenőrzése és pótlása

Az ablakmosó folyadék gyúlékony. NE hagyja, hogy az ablakmosó folyadék nyílt lánggal vagy gyújtóforrásokkal érintkezzen.

A mosófolyadék utántöltésekor NE hagyja, hogy a mosófolyadék a motor vagy az elektronikus hajtómű környékére vagy a jármű fényezett felületeire jusson. Ha a mosófolyadék a kezeire vagy más testrészeire kerül, azonnal mossa le tiszta vízzel.

Az ablakmosó folyadékkal tisztítható meg a szélvédő. Rendszeresen ellenőrizze az ablakmosó folyadék szintjét. Ha alacsony a mosófolyadék szintje, az útmutatásnak megfelelően pótolja. A gyártó által előírt és jóváhagyott mosófolyadékot használja. Lásd „Javasolt folyadékok és mennyiségek” a „Műszaki adatok” fejezetben.

Megjegyzés: NE öntsön fagyállót vagy ecetből és vízből álló keveréket a mosófolyadék tartályába – a fagyálló kárt tesz a fényezésben, míg az ecet károsítja a mosófolyadék-szivattyút.

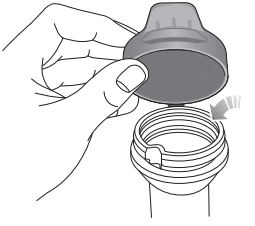

FONTOS

- A gyártó által előírt és jóváhagyott mosófolyadékot használja. Ha télen nem a megfelelő ablakmosó folyadékot használja, annak megfagyása kárt tehet a mosófolyadék-szivattyúban.
- Ha olyankor használja a szélvédőmosó kapcsolóját, amikor nincsen mosófolyadék a tartályban, kárt tehet a mosófolyadék-szivattyúban.
- Ha száraz szélvédőn használja az ablaktörlőket, azzal kárt tehet a szélvédőben és az ablaktörlőben. Permetezzen ablakmosó folyadékot a szélvédőre, és akkor indítsa el a törlőlapátokat, ha elegendő mosófolyadék áll rendelkezésre.

Ablakmosó fúvókák

Rendszeresen működtesse a szélvédőmosót, hogy ellenőrizze, tiszták-e a fúvókák, és a megfelelő irányba állnak.

Ha a szelep eltömődött, illesszen egy tűt vagy vékony fémdrótot a nyílásba, és távolítsa el a dugulás okát.

Ablaktörlők

Ablaktörlő lapátok

FONTOS
• A kenőzsír-, szilikon- és benzinalapú termékek csökkentik a törlőlapátok törlési képességét. Langyos szappanos vízzel mossa le a törlőlapátokat, és rendszeresen ellenőrizze állapotukat. • Rendszeresen tisztítsa meg a szélvédőt, NE a törlőlapátokat használja a makacs, rászáradt szennyeződések eltávolításához, mert az csökkenti a lapátok élettartamát. • Ha a gumi kikeményedik vagy megreped, vagy ha az ablaktörlő lapátok csíkokat vagy le nem törölt foltokat hagy a szélvédőn, ki kell cserélni az ablaktörlő lapátokat. • Rendszeresen tisztítsa meg a szélvédőt jóváhagyott ablaktisztítóval, és győződjön meg a szélvédő tisztaságáról, mielőtt új lapátokat szerel fel. • Csak az eredetivel egyező műszaki tartalmú ablaktörlő lapátokat szereljen fel. • Tisztítsa meg a törlőlapátok körüli területet a jégtől és hótól, és győződjön meg róla, hogy nincsenek-e ráfagyva vagy más módon rátapadva a szélvédőre, mielőtt működtetné őket.

Elülső ablaktörlő lapátok cseréje

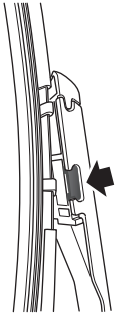

1 A gépháztető legyen zárva. A START/STOP kapcsoló OFF (ki) állásba kapcsolását követő 20 másodpercen belül nyomja le, és engedje el az ablaktörlő kapcsolókarját, az ablaktörlők elmozdulnak, és „szerviz állásban” megállnak a szélvédőn.

2 Emelje el az ablaktörlő kart a szélvédőről.

3 Nyomja meg kétoldalt a rögzítőkapcsokat (lásd ábra), közben húzza az ablaktörlő lapátot kifelé, hogy eltávolítsa az ablaktörlő lapátot a törlőkarról, majd dobja ki.

4 Illessze az új ablaktörlő lapátot a törlőkar nyílásába.

5 Nyomja a törlőlapátot a törlőkar irányába, amíg hallható kattanással a helyén nem rögzül.

6 Helyezze az ablaktörlőt vissza a szélvédőre.

7 Ahhoz, hogy visszaállítsa nyugvó helyzetbe az ablaktörlőket, ismét nyomja le, és engedje el az ablaktörlő kapcsolókarját, vagy kapcsolja be a START/STOP kapcsolót.

Hátsó ablaktörlő lapát cseréje

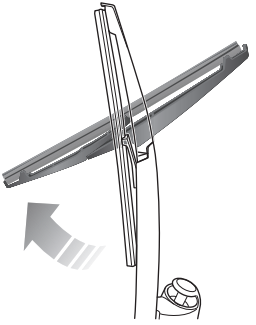

1 Emelje el az ablaktörlő kart a hátsó ablaktól.

2 Fordítsa el a törlőlapátot az ábrán látható módon, és távolítsa el az ablaktörlő karról, majd dobja el.

3 Illessze az új ablaktörlő lapátot a törlőkar nyílásába. Ellenőrizze, hogy ablaktörlő lapát stabilan rögzült-e a törlőkaron.

4 Helyezze az ablaktörlőt vissza a hátsó ablakra.

Gumiabroncs

Áttekintés

- Előfordulhat, hogy az új abroncsok kezdetben nem tapadnak megfelelően. Ezért az első 500 km során mérsékelt sebességgel, óvatosan vezesse járművét, ami a gumiabroncsok üzemi élettartamára is kedvezően hat.
- Rendszeresen ellenőrizze a gumiabroncsokat sérülések szempontjából. NE távolítsa el az idegen tárgyakat (pl. csavart, szeget) az abroncsból. Ha az abroncson sérülés látható, vizsgáltassa meg egy megbízható gumiszervizzel.
- A szelepek porvédő sapkáinak a helyükön kell lenniük, hogy ne juthasson szennyeződés a szelepekbe.
- Ha eltávolítja az abroncsokat, mindig jelölje meg a gumiabroncs helyét/forgásirányát, hogy biztosan jól szerelje vissza.
- A leszerelt abroncsot hűvös, száraz és sötét helyen tárolja.

A gumiabroncs vagy a keréktárcsa észrevétlenül is megsérülhet. Ha rendellenes vibrációt vagy eltérést tapasztal, gumiabroncsa megsérülhetett. Ha egy abroncs sérülésére gyanakszik, azonnal lassítson, majd álljon meg, és ellenőrizze a gumiabroncsot sérülések szempontjából. Ha kívülről nem látható sérülés, lassan közlekedve látogasson el járművével a legközelebbi MG márkaszervizbe ellenőrzés és javítás céljából.

Gumiabroncsok élettartama

A megfelelő abroncsnyomás és az óvatos vezetési stílus segíthet növelni az abroncs élettartamát. Javaslatok:

- Havonta legalább egyszer ellenőrizze az abroncsnyomást; ezt akkor végezze, amikor a gumiabroncsok hidegek.
- Ne közlekedjen túl nagy sebességgel.
- Rendszeresen ellenőrizze az abroncsokat rendellenes kopás szempontjából.
- Ha járművével hosszú ideig parkol, legalább kéthetente álljon arrébb, hogy megakadályozza a gumiabroncsok hosszú idejű terhelés miatti tartós deformálódását.

Az alábbi tényezők vannak hatással az abroncsok élettartamára:

Abroncsnyomás

A nem megfelelő nyomás az abroncs rendellenes kopását okozza, ami jelentősen lecsökkenti az üzemi élettartamot, és hatással van a jármű menettulajdonságaira.

Vezetési stílus

A kanyarodás közbeni rendkívül durva gyorsítás és fékezés csökkenti az abroncs élettartamát.

Kerekek kiegyensúlyozása

Minden új jármű kiegyensúlyozott kerekekkel hagyja el a gyárat. A kerekek kiegyensúlyozatlanságát több tényező is okozhatja. Ha a kerekek kiegyensúlyozatlanok, rázkódást vagy vibrációt érezhet a kormányművön, és az abroncsok a normálisnál gyorsabban kopnak. Fontos mielőbb elvégezni a kerekek kiegyensúlyozását. Új gumiabroncsok felszerelésekor vagy abroncsjavítást követően ki kell egyensúlyozni a kereket.

Futómű-beállítás

A nem megfelelő futómű-beállítás az abroncsok túlzott kopásához vezethet, és befolyásolhatja a jármű biztonságát. Ha az abroncsok rendellenes kopás jeleit mutatják, ellenőriztesse a futómű-beállítást, és kérje MG márkaszerviz tanácsát.

Az abroncsok gondozása

A SÉRÜLT GUMIABRONCSOK RENDKÍVÜL VESZÉLYESEK! NE közlekedjen sérült, rendkívül kopott vagy nem megfelelően felfújt abroncsokkal.

Az eredetivel egyező műszaki tartalmú abroncsot szereljen fel. NE cserélje az abroncsokat más típusúra. Az eltérő típusú, más műszaki tartalmú abroncsok káros hatással lehetnek a jármű menettulajdonságaira és biztonságára. A gyári biztonság megőrzése érdekében javasoljuk, hogy kérjen tanácsot egy MG márkaszerviztől.

Mindig a gumiabroncsok állapotára való tekintettel közlekedjen, és rendszeresen vizsgálja meg a futófelületet és az oldalfalat deformáció (kidudorodás), vágások vagy kopás szempontjából.

Lehetőség szerint védje az abroncsokat az olajjal, kenőzsírral és üzemanyaggal való szennyeződéstől.

Abroncsnyomás

Hosszú út előtt javasolt az abroncsnyomás ellenőrzése.

Havonta legalább egyszer ellenőrizze az abroncsok nyomását (a pótkerékét is, ha van). Akkor ellenőrizze a nyomást, amikor az abroncsok hidegek.

Ha meleg állapotban kell az abroncsnyomást ellenőrizni, a nyomás akár 30–40 KPa (0,3–0,4 bar) értékkel is magasabb lehet. Ebben a helyzetben SOHA ne eressze le az abroncsokat, hogy megfeleljen a műszaki adatokban javasolt nyomásnak (hideg).

Szelepek

A szelepek porvédő sapkái mindig legyenek felszerelve, hogy megelőzzék a szennyeződések szelepbe jutását. Ellenőrizze a szelepeket szivárgás (jellemző sziszegő hang) szempontjából, amikor ellenőrzi az abroncsnyomást.

Defekt

Járműve abroncsai nem minden esetben eresztenek le, ha éles tárgy áthatol rajtuk, amennyiben a tárgy az abroncsban marad. Ha ilyet észlel, azonnal csökkentse a sebességet, és óvatosan haladjon, amíg nem tudja a pótkereket felszerelni vagy a javítást elvégezni.

Megjegyzés: Ha az abroncs oldalfala sérült vagy deformálódott, azonnal cserélje az abroncsot. Ne próbálkozzon a javítással.

Kopásjelzők

A gyárilag felszerelt gumiabroncsok az abroncs kerületén több, a futófelületbe préselt kopásjelzővel is rendelkeznek. Ha a futófelület 1,6 mm mélységűre kopott, a kopásjelzők elérik a futófelület felszínét, folyamatos gumifelületet alkotva az abroncs teljes szélességén.

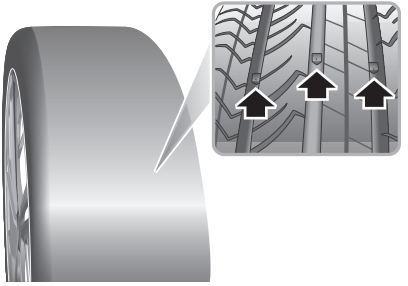

FONTOS
Ha a kopásjelző láthatóvá válik, az abroncsot ki KELL cserélni. Ellenkező esetben fennáll a balesetveszély.

Abroncsok felcserélése

Az abroncskopás kiegyenlítése érdekében javasoljuk, hogy időnként cserélje fel egymással a két oldali vagy az elülső és hátsó abroncsokat.

Az elülső gumiabroncsok egyenletes kopása esetén az ábra szerint cserélje fel az elülső és hátsó kerekeket. Ez kiegyenlíti az abroncskopást, megnöveli az abroncsok élettartamát, és egyenlő mértékben terheli az abroncsokat.

Nem javasoljuk a hajtott kerekek keresztirányú felcserélését, ezért összkerékhajtású járműveken nem ajánlott a keresztirányú csere, az elülső és hátsó kerekek felcserélése megengedett. A nem hajtott kerekek közti csere megengedett, ezért kétkerékhajtású modelleken – a forgásirány betartásával – keresztirányban is felcserélhetőek a kerekek.

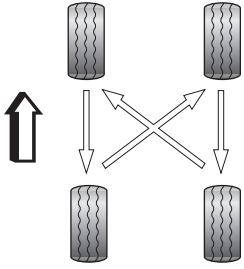

Megjegyzés: A kötött forgásirányú abroncsokon jelölve van a forgásirány (direction of rotation, DOR). A menettulajdonságok megőrzése érdekében az abroncsokon mindig nyíllal kell jelölni a helyes forgásirányt. Ha az abroncsok kötött forgásirányúak, tilos a keresztirányú felcserélés vagy a jobb és bal oldal felcserélése, de az elülső és hátsó kerekek felcserélése megengedett.

Megjegyzés: Az abroncsok/kerekek felcserélését követően a járművel körülbelül 10 percig 40 km/órás sebességgel kell haladni, hogy a megfelelő helyen a megfelelő nyomásértékek jelenjenek meg.

Hólánc

A nem megfelelő hólánc kárt tehet a gumiabroncsban, kerekekben, felfüggesztésben, fékrendszerben vagy a jármű karosszériájában.

Használat esetén ügyeljen a következőkre:

- Hólánc csak a hajtott kerekekre szerelhető.
- A hólánc nem lehet 15 mm-nél vastagabb.
- Mindig tartsa be a hólánc gyártójának felszerelési és megfeszítési útmutatásait, valamint a különböző útfelületekre vonatkozó sebességhatárokat.
- Ne haladjon 50 km/óránál gyorsabban.
- Annak érdekében, hogy elkerülje a hólánc túlzott kopását, a hóláncot el kell távolítani, ha hótól mentes útszakaszon közlekedik.

Ezen a járművön az egyetlen keréktárcsa és gumiabroncs kombináció, amelyre hólánc szerelhető, a következő:

Keréktárcsa mérete: 6,5J×16

Abroncsméret: 205/60 R16

Megjegyzés: Ha gyakran közlekedik hóval fedett vagy jeges utakon, téli gumiabroncs használatát javasoljuk. További tájékoztatásért forduljon egy MG márkaszervizhez.

Jármű tisztítása és ápolása

Tartsa be a tisztítószerekkel kapcsolatos összes biztonsági óvintézkedést. NE igya meg a folyadékokat, és kerülje el, hogy a szemébe jusson.

Külső

A jármű mosása

Bizonyos magas nyomású mosóberendezések képesek áthatolni az ajtók, ablakok és a napfénytető tömítésein, és kárt tenni a zárrendszerben. NE irányítsa a vízsugarat közvetlenül a sérülékeny alkatrészekre. Járműve mosása előtt gondoskodjon róla, hogy járműve hajtásrendszere KI legyen kapcsolva.

Az elülső gépházat ne tisztítsa magas nyomású vízsugárral, mert az kárt tehet a jármű elektromos rendszerében.

Annak érdekében, hogy megóvja járműve fényezését, tartsa be az alábbi ápolási tanácsokat:

- NE mossa a járművet forró vízzel.
- NE használjon mosószert vagy mosogatószert.
- Meleg időben NE mossa a járművet közvetlen napsütésben.
- Tömlő használata esetén NE irányítsa a vizet közvetlenül az ablakok, ajtók vagy a napfénytető tömítéseire, vagy a kerékjárati íveken keresztül a fékrendszer alkatrészeire.

Ha a jármű rendkívül szennyezett, tömlővel öblítse le a durva szemcséket a karosszériáról, mielőtt lemosná. Ezt követően hideg vagy kézmeleg vízzel, és jó minőségű mosó- és viaszoló samponnal végezze a mosást. Mindig bő vízzel dolgozzon, hogy biztosan leöblítse a szemcséket a felületről, és azok ne sértsék fel a fényezést. A mosást követően tiszta vízzel öblítse le a karosszériát, és mosóbőrrel szárítsa meg.

Alváz tisztítása

Megjegyzés: NE használjon magas nyomású tömlőt az elülső gépház tisztításához – kárt tehet a jármű elektromos rendszerében.

Időnként, különösen a téli hónapokban, amikor sózzák az útfelületet, tömlővel mossa le a jármű alját. Öblítse le a felgyülemlett sarat, és alaposan tisztítsa meg azon területeket, ahol könnyen összegyűlhetnek lerakódások (például kerékjárati ívek, panelillesztések).

FONTOS

- Ne mossa a járművet közvetlen napfényben.
- Ha télen mossa a járművet, ne permetezzen vizet közvetlenül az ajtózárakra és a panelek illesztéseire, mert fennáll a szétfagyás veszélye.
- A mosáshoz ne használjon durva szivacsot vagy kendőt, mert kárt tesz a fényezésben.
- A fényszórók tisztításakor ne használjon száraz kendőt vagy szivacsot, csak langyos, szappanos vizet.

Mosás magas nyomású mosóberendezéssel

Megjegyzés: Mindig olvassa el a gyártó kezelési útmutatóját.

Magas nyomású mosóberendezés használata esetén mindig gondoskodjon róla, hogy kellő távolságot tartson a mosófúvóka és a lágy anyagok, emblémák és gumitömítések között.

Megjegyzés: NE irányítsa a mosófúvókát közvetlenül a töltőnyílásra vagy a nagyfeszültségű akkumulátorcsomag a jármű alján található csatlakozóira.

FONTOS

- Tartsa be a magas nyomású mosóberendezés kezelésére vonatkozó útmutatásokat.
- Ne irányítsa a magas nyomású mosóberendezést közelről a jármű lágy alkatrészeire.

Kátrányfoltok eltávolítása

Könnyűbenzin használatával távolítsa el a kátrányfoltokat és makacs zsíros szennyeződéseket a fényezésről. Ezután azonnal mossa le a területet szappanos vízzel, hogy eltávolítsa a benzin minden nyomát.

Karosszéria védelme

A mosást követően ellenőrizze a fényezést sérülések szempontjából. Ha egy sérülés helyén kilátszik a csupasz fém, először használjon színes alapozót, majd vigye fel a megfelelő színes alapréteget, végül használjon lakkceruzát, ha az lehetséges. Ezt a kezelést mosás után, de még polírozás vagy viaszozás előtt végezze el. A fényezés vagy a karosszéria nagyobb sérüléseit a gyártói előírásoknak megfelelően kell javítani. Ennek elmulasztása esetén érvénytelenné válik az átrozsdásodás elleni garancia. Kétségek esetén forduljon MG márkaszervizéhez.

Fényezés polírozása

NE használjon durva súroló hatású polírozószert – ez eltávolítja a festékréteget, és kárt tesz a fényezésben.

Időnként kezelje a fényezett felületeket egy jóváhagyott, az alábbi tulajdonságokkal rendelkező polírozószerrel:

- Rendkívül kímélő súrolószer, amellyel anélkül távolíthatóak el a felületi szennyeződések, hogy eltávolítaná vagy felsértené a fényezést.
- Töltőanyagok, amelyek feltöltik a karcolásokat, és csökkentik azok láthatóságát.
- Viasz, amely védőréteget képez a festék és a környezeti elemek között.

Megjegyzés: Ha lehetséges, ne vigyen fel polírozóanyagot vagy viaszt az ablaküvegre és a gumitömítésekre.

Ablaktörlő lapátok

Langyos, szappanos vízzel mossa. NE használjon benzin- vagy oldószeralapú tisztítószereket.

Ablakok és tükrök

Jóváhagyott ablaktisztító szerrel kívülről és belülről rendszeresen tisztítsa meg az összes ablakot.

Szélvédő: Tisztítsa meg a szélvédő külső felületét ablaktisztító szerrel, miután mosó és viaszoló szerrel lemosta a járművet, és mielőtt új ablaktörlő lapátokat szerel fel.

Hátsó szélvédő: Belülről puha kendővel, oldalirányú mozdulatokkal tisztítsa meg, hogy ne tegyen kárt a fűtőszálakban.

Megjegyzés: NE kaparja a hátsó szélvédő belső felületét, és ne használjon rajta súroló hatású tisztítószereket – ezzel kárt tehet a fűtőszálakban.

Tükrök: Szappanos vízzel mossa. Műanyag kaparóval távolítsa el a jeget. NE használjon súroló hatású tisztítószert vagy fémkaparót.

Műanyag alkatrészek

A műanyag alkatrészeket a szokásos módon kell tisztítani, ne kezelje azokat súroló hatású anyagokkal.

Fényezés sérülése

A fényezés bármely sérülését vagy a kavicsfelverődéseket azonnal a megfelelő festékkel/lakkal kell kezelni, hogy ne érvénytelenítse az átrozsdásodás elleni garanciát.

Szigetelések és tömítőanyagok

A szigeteléseket és tömítőanyagokat megfelelő anyaggal (szilikon gél) kell kezelni, ha a tisztításhoz erős tisztítószert használt, ezzel elkerülheti a tapadást, és fenntarthatja a tömítés élettartamát.

Kerekek

Ha a kerekek tisztításakor bármilyen anyag vagy víz kerül közvetlenül a féktárcsára, az befolyásolhatja a fékezés hatékonyságát.

A kerekek optimális állapota érdekében rendszeresen kell azokat tisztítani.

Csak a javasolt, nem savas kémhatású keréktisztítót használja. Mindig olvassa el a termék kezelési útmutatóját.

Belső tér tisztítása

Műanyagok

A műanyagfelületet hígított kárpittisztítóval tisztítsa, majd nedves kendővel törölje át.

Megjegyzés: NE polírozza a műszerfal alkatrészeit – ezek maradjanak tükröződésmentesek.

Kárpit és szövetek

Hígított kárpittisztítóval tisztítsa – először egy kevésbé feltűnő helyen végezzen próbát.

Bőr

A bőrkárpitot langyos vízzel és nem detergens szappannal tisztítsa. Száraz, tiszta, nem szöszölődő kendővel szárítsa meg és polírozza a bőrfelületet.

Megjegyzés: NE használjon benzint, detergenseket, bútorápoló krémeket vagy tisztítószereket.

Műszercsoport, hang- és navigációs rendszer kijelzője

Csak száraz kendővel tisztítsa. NE használjon tisztítófolyadékokat vagy aeroszolokat.

Légzsákok burkolata

NE engedje, hogy folyadék áztassa ezeket a területeket, és NE használjon ezeken a területeken benzint, mosószert, bútorápolót vagy polírozószert.

Az SRS légzsákok károsodásának elkerülése érdekében az alábbi felületeket óvatosan, CSAK egy nedves kendővel és kárpittisztítóval tisztítsa:

- Kormánykerék középső párnája.
- A műszerfal utasoldali légzsákot tartalmazó területe.
- A tetőkárpit és a tetőoszlopok azon burkolatai, amely a fejek oldalirányú ütközés elleni védelmét biztosító modulokat tartalmazzák.

Biztonsági övek

NE használjon fehérítőszert, színezőanyagot vagy oldószereket a biztonsági öveken.

Húzza ki az öveket, majd langyos vízzel és nem detergens szappannal tisztítsa meg. Hagyja az öveket megszáradni; NE engedje vissza őket, és ne használja a járművet, amíg nem teljesen szárazak.

Műszaki adatok

306 Műszaki adatok – méretek

307 Tömegadatok

309 Hajtómotor paraméterei

310 Javasolt folyadékok és mennyiségek

311 Futómű-beállítás (menetkész állapot)

311 Keréktárcsák és gumiabroncsok

311 Abroncsnyomás (hideg)

Műszaki adatok – méretek

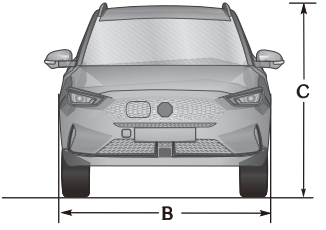

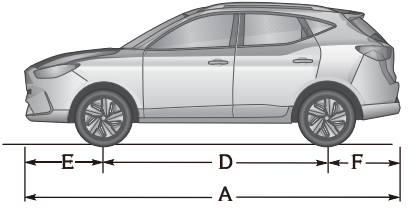

Tétel, egység	Paraméter
Teljes hossz (A), mm	4323
Teljes szélesség (B), mm	1809
Teljes magasság (C), mm (üresen)	1625 (karosszéria), 1649 (tetősínnel)
Tengelytáv (D), mm	2585
Elülső túlnyúlás (E), mm	901
Hátsó túlnyúlás (F), mm	837

Tétel, egység	Paraméter
Elülső nyomtáv, mm	1526
Hátsó nyomtáv, mm	1539
Minimális fordulókör átmérője, m	11,2

Megjegyzés: A jármű hossza nem tartalmazza a rendszámtáblát.

Megjegyzés: A teljes szélesség nem tartalmazza a visszapillantó tükröket és a gumiabroncsok oldalfalának deformációját ott, ahol a talajjal érintkeznek.

Tömegadatok

Tétel, egység	Paraméter		
	COM (51)	LUX (51)	COM és LUX (72)
Szállítható személyek száma	5		
Menetkész tömeg, kg	1570	1610	1620
Jármű össztömege, kg	2060	2060	2070
Menetkész elülső tengelyterhelés, kg	891	908	914
Menetkész hátsó tengelyterhelés, kg	679	702	706
Megengedett elülső tengelyterhelés, kg	1014	1014	1020
Megengedett hátsó tengelyterhelés, kg	1046	1046	1050

Vontatási tömeg

Tétel, egység	Paraméter
Fékezetlen vontatmány, kg	500
Fékezett vontatmány, kg	500
Vonóhorog terhelése, kg308	50

Megjegyzés: Vontatáskor a jármű sebessége NEM haladhatja meg a 100 km/órát.

Megjegyzés: Vontatás előtt ellenőrizze a hátsó abroncsnyomást, és fújja legalább 20 kPa (0,2 bar) értékkel az előírt nyomás fölé – NE hagyja, hogy az abroncsnyomás meghaladja a 300 kPa (3,0 bar) értéket, mert az veszélyes.

Hajtómotor paraméterei

Tétel, egység	Paraméterértékek	
	1-es típusú akkumulátorcsomag	2-es típusú akkumulátorcsomag
Hajtómotor típusa	Háromfázisú állandó mágneses szinkronmotor	
Folyamatos teljesítmény/maximális hasznos teljesítmény, kW	75/130	73/115
Csúcsnyomaték, Nm	280	280
Névleges fordulatszám/maximális fordulatszám, f./perc	9000/15000	8000/15000
Tekercselés típusa	△	
Vízállósági osztály	IP67	

Javasolt folyadékok és mennyiségek

Név	Osztály	Kapacitás
Elektromos hajtómű hűtőfolyadék, L	Glikol (OAT)	4,8
Nagyfeszültségű akkumulátorcsomag hűtőfolyadék, L		5,6
Elektromos hajtómű olaj, L	Shell E-Fluids E6 iX (SL2808)	0,9
Fékfolyadék, L	DOT 4	0,75
Ablakmosó folyadék, L	ZY-VIII	4
Légkondicionáló hűtőközeg, g	R1234yf	540 ± 20

Futómű-beállítás (menetkész állapot)

Tétel		Paraméter
Elöl	Kerékdőlés	-0°35′±45′
	Csaphátradőlés	4°01′±45′
	Kerékösszetartás (összesen)	0°8′±15′
	Csapterpesztés	12°04′±45′
Hátul	Kerékdőlés	-1°15′±45′
	Kerékösszetartás (összesen)	0°24′±20′

Keréktárcsák és gumiabroncsok

Keréktárcsa mérete	7,0 J×17
Abroncsméret	215/55 R17

Abroncsnyomás (hideg)

Kerekek	Menetkész
Elülső kerekek	280 kPa/2,8 bar/41 psi
Hátsó kerekek	280 kPa/2,8 bar/41 psi

SAIC Motor Central and Eastern Europe Kft.
1133 Budapest Esztergomi út 31-39.