MG3/MG3 Hybrid+ Kezelési kézikönyv

MG3/MG3 Hybrid+

Verzió 1.0

2024 március 21.

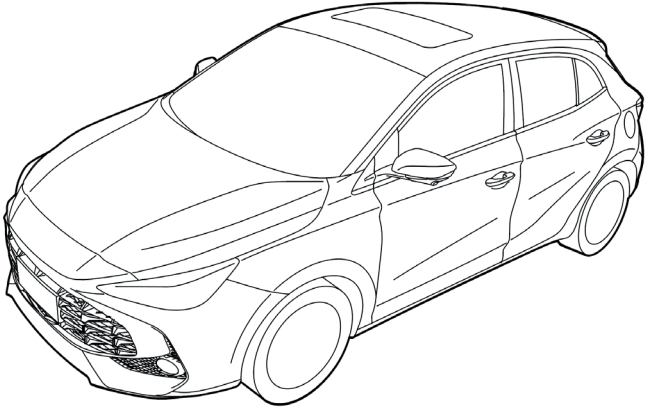

MG3/MG3 Hybrid+ Verzió 1

1 Használatbavétel előtti teendők 17

Bevezetés 18

Tulajdonosi kézikönyv 18

Nyomtatáskori állapot 18

Szimbólumok jelentése 19

Vészhelyzet esetén 20

Gépjármű azonosító információ 21

Gépjármű azonosító jelek (Benzines modell) 21

Gépjármű azonosító jelek (Hibrid elektromos modell) 21

Járműadattábla 22

A hibrid jármű használata* 23

A környezeti hőmérséklet hatásai 23

Útmutató a nagyfeszültségű akkumulátorcsomag ártalmatlanításához 23

Megelőző intézkedések baleset esetén 24

Nagyfeszültségű rendszer 25

Vészhelyzeti áramtalanítás 27

TARTALOM

2 A járműfunkciók rövid ismertetője 29
Információs központ 30
Az információs központ kezelése 32
Üzenetközpont 32
Figyelmeztető üzenetek 33
Figyelmeztető lámpák és visszajelzők 34
Lámpák és kapcsolók 47
Fő fényszóró kapcsoló 47
Távolsági fényszóró kapcsoló 50
Irányjelző kapcsoló 53
Ködfényszóró kapcsoló 54
Vészvillogó 54
Ablaktörlő és -mosó 55
Az ablaktörlő és -mosó használata 55
Mosás és törlés 56
Az hátsó ablaktörlő és -mosó használata* 57
Kürt 59
Visszapillantó tükrök 60

Külső visszapillantó tükrök 60
Belső visszapillantó tükör 62
Ablakok 63
Elektromos ablakemelő kapcsolók 63
Az ablakok működtetése 64
Napfénytető* 66
Útmutató 66
A napfénytető működtetése 67
Napellenzők 69
Beltéri világítás 70
AUTO ON funkció 70
Hátsó beltéri lámpák* 71
Elektromos csatlakozóaljzat 72
Elülső elektromos csatlakozóaljzat 72
Hátsó elektromos csatlakozóaljzat 73
Belső visszapillantó tükrök elektromos csatlakozóaljzata 74
Tárolórekeszek 75
Útmutató 75
Kesztyűtartó 75

Tárolórekeszek 76
Szemüvegtartó* 76
Pohártartó 78
Pohártartó a középkonzolon 78
3 Elindulás előtt 81
Teherszállítás 82
Rakodás a csomagtérbe 82
Vontatás* 83
Kulcsok 85
Áttekintés 85
Az intelligens kulcs elemcseréje 86
Elektronikus indításgátló 90
A hajtásrendszer indításgátlója 90
A karosszéria lopásgátló rendszere 90
Csomagtérfedél 94
Üzemanyagrendszer 96
Üzemanyag követelmények 96
Üzemanyagtöltő 97

Tankolás ... 97

Kormánymű ... 99

A kormányoszlop beállítása ... 99

Elektromos szervokormány ... 99

Az elektromos szervokormány újrakalibrálása ... 100

Kormányfűtés* ... 100

Alkoholdetektoros zárolás ... 101

4 Vezetés ... 103

Hajtásrendszer beindítása és leállítása ... 104

A hajtásrendszer elindítása (kulccsal)* ... 104

A hajtásrendszer elindítása (kulcs nélkül)* ... 105

A hajtásrendszer indítása ... 106

A hajtásrendszer leállítása ... 108

Gazdaságos és környezetbarát közlekedés ... 110

Bejáratás ... 110

Környezetvédelem ... 110

Gazdaságos közlekedés és karbantartás ... 110

Közlekedés különleges környezetben ... 112

TARTALOM

Sebességváltó-Elektromos Hajtómű **113**
Sebességváltó 113
Védelmi üzemmód 114
Sebességváltó-Folyamatosan változó áttételű váltó (CVT)* **116**
Útmutató 116
Sebességváltó 116
Védelmi üzemmód 120
Sebességváltó-Manuális váltó* **122**
Menetüzemmód* **124**
Fékrásegítés **125**
Vákuumrásegítéses hidraulikus fékrendszer* 125
Integrált fékrendszer (IBS)* 126
Energiakezelés* **127**
Energia-visszanyerés* **128**
Start-stop intelligens üzemanyagtakarékos rendszer * **129**
Automata motorleállítás 129
Automata motorindítás 131
Akkumulátor 132

Start-stop intelligens üzemanyagtakarékos rendszer üzemzavar 132
Indítás nem válaszol, kritikus töltésvesztés 132
5 Biztonságos elindulás 135
Biztonsági öv 136
A biztonsági övek által nyújtott védelem 136
A biztonsági övek viselése 138
Gyermekek és a biztonsági öv 141
Biztonsági öv-előfeszítők 143
Biztonsági övek ellenőrzése, karbantartása és cseréje 144
SRS légzsák (kiegészítő visszatartó rendszer) 147
Áttekintés 147
Légzsák felfúvódása 148
Körülmények, amikor nem fúvódnak fel a légzsákok 153
Légzsákok javítása és cseréje 157
Gyermekbiztonsági rendszerek 160
Fontos biztonsági útmutató a gyermekbiztonsági rendszerek használatához 160
A gyermekbiztonsági rendszerek beszerelése 164
A gyermekbiztonsági rendszerek csoportjai és rögzítésükre jóváhagyott helyek 167

Gyermekzárak **171**

Karosszéria stabilizáló rendszerek **172**

A karosszéria stabilizáló rendszerek újraindítása 172

Blokkolásgátló fékrendszer (ABS) **173**

Elektronikus rögzítőfék **174**

Elektronikus rögzítőfék rendszer - Elektronikus rögzítőfék (EPB)* 174

Elektronikus rögzítőfék rendszer - Kézi rögzítőfék* 176

Kiegészítő fékrendszer **177**

Auto Hold (Automatikus megtartás)* **178**

Visszagurulás-gátló (HHC) **181**

Aktív borulásvédelmi rendszer (ARP) **183**

Vészfékezésre figyelmeztető lámpa (HAZ)* **184**

Gyalogosfigyelmeztető rendszer* **185**

Abroncsnyomás-felügyelet (TPMS)* **186**

6 Kényelmi funkciók **189**

Ülésbeállítás **190**

Elülső ülések 190

Hátsó ülések ... 191
Fejtámlák ... 191
Szellőztető rendszer ... 193
Légkondicionáló légszűrő ... 194
Szellőztetők ... 194
Légkondicionáló kezelőpanel ... 196
Kezelőpanel ... 196
Légkondicionáló be- és kikapcsolása ... 196
Jégtelenítés/páramentesítés ... 196
Hátsó ablakfűtés ... 196
B típusú kezelőpanel* ... 197
Légkondicionáló kezelőfelület ... 198
Légkondicionáló kezelőfelület – Csatlakoztatott autó * ... 198
Rendszer BE/KI ... 198
Légkondicionálás BE/KI ... 198
Levegőelosztás üzemmód ... 198
Levegőkeringetés üzemmód ... 199
Hőmérséklet-szabályozás ... 199
Ventilátor-fordulatszám szabályozása ... 199

TARTALOM

A szórakoztatóközpont kormánykerékről vezérelhető kezelőgombjai **200**
Intelligens információs központ **201**
A használat alapjai 201
Központi kezelőfelület 201
Mobiltelefon összekapcsolása a gépjárművel 203
Navigáció 204
7 Intelligens vezetéstámogató rendszer **215**
Az intelligens vezetéstámogató rendszer működtetése **216**
Nyilatkozatok az intelligens vezetéstámogató rendszer használatához 216
Elülső kamera és radar **218**
Vezetéstámogató kamera 218
Vezetéstámogató radar 220
Sebességtartó automatika* **222**
Adaptív sebességtartó automatika (ACC)* **225**
Adaptív sebességtartó automatika aktiválása 225
Adaptív sebességtartó automatika követési távolság beállítás 227
Adaptív sebességtartó automatika sebességbeállítás 227
Adaptív sebességtartó automatika felfüggesztése/készenlétbe kapcsolása 228

Adaptív sebességtartó automatika automatikus kikapcsolás 228
Adaptív automatika felülbírálása....229
Adaptív sebességtartás folytatása 229
Sebességmemória törlése 229
Különleges menetkörülmények....230
Intelligens sebességtartó asszisztens (ICA)* 234
Sebességtúllépési riasztás* 237
Sebességtartó asszisztens* 239
Sebességtartó asszisztens....239
Sávtartó asszisztens 243
Frontális ütközés figyelmeztetés (FCA) 246
Ultrahangos parkolóradar 249
Tolatókamera* 251
360 fokos kamera* 252
Fáradtságérzékelő rendszer....253
8 Vészhelyzet esetén 255
Vészjelző eszközök....256
Elakadásjelző háromszög 256

TARTALOM

Vészhelyzeti indítás **257**

Segélyhívás **260**

A gépjármű mentése **262**

Vontatás 262

Járműszállító 265

Abroncsjavítás és abroncsok cseréje **266**

Abroncsjavító szerszámok* 266

Abroncs javítása* 266

Pótkerék és szerszámok* 268

Pótkerékcsere szerszáma* 269

Kerékcsere* 270

9 Karbantartás **275**

Karbantartási útmutató **276**

Rendszeres karbantartás 276

Nagyfeszültségű akkumulátorcsomag* **280**

Megelőző intézkedések és az akkumulátor korlátozott használata 280

Motorháztető **282**

A motorháztető felnyitása 282

A motorháztető lezárása 282
Nyitott motorháztető figyelmeztetés 282
Motortér 284
Motorolaj 286
Motorolaj 286
Motorolaj ellenőrzése és utántöltés 287
Előírt motorolaj 288
Katalizátor 289
Hűtőrendszer 291
Hűtőfolyadékszint ellenőrzése és pótlása 291
Előírt hűtőfolyadék 292
Fék 293
Fékfolyadék ellenőrzése és pótlása 293
Előírt fékfolyadék 294
Biztosítékcsere 296
Biztosíték 296
Utastéri biztosítéktábla 297
Elülső biztosítéktábla 299

TARTALOM

12V akkumulátor **303**
Akkumulátor karbantartás 303
Akkumulátor csere 304
Izzócsere **306**
Előírt izzók 306
Izzócsere 306
Ablakmosó **316**
Ablakmosó folyadék ellenőrzése és pótlása 316
Ablakmosó fúvókák 317
Ablaktörlők **318**
Ablaktörlő lapátok 318
Elülső ablaktörlő lapátok cseréje 318
Hátsó ablaktörlő lapát cseréje 319
Gumiabroncs **321**
Áttekintés 321
Az abroncsok gondozása 323
Kopásjelzők 324
Abroncsok felcserélése 325
Hólánc 326

Jármű tisztítása és ápolása **327**
Külső 327
Az utastér tisztítása 331
10 Műszaki adatok **333**
Műszaki adatok – méretek **334**
Tömegadatok **336**
Vontatási tömeg **337**
Vontatási paraméterek 337
Motor főbb paraméterei **339**
Dinamikus teljesítményparaméterek **340**
Hajtómotor paraméterei **341**
Javasolt folyadékok és mennyiségek **342**
Futómű-beállítás (terheletlen állapot) **343**
Keréktárcsák és gumiabroncsok **344**
Abroncsnyomás (hideg) **345**

A gépjármű használatbavétele előtti teendők

Bevezetés 18
Gépjármű azonosító információ 21
*A hibrid gépjármű használata** 23

Bevezetés

Tulajdonosi kézikönyv

Ez a kézikönyv bemutatja a modellpaletta összes gépjárművét és alapfelszereltségüket. Ezért előfordulhat, hogy bizonyos információk az Ön gépjárművére nem vonatkoznak.

Amennyiben kérdései merülnének fel gépjárműve kezelésével vagy felszereltségével kapcsolatban, MG márkaszervize örömmel ad tanácsot.

A gépjármű kézikönyvében szereplő ábrák csak tájékoztató jellegűek.

A kézikönyvben szereplő információk a gépjármű felszereltségétől, szoftververziójától és értékesítési területétől függően kis mértékben eltérhetnek a tényleges állapottól.

Nyomtatáskori állapot

Halláskárosodás fordulhat elő, ha 85 (nyolcvanöt) decibelnél nagyobb hangerősségnek van kitéve.

Az MG folyamatosan fejleszti saját termékeit, ezért fenntartja a jogot, hogy előzetes értesítés nélkül, bármikor módosítsa a műszaki tartalmat.

Míg minden tőlünk telhetőt megteszünk a jelen kiadványban szereplő információk teljessége és pontossága tekintetében, a gyártó vagy az MG márkaszerviz, aki a kiadványt mellékelte, nem vállal felelősséget a pontatlanságokért vagy azok következményeiért, az anyagi károkat vagy személyi sérüléseket is beleértve, kivéve ha azok a gyártó vagy az MG márkaszerviz hanyagságából erednek.

Garancia és Szerviz

A garanciafeltételek és kondíciók, a jótállási nyilatkozat, a mentesség és a szolgáltatási tételek megújításának ütemterve tekintetében kérjük, tekintse meg a www.mg.co.uk oldalon található tulajdonosi részt.

Szimbólumok jelentése

A kézikönyvben az alábbi szimbólumokkal hívjuk fel a figyelmét a különböző típusú információkra.

Figyelmeztetés

Ez a figyelmeztető szimbólum szimbólum jelzi azokat az eljárásokat, amelyeket pontosan követni kell, illetve a nagy gondossággal kezelendő információkat a személyi sérülés vagy az autóban keletkező jelentős kár elkerülése érdekében.

Fontos

FONTOS
Az ilyen szövegrészeket szigorúan követni kell, mert ennek elmulasztása a gépjármű sérülését okozhatja.

Megjegyzés

Megjegyzés: Ez hasznos információt tartalmaz.

Ez a szimbólum azt jelzi, hogy a bemutatott alkatrészeket környezetvédelmi okokból arra jogosult személynek vagy intézménynek kell leselejteznie.

Csillag

Csillag (*) jelzi a cím vagy szöveg mögött az olyan funkciókat vagy felszereléseket, amelyek csak néhány modell esetén állnak rendelkezésre és nem feltétlenül részei az Ön gépjárművének.

Illusztrációkkal kapcsolatos információ

A bemutatott alkatrészeket azonosítja.

A bemutatott alkatrészek mozgását azonosítja.

Vészhelyzet esetén

FONTOS

Ne feledje a lerobbanással kapcsolatos biztonsági szabályokat

Amennyiben utazás közben lerobban:

- Hacsak lehetséges, a közlekedésbiztonság és a forgalmi viszonyok figyelembevételével a gépjárművet el kell távolítani az úttestről, lehetőleg egy parkolóba. Ha autópályán robban le, húzódjon félre a leállósávba.
- Kapcsolja be a vészvillogót.
- Ha tud, helyezzen el elakadásjelző háromszöget vagy villogó sárga fényjelzést 50-150 méterrel a gépjármű mögött, hogy az érkező gépjárműveket figyelmeztesse. Néhány országban jogi követelmény, hogy a gépjárműben tartson elakadásjelző háromszöget. Bizonytalanság esetén forduljon a helyi közlekedési hatósághoz további információkért.
- Az utasokat lehetőség szerint az útpadka felőli ajtókon keresztül szállítsa ki, hogy ütközés esetén csökkentse a sérülés kockázatát.

Gépjármű azonosító információ

Gépjármű azonosító jelek (Benzines modell)

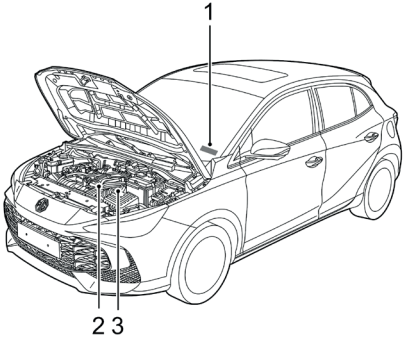

Gépjármű azonosító jelek (Hibrid elektromos modell)

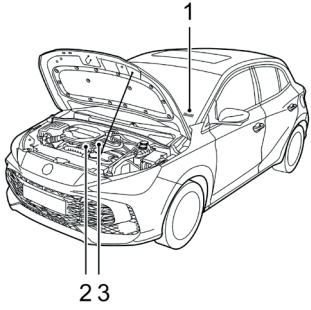

1 Alvázszám (VIN)

2 Motorszám

3 Elektromos hajtásrendszer száma

Az MG márkaszervizzel történő kommunikáció során mindig közölje az alvázszámot (VIN). Amennyiben a motor vagy az elektromos hajtásrendszer is érintett, ezeknek az azonosító számára is szükség lehet.

Gépjármű azonosító jelek elhelyezkedése

Alvázszám (VIN) helye

- A padlólemezen az elülső utasülés alatt;
- A szélvédő bal alsó sarkában látható lemezbe nyomva;
- Az adattáblán;
- A csomagtérfedél belső oldalán a csomagtérfedél felnyitása után.

Megjegyzés: A gépjármű diagnosztikai csatlakozója a vezetőoldalon a gázpedál feletti lábtámaszon található. Az alvázszám kiolvasható egy jóváhagyott diagnosztikai felszerelés segítségével.

Motorszám helye

A motor bal elülső oldalára nyomva (a motor elejéről nézve látható).

Elektromos hajtásrendszer-szám helye

A elektromos hajtásrendszer burkolatán a motortérben vagy a hajtásrendszer szelepházfedelén. Néhány modell hajtásrendszer-száma csak a gépjármű felemelése után látható, kérjük, forduljon a helyi márkaszervizhez.

Járműadattábla

A gépjármű adattábla a B oszlop jobb oldalának alsó felén található, és az alvázszámot, motortípust, felszereltségi és fényezéskódot tartalmazza egyéb, fontos járműadattal együtt.

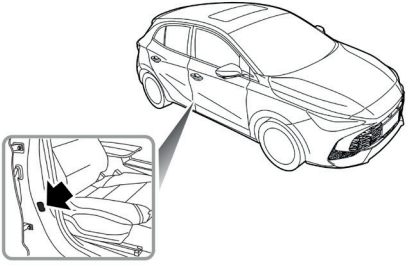

A hibrid gépjármű használata*

A környezeti hőmérséklet hatásai

A szélsőségesen magas vagy alacsony hőmérséklet hatással van a nagyfeszültségű akkumulátorcsomag és a gépjármű teljesítményére. Javasoljuk, hogy lehetőség szerint a gépjárművet a -30°C – 55°C-os tartományban használja. Ez biztosítja, hogy a gépjármű az optimális üzemállapotban legyen, és elősegítheti a nagyfeszültségű akkumulátorcsomag hosszabb élettartamát.

Útmutató a nagyfeszültségű akkumulátorcsomag ártalmatlanításához

Amennyiben úgy dönt, hogy nem kívánja a javasolt MG márkaszervizt igénybe venni a nagyfeszültségű akkumulátor leselejtezésére, a környezetszennyezésből vagy balesetekből eredő felelősséget a tulajdonos viseli.

A nagyfeszültségű akkumulátorcsomag több lítiumalapú akkumulátorcellából áll. Az önhatalmú leselejtezés szennyezést okozhat, veszélyes és károsíthatja a környezetet. A nagyfeszültségű akkumulátorcsomagot minden esetben MG márkaszerviznek vagy arra jogosult bontóüzemnek KELL újrahasznosítania. Vegye figyelembe az alábbi információkat és követelményeket.

- KIZÁRÓLAG szakképzett személyzet dolgozhat a nagyfeszültségű rendszerrel - fennáll a HALÁL veszélye.
- Nagyfeszültséggel kapcsolatos biztonság: a nagyfeszültségű akkumulátorcsomag nagyfeszültségű részeket tartalmaz, például lítiumalapú akkumulátormodulokat és nagyfeszültségű vezetékköteget. NE próbálja szétszedni a rendszer ezen részét! A nagyfeszültségű rendszeren vagy annak közelében végzett munka előtt képzett szakembernek kell ellenőriznie a szigetelés biztonságát.

- Szállítás: A nagyfeszültségű akkumulátorcsomag 9-es kategóriájú veszélyes anyag, ezért a 9-es kategóriájú veszélyes anyagok szállítására alkalmas gépjárművel kell szállítani.
- Tárolás: Minden nagyfeszültségű alkatrészt (az akkumulátort is beleértve) szobahőmérsékletű, nedvességtől védett helyen kell tárolni. Veszélyforrásoktól távol tartandóak, úgymint gyúlékony tárgyak, hő- és vízforrások.

Erősen ajánlott, hogy a gépjármű bontásából, vagy máshonnan származó használt nagyfeszültségű akkumulátorcsomagot MG márkaszerviz selejtezze le. További részletekért keresse MG márkaszervizét.

Megelőző intézkedések baleset esetén

Bizonyosodjon meg arról, hogy a gépjármű P fokozatban van és a hajtásrendszer/gyújtás KI van kapcsolva.

Ha a gépjármű bármilyen vezetéke látszik, az áramütés vagy a halál elkerülése érdekében NE érjen hozzájuk.

Ha a gépjármű kigyullad és a tűz kicsi és lassan ég, széndioxiddal oltó használható a tűz eloltásához. Haladéktalanul vegye fel a kapcsolatot a legközelebbi tűzoltósággal. Ha a tűz nagy és gyorsan terjed, azonnal hagyja el a gépjárművet és vegye fel a kapcsolatot a tűzoltósággal.

Ha a gépjárművet ütközés érte, és nem indítható újra, a mentés megkezdése előtt le KELL választani a 12V-os akkumulátor negatív kábelét és a kézi biztonsági leválasztót (MSD).

Ha a gépjármű részben vagy teljesen víz alá merült, kapcsolja ki a gépjármű hajtásrendszerét és azonnal hagyja el a gépjárművet. A mentés megkezdése előtt, vagy amint a gépjármű a felszínre kerül / kiemelték a vízből, le KELL választani a 12V-os akkumulátor negatív kábelét és a kézi biztonsági leválasztót (MSD). Figyelje a vizet/gépjárművét, hogy tapasztal-e bármilyen rendellenességet, úgymint erőteljes buborékképződés vagy hangok, amelyek rövidzárlatra utalhatnak. Ha nincs látható jel, nem valószínű a gépjármű karosszériájától származó áramütés és megkezdhető a mentés.

Baleset utáni karbantartás miatt vegye fel a kapcsolatot egy MG márkaszervizzel.

Nagyfeszültségű rendszer

Minden nagyfeszültségű alkatrészen figyelmeztető matrica található - kérjük tanulmányozza ezeket és minden egyéb követelményt tartson be, amikor ezeken a területeken, vagy ezek közelében dolgozik.

KIZÁRÓLAG szakképzett személyzet dolgozhat a nagyfeszültségű rendszerrel - fennáll a HALÁL veszélye.

A nagyfeszültségű rendszer felépítése a következőképpen néz ki:

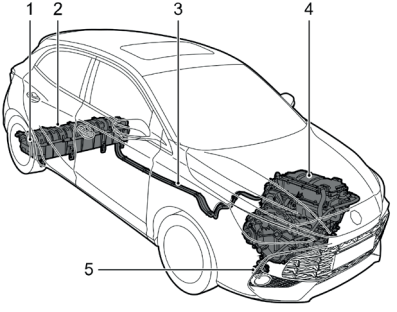

1 Kézi biztonsági leválasztó (MSD)
2 Nagyfeszültségű akkumulátorcsomag (ESS)
3 Nagyfeszültségű rendszer
4 Elektromos hajtómű
5 Elektromos légkondicionáló kompresszor

Vészhelyzeti áramtalanítás

Súlyos ütközés esetén a gépjármű automatikusan leválasztja a nagyfeszültségű áramkimenetet a személyi biztonság érdekében.

A gépjárműfunkciók rövid ismertetője

Információs központ 30
Figyelmeztető lámpák és visszajelzők 34
Lámpák és kapcsolók 47
Ablaktörlő és -mosó 55
Kürt 59
Visszapillantó tükrök 60
Ablakok 63
*Napfénytető** 66
Napellenzők 69
Beltéri világítás 70
Elektromos csatlakozóaljzat 72
Tárolórekeszek 75
Pohártartó 78

Műszerek és kezelőszervek

Információs központ—A típus (hibrid modellek)

1 Aktív Vezetésbiztonság
2 Figyelmeztető lámpák és visszajelzők
3 Sebességjelző
4 Üzenetközpont
5 Hibrid mód
6 Energia-visszanyerő mód
7 Energiaszint
8 Vezetési üzemmód
9 Üzemanyagszint és hatótávolság
10 Hajtásrendszer állapota
11 Hűtőfolyadék hőmérséklete
12 Sebességfokozat

Információs központ—B típus (benzines modellek)

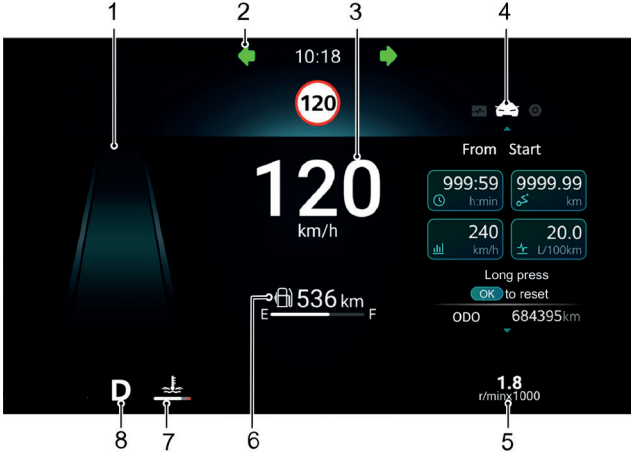

1 Aktív Vezetésbiztonság
2 Figyelmeztető lámpák és visszajelzők
3 Sebességjelző
4 Üzenetközpont
5 Fordulatszámmérő
6 Vezetési üzemmód*
7 Üzemanyagszint és hatótávolság
8 Hűtőfolyadék hőmérséklete
9 Sebességfokozat

Az információs központ kezelése

Az üzenetközpont funkció a gépjármű áram alá helyezése után kapcsolható be a multifunkciós kormánykerék jobb oldalán a következőképpen:

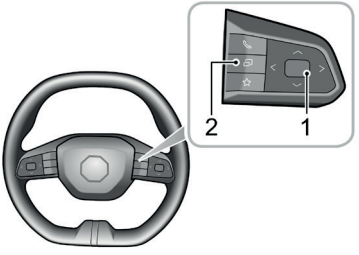

1 Funkció beállítás gomb (OK gomb)

- Nyomja a gombot felfelé, lefelé, balra, illetve jobbra az üzenetközponton megjelenített opciók közötti váltáshoz.
- Nyomja a gombot felfelé, illetve lefelé a beállítások változtatásához.
- Nyomja a gombot röviden a beállítás tárolásához, vagy hosszan a visszaállításhoz.

2 Infotainment / Információs központ vezérlőkapcsoló

Az Infotainment / Információs központ vezérlőkapcsolója többfunkciós gomb. A gomb megnyomása az infotainment rendszer és az Információs központ vezérlése között vált.

Üzenetközpont

Az üzenetközpont a következő információkat jeleníti meg:

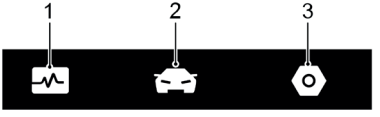

1 Egészségközpont

2 Járműinformáció

3 Beállítások

Figyelmeztető üzenetek

Az üzenetközpont az információs központban egy felugró ablakban jeleníti meg a figyelmeztető üzeneteket. A figyelmeztető üzeneteket az alábbiak szerint lehet csoportosítani:

- Kezelésre vonatkozó útmutató
- Rendszerállapotra vonatkozó utasítás
- Rendszerhibára vonatkozó riasztás

Kérjük, kövesse a szöveges utasításokat, vagy tájékozódjon a vonatkozó kezelőrendszer fejezetéből az üzemzavar okáról, a teendőkről és a helyes megoldásokról.

A GÉPJÁRMŰFUNKCIÓK RÖVID ISMERTETŐJE

Figyelmeztető lámpák és visszajelzők

Ha a gépjármű beindulásakor, illetve utazás során a figyelmeztető lámpa vagy visszajelző megjelenik az információs központon, az adott rendszer bizonyos üzemállapotára vagy üzemzavarára utal. Bizonyos figyelmeztető lámpák figyelmeztető hangjelzés vagy hibaüzenet kíséretében világítanak vagy villognak.

Kérjük, figyelmesen olvassa el a következő útmutatót az egyes figyelmeztető lámpák és visszajelzők jelentésének megértéséhez. Üzemzavar esetén kérjük, mielőbb tegye meg a szükséges intézkedéseket és mielőbb vegye fel a kapcsolatot egy MG márkaszervizzel.

Név	Ikon	Leírás
Tompított fényszóró visszajelző		A tompított fényszóró be van kapcsolva.
Távolsági fényszóró visszajelző		A távolsági fényszóró be van kapcsolva.
Automata fényszóró visszajelző*		Az automata fényszóró funkció aktív.
Helyzetjelző visszajelző		A helyzetjelzők be vannak kapcsolva.

Ködzárófény visszajelző		A ködzárófény be van kapcsolva.
Irányjelző visszajelző		Amikor az irányjelző villog, a megfelelő oldalon lévő irányjelző visszajelző szintén villog. Ha a vészvillogó be van kapcsolva, a két irányjelző visszajelző egyszerre villog. Ha az információs központon bármelyik irányjelző visszajelző gyorsan villog, az adott oldali irányjelző meghibásodását jelzi.
Légzsák figyelmeztetés		Ha ez a jelzés világít, vagy nem alszik el, az SRS rendszer vagy a biztonsági öv hibáját jelzi. Amint a biztonsági körülmények lehetővé teszik, állítsa meg a gépjárművet és áramtalanítsa. Fennáll a kockázata, hogy egy baleset esetén előfordulhat, hogy az SRS rendszer vagy a biztonsági öv nem működik megfelelően.
Kicsatolt biztonsági öv		Ha ez a jelzés világít vagy villog, azt jelzi, hogy egy foglalt elülső vagy hátsó ülés biztonsági öve nincsen becsatolva.
Indításgátló rendszer figyelmeztetés		Ha ez a jelzés világít, a rendszer nem észlel érvényes kulcsot. Használja a megfelelő kulcsot, vagy állítsa az intelligens kulcsot másik indítási helyzetbe. Részletekért, tanulmányozza az „Alternatív indítási folyamat” részt a „Vezetés” fejezetben.

Abroncsnyomás-felügyelet (TPMS) figyelmeztetés		Ha ez a jelzés világít, azt jelzi, hogy alacsony az abroncsnyomás. Ellenőrizze a gumiabroncsok nyomását. Ha ez a jelzés először villog, majd folyamatosan világít, a rendszer hibát észlelt.
Elektromos szervokormány (EPS) figyelmeztetés		Ha ez a jelzés világít, az elektronikus szervokormány általános hibáját jelzi, és a teljesítménye csökkent. Ha a jelzés a gépjármű újraindítását, majd rövid haladást követően még mindig világít, azonnal keressen fel egy MG márkaszervizt.
		Ha ez a jelzés világít, az elektronikus szervokormány kormányszöggel kapcsolatos általános hibáját jelzi. Ha a jelzés a gépjármű újraindítását, majd rövid haladást követően még mindig világít, azonnal keressen fel egy MG márkaszervizt. Ha ez a jelzés villog, a szervokormány súlyos hibáját jelzi, ami a kormányzás nehézkessé válásával jár. Amint a biztonsági körülmények lehetővé teszik, állítsa meg a gépjárművet és áramtalanítsa, majd sürgősen keressen fel egy MG márkaszervizt.

Menetstabilizáló/Kipörgésgátló rendszer figyelmeztető lámpa		Ha ez a jelzés világít, a dinamikus menetstabilizáló rendszer/ kipörgésgátló rendszer meghibásodását jelzi. Ha ez a jelzés menet közben villog, a vezető támogatása érdekében történő működést jelzi.
Dinamikus menetstabilizáló/ Kipörgésgátló rendszer OFF (ki) figyelmeztetés		A dinamikus menetstabilizáló/Kipörgésgátló rendszer kézileg kikapcsolásra került.
AUTO HOLD rendszer állapotjelző lámpa		Az AUTO HOLD rendszer működik a vezető támogatása érdekében.
		Az AUTO HOLD rendszer hibát észlelt.
		Az AUTO HOLD rendszer funkció rendelkezésre állás állapotban aktív.
Elektronikus rögzítőfék (EPB) rendszer jelző lámpa*		Ha ez a jelzés világít, azt jelzi, hogy az EPB aktív. Ha ez a jelzés villog, azt jelzi, hogy a gépjármű meredek lejtőn parkol, vagy az elektronikus rögzítőfék meghibásodott, amely esetben parkolja le a gépjárművet egy biztonságos útszakaszon.

Elektronikus rögzítőfék (EPB) rendszer üzemzavar figyelmeztetés*		Ez a jelzés az EPB rendszer hibáját jelzi.
Fékrendszer üzemzavar figyelmeztetés		Ha ez a jelzés világít, a fékrendszer hibáját jelzi. Amint a biztonsági körülmények lehetővé teszik, állítsa meg a gépjárművet és áramtalanítsa.
ABS üzemzavar figyelmeztetés		A blokkolásgátló fékrendszer (ABS) meghibásodott. Ha menet közben ABS hiba történik, az ABS működése felfüggesztésre kerül, de a normál fék továbbra is elérhető marad.
Kisfeszültségű akkumulátor töltőrendszer üzemzavar figyelmeztetés		Ha ez a jelzés világít a gépjármű indítása után, a kisfeszültségű akkumulátor töltőrendszer meghibásodását jelzi. Ha ez a jelzés villog, alacsony akkumulátor töltöttség-szintet jelez, a hibaüzenet az információs központon jelenik meg. A rendszer ekkor korlátozza a működést vagy lekapcsol néhány elektromos rendszert. Kérjük, indítsa be a gépjárművet a kisfeszültségű akkumulátor töltéséhez.
Rendszer hibaüzenet visszajelző		Ha ez a figyelmeztető jelzés világít, az jelzi, hogy az információs központban figyelmeztető információ van. Kérjük, nézze meg a hibaüzenetet vagy fontos értesítést az üzenetközpontban. Tekintse meg a fejezet „Információs központ” részét.

Adaptív sebességtartó automatika rendszer jelzés*		Az adaptív sebességtartó automatika üzemel és nem készenléti állapotban van.
		Az adaptív sebességtartó automatika készenléti állapotban van.
		Az adaptív sebességtartó automatika aktív.
Sebességtartó asszisztens rendszer jelzés*		A kézi sebességtartó asszisztens készenléti állapotban van.
		Ha ez a jelzés világít, azt jelzi, hogy a kézi sebességtartó asszisztens aktív. Ha ez a jelzés villog, azt jelzi, hogy a pillanatnyi sebesség nagyobb a megengedettnél.
		Az intelligens sebességtartó asszisztens készenléti állapotban van.
		Az intelligens sebességtartó asszisztens aktív.

Sebességtartó rendszer jelzés*		A sebességtartó automatika rendszer készenléti állapotban van.
		A sebességtartó automatika rendszer aktív.
Tempomat/Sebességtartó rendszer üzemzavar figyelmeztetés		Ha ez a jelzés világít, a sebességtartó automatika, az adaptív sebességtartó automatika vagy a sebességtartó asszisztens üzemzavart észlelt.
Hűtőfolyadék-hőmérséklet figyelmeztetés		Ha a hűtőfolyadék-hőmérséklet figyelmeztető jelzés pirosan világít, a hűtőfolyadék hőmérséklete magas. A magas hűtőfolyadék-hőmérséklet súlyos kárt okozhat. Amint a biztonsági körülmények lehetővé teszik, állítsa meg a gépjárművet és áramtalanítsa, majd azonnal keressen fel egy MG márkaszervizt. Ha ez a jelzés villog, a hűtőfolyadék-hőmérséklet érzékelő hibát észlelt. Amint a biztonsági körülmények lehetővé teszik, állítsa meg a gépjárművet.
Motor üzemzavar figyelmeztetés		Ha ez a jelzés világít, azt jelzi, hogy az észlelt hibák súlyosan befolyásolhatják a motor teljesítményét. Amint a biztonsági körülmények lehetővé teszik, állítsa meg a gépjárművet és áramtalanítsa, majd azonnal keressen fel egy MG márkaszervizt.

Motor kibocsátás üzemzavar figyelmeztetés		Ha motorhiba esetén a motor teljesítményét és a kibocsátást befolyásolja a gépjármű újraindítása, ez a jelzés világít. Mielőbb vegye fel a kapcsolatot egy MG márkaszervizzel.
Részecskeszűrő figyelmeztetés		Ha ez a jelzés világít a gépjármű indítása után, vagy vezetés közben, az azt jelzi, hogy a részecskeszűrő regenerációja szükséges, vagy a regeneráció elindult. Ha ez a jelzés világít a gépjármű indítása után, vagy vezetés közben, az azt jelzi, hogy a részecskeszűrő tele van. Keresse fel MG márkaszervizét.
Alacsony olajnyomás figyelmeztetés		Ha ez a jelzés világít a gépjármű indítása után, alacsony olajnyomást jelez, ami a motor súlyos meghibásodásához vezethet. Amint a biztonsági körülmények lehetővé teszik, állítsa meg a gépjárművet és állítsa le a motort.
Sebességkorlátozó tábla jelzés*		„NNN” jelzi a sebességkorlátozó táblán szereplő felismert sebességet. Ha a gépjármű sebessége nagyobb a megengedettnél, ez a jelzés villog. „ — ” jelzi, hogy a sebességkorlátozás nem került felismerésre.

Sebességkorlátozó tábla kiegészítő információ figyelmeztetés*		A felismert sebességkorlátozó tábla kiegészítő információt tartalmaz. Vegye ezeket figyelembe.
		A közúti sebességkorlátozó tábla nem került felismerésre és jelenleg csak a kiegészítő hangjelzés van kikapcsolva. Kis idő elteltével a hangjelzés kikapcsolva ikon a bal alsó sarokból eltűnik.
		A közúti sebességkorlátozó tábla felismerésre került és jelenleg csak a kiegészítő hangjelzés van kikapcsolva. Kis idő elteltével a hangjelzés kikapcsolva ikon a bal alsó sarokból eltűnik.
		Az ajánlott sebességkorlátozás felismerése folyamatban és jelenleg csak a kiegészítő hangjelzés van kikapcsolva. Kis idő elteltével a hangjelzés kikapcsolva ikon a bal alsó sarokból eltűnik.
		A sebességtúllépés hangjelzése és az intelligens sebességtartó asszisztens egyidejűleg kikapcsolásra került.
		Sebességtúllépési fegyelmeztetés hiba.

Forgalmi dugó asszisztens jelzés*		A forgalmi dugó asszisztens rendszer üzemel és nem készenléti állapotban van.
		A forgalmi dugó asszisztens rendszer készenléti állapotban van.
		A forgalmi dugó asszisztens rendszer aktív.
		A forgalmi dugó asszisztens hibát észlelt.
Sávtartó asszisztens rendszer jelzés*		Ha ez a jelzés világít, azt jelzi, hogy a sávtartó asszisztens rendszer hibát észlelt, vagy ki van kapcsolva. Ha ez a jelzés villog, a sávtartó asszisztens rendszer aktiválódott.

Frontális ütközés figyelmeztetés visszajelző*		Ha ez a jelzés világít, a frontális ütközés figyelmeztetés valamely funkciója ki van kapcsolva. Ha ez a visszajelző akkor világít, amikor minden funkció be van kapcsolva, a frontális ütközés figyelmeztetés nem képes megfelelően működni. Ha ez a jelzés villog, a frontális ütközés figyelmeztetés valamely funkciója működésben van.
Hátsó vezetéstámogató rendszer visszajelző*		Ha a hátsó vezetéstámogató rendszer ki van kapcsolva, a radar el van takarva, vagy a rendszer meghibásodott; a megfelelő hibaüzenet jelenik meg az információs központon.
Nagyfeszültségű akkumulátorcsomag hiba		Ha ez a lámpa villog, a nagyfeszültségű akkumulátor hőmérséklete túl magas. Amint a biztonsági körülmények lehetővé teszik, állítsa meg a gépjárművet, áramtalanítsa, és azonnal hagyja el. Mielőbb vegye fel a kapcsolatot egy MG márkaszervizzel.
Korlátozott menetteljesítmény figyelmeztetés		Ha ez a jelzés világít, a gépjármű áramellátása csökkent.
Motorhiba figyelmeztetés		Ha ez a jelzés világít, az elektromos hajtómű motorja vagy az erősáramú elektronikus doboz üzemzavara lépett fel.

Alacsony üzemanyagszint figyelmeztetés		Ha ez a jelzés világít vagy villog, azt jelzi, hogy az üzemanyagtartályban lévő üzemanyag szintje alacsony. Amennyiben módja van rá, a figyelmeztető jelzés folyamatos világítása előtt töltse fel az üzemanyagot. Ha az üzemanyag a tartályban meghaladja az alacsony szintjelzőt, a jelzés elalszik. Ha nem, mielőbb vegye fel a kapcsolatot egy MG márkaszervizzel.
Fáradtságfigyelő jelzés*		Ha a fáradtságfigyelő rendszer hibát észlel vagy átmenetileg nem elérhető, az állapotjelző sárgán világít. Ha a járművezető fáradtságát vagy figyelemzavart észlel, a sárga állapotjelző villog.
ECO (energia-takarékos vezetési üzemmód jelzés)*		Ez a jelző világít, ha a gépjármű energia-takarékos üzemmódban van.
Vontatmány figyelmeztetés		A vontatott gépjárművön lámpahiba van.
Start-Stop rendszer állapotjelző*		Ez a jelzés folyamatosan világít, ha a start-stop rendszer aktív. Ha a jelzés villog, az jelzi, hogy a start-stop rendszerhez nincsenek meg a leállítási körülmények.

Start-Stop rendszerhiba figyelmeztetés*		Ha ez a jelzés világít, a start-stop funkció üzemzavara lépett fel.
eCall SOS vészhívás visszajelző		A rendszer üzemkész, és egy segélyhívás (eCall) folyamatban van.
		A rendszer még képes elküldeni a járműinformációkat tartalmazó üzenetet a telefonközpontnak, de más segélyhívási funkciók rendszerhiba miatt nem elérhetőek.
		Az eCall rendszer meghibásodott, és nem üzemképes, a visszajelző pirosan világít

Lámpák és kapcsolók

Fő fényszóró kapcsoló

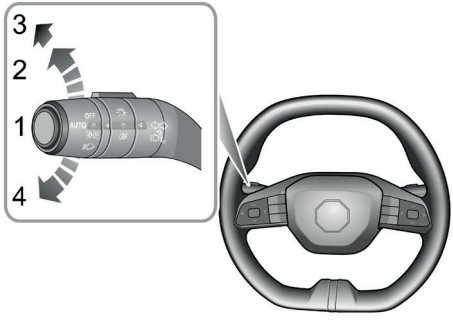

1 Funkció beállítás gomb (OK gomb)

2 Helyzetjelzők / Kapcsolóvilágítás és háttérvilágítás

3 Tompított fényszóró

4 AUTO lámpa kikapcsolás

AUTO üzemmód

Amikor a gépjármű áramellátása ACC helyzetben van, az AUTO fényszórórendszer alapértelmezetten aktív (1-es pozíció). A rendszer a környezeti fényerősség függvényében automatikusan kapcsolja a helyzetjelzőket, a kapcsolóvilágítást és a háttérvilágítást.

Amikor a gépjármű áramellátása ON/READY/RUNNING (be/kész/üzemel) helyzetben van, az AUTO fényszórórendszer a környezeti fényerősség függvényében automatikusan kapcsolja a tompított fényszórót, a helyzetjelzőket, a kapcsolóvilágítást és a háttérvilágítást.

Megjegyzés: Ez a funkció a gépjárműbe épített érzékelőn keresztül valósul meg, amely valós időben figyeli a külső környezet fényviszonyait. A műszerfal felső részébe, a szélvédő közelébe kerül beépítésre. NE takarja el vagy fedje le ezt a területet. Ennek elmulasztása esetén a fényszórók akkor is automatikusan bekapcsolhatnak, ha nincs rájuk szükség.

Helyzetjelzők / Háttérvilágítás

Amikor a gépjármű áramellátása ACC helyzetben van, fordítsa el a fő fényszóró kapcsolót a 2-es pozícióba a helyzetjelzők, a kapcsolóvilágítás és a háttérvilágítás bekapcsolásához.

Amikor a gépjármű áramellátása ON/READY/RUNNING (be/kész/üzemel) helyzetben van, fordítsa el a fő fényszóró kapcsolót a 2-es pozícióba a nappali menetfény, a hátsó helyzetjelzők, a kapcsolóvilágítás és a háttérvilágítás bekapcsolásához.

Amikor a gépjármű áramellátása OFF (ki) helyzetben van, a helyzetjelzők be vannak kapcsolva és a vezetőoldali ajtó nyitva van, figyelmeztető hangjelzés hallható. Az üzenetközponton a „Lights On" (lámpák világítanak) üzenet jelenik meg.

Fényszórók

Amikor a gépjármű áramellátása ON/READY/RUNNING (be/kész/üzemel) helyzetben van, fordítsa el a fő fényszóró kapcsolót a 3-as pozícióba a tompított fényszóró, a helyzetjelzők, a kapcsolóvilágítás és a háttérvilágítás bekapcsolásához

Lámpák kikapcsolása

Fordítsa el a fő fényszóró kapcsolót a 4-es pozícióba az AUTO üzemmód kikapcsolásához (a következő indításkor automatikusan visszaáll az eredeti állapotba). Engedje el a kapcsolót és az visszatér az 1-es pozícióba.

Nappali menetfény

A nappali menetfény automatikusan működésbe lép, amikor a gépjármű áramellátása ON/READY/RUNNING (be/kész/üzemel) helyzetben van. Amikor a tompított fényszóró bekapcsol, a nappali menetfény automatikusan kialszik.

Üdvözlőfény

Amikor a gépjárműzár kiold, a rendszer automatikusan felkapcsolja a beállított külső világításokat üdvözlés céljából a pillanatnyi környezeti fényviszonyoknak megfelelően.

Hazavezető fény

Miután a gépjármű áramellátását kikapcsolta, húzza a fényszórókapcsoló kart a kormánykerék felé, hogy a hazavezető fény funkciót aktiválja. A beállított külső világítások felkapcsolódnak.

Fényszóró szintbeállítás

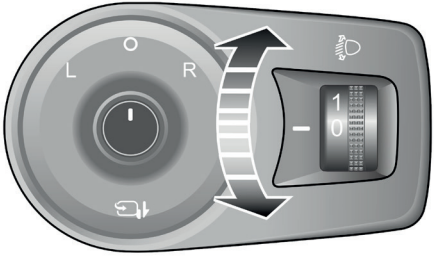

Pozíció	Terhelés
0	Járművezető, vagy járművezető és elülsőutas
1	Az összes ülés foglalt, csomagtérterhelés nélkül
2	Az összes ülés foglalt, egyenletesen elosztott csomagtérterheléssel.
3	Csak járművezető, egyenletesen elosztott csomagtérterheléssel.

A fényszóró szintet a következő táblázatnak megfelelően kell beállítani a szállított tehertől függően.

Távolsági fényszóró kapcsoló

Ügyeljen rá, hogy ne vakítsa el a szembejövőket, amikor vált a távolsági és a tompított fényszóró közt.

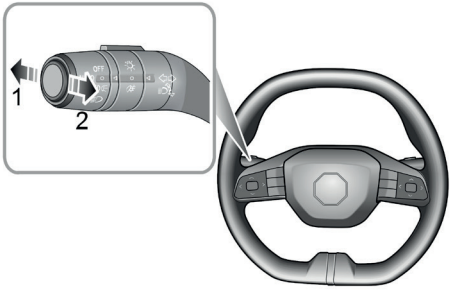

Váltás a távolsági/tompított fényszóró között

Amikor a gépjármű áramellátása ON/READY/RUNNING (be/kész/üzemel) állásban van, és fel van kapcsolva a tompított fényszóró, a távolsági fényszóró felkapcsolásához nyomja a világításkapcsoló kart (1) a műszerfal felé; ekkor a távolsági fényszóró visszajelző az információs központon világítani kezd. Nyomja meg a kart (1) vagy húzza meg a kart (2) a tompított fényszóróra váltáshoz.

Fénykürt

A távolsági fényszóró rövid felvillantásához húzza a kart a kormánykerék felé (2), majd engedje el.

Automata távolsági fényszóró

Az automata távolsági fényszóró csak kiegészítő funkció. A járművezetőnek kell ellenőriznie a fényszórók állapotát, és bekapcsolni azokat, ha szükséges.

Előfordulhat, hogy a távolsági fényszóró nem működik automatikusan a következő helyzetekben (de nem csak kizárólag ekkor), ezért kézzel kell váltani a tompított fényszóró és a távolsági fényszóró közt:

- ***A szélvédő koszos, törött vagy más tárgyak eltakarják a kilátást az érzékelő elől.***
- ***A szembejövő gépjárművek lámpái hiányoznak, sérültek, el vannak takarva, vagy időjárási és egyéb körülmények miatt nem érzékelhetőek.***
- ***Gyalogosok, nem motoros járművek és más olyan tárgyak esetén, amelyek nem bocsátanak ki vagy tükröznek fényt.***
- ***Amikor más gépjármű fényszórói és hátsó lámpái nem észlelhetők, mert az érzékelő látómezejét az útviszonyok, például kanyarok, bukkanók vagy dombok korlátozzák.***
- ***Amikor az út kanyarog vagy hegyvidékes területen vezet.***
- ***Az ablaktörlő a „Fast" (Gyors) pozícióban van.***

Az automata távolsági fényszóró az elülső nézeti kamera segítségével észleli az előtte lévő gépjármű fényének intenzitását és eszerint kapcsolja fel vagy le a távolsági fényszórót a feltételeknek megfelelően. Ha az automata távolsági fényszóró rendszer be van kapcsolva, az automata távolsági fényszóró visszajelző világít az információs központon. A gépjármű elindítása után az automata távolsági fényszóró üzemkész állapotba lép. A működés az infotainment kijelzőjén állítható be.

Automatikus vezérlés esetén a rendszer automatikusan felkapcsolja a távolsági fényszórót, amennyiben a környezet sötét és nem észlelhető a gépjármű előtt haladó, vagy közeledő gépjármű fénye. Amennyiben a környezet elég világos, vagy a rendszer közeledő, vagy a gépjármű előtt haladó gépjármű fényszóróját, illetve hátsó lámpáit észleli, automatikusan lekapcsolja a távolsági fényszórót.

Az automata távolsági fényszóró rendszer bekapcsolásához az alábbi feltételeknek kell teljesülniük:

1 A fő fényszórókapcsoló AUTO állásban van, és a tompított fényszórókat az automata vezérlés kapcsolta fel.

2 A gépjármű 40 km/h sebességet meghaladóan közlekedik.

Amennyiben az alábbi feltételeknek teljesülnek, a gépjármű automatikusan kikapcsolja az automata távolsági fényszóró rendszert: Ha a rendszer felfüggesztésre került, a távolsági fényszórókapcsolót kétszer gyorsan a műszerfal felé tolva újra bekapcsolhatja az automata távolsági fényszóró rendszert. A funkció háromszor függeszthető el egy indítási ciklus alatt, a továbbiakban nem indítható újra az aktuális indítási ciklusban:

- Ha az automata távolsági fényszóró rendszer működik, a tompított fényszórók automatikusan kerültek felkapcsolásra és a távolsági fényszórók manuálisan kerültek felkapcsolásra.
- Ha az automata távolsági fényszóró rendszer működik, a távolsági fényszórók automatikusan kerültek felkapcsolásra és a tompított fényszórók manuálisan kerültek felkapcsolásra.
- Ha az automata távolsági fényszóró rendszer működik, a távolsági fényszórók automatikusan kerültek felkapcsolásra és a fénykürt működtetésre kerül.

FONTOS

Mivel az automata távolsági fényszóró az elülső nézeti kamerától kapja az adatokat, mindig tartsa tisztán és szennyeződésektől mentesen a szélvédő ezen felületét, hogy a rendszer teljesítménye optimális lehessen. A területet érő bármilyen sérülést, például kavicsfelverődést, mielőbb ki kell javítani.

Irányjelző kapcsoló

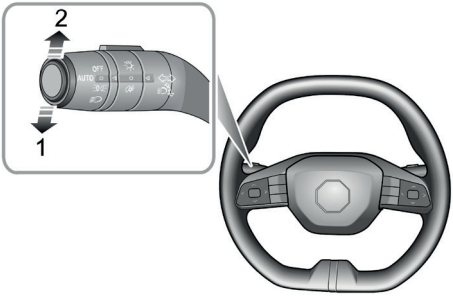

Amikor a gépjármű áramellátása ON/READY/RUNNING (be/kész/üzemel) helyzetben van, mozdítsa a kart lefelé a BALRA kanyarodás jelzéséhez (1). Mozgassa a kart felfelé a JOBBRA kanyarodás jelzéséhez (2). A megfelelő ZÖLD visszajelző az információs központon villog, amikor az irányjelzők működnek.

A kormánykerék fordítása kikapcsolja a működő irányjelzőt (előfordulhat, hogy a kormánykerék kis mozgatása nem működteti az automatikus kikapcsolást). Sávváltáshoz mozgassa a kart röviden, majd engedje el. Ebben az esetben az irányjelző háromszor felvillan, majd kikapcsol.

Ködfényszóró kapcsoló

Kedvezőtlen útviszonyok esetén (mint ködös időjárás), a ködfényszórók kiegészítő világítást biztosíthatnak és a gépjárműve láthatóságát növelhetik. A ködfényszórót kizárólag abban az esetben lehet használni, ha a látótávolság 100 m alatti - tiszta látási viszonyok mellett a közlekedés többi résztvevőjét elvakíthatja.

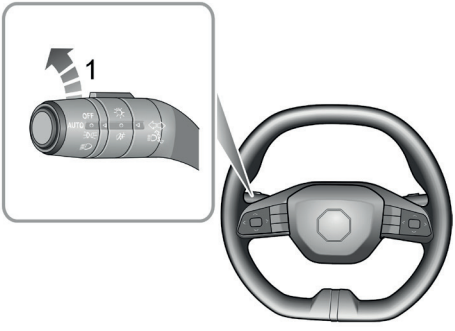

Ködzárófény

Amikor a gépjármű áramellátása ON/READY/RUNNING (be/kész/üzemel) állásban van, és fel van kapcsolva a fényszóró, a ködzárófény felkapcsolásához nyomja a kapcsoló kart 1-es pozícióba. A visszajelző világít az információs központon a ködzárófény működése esetén.

Vészvillogó

Nyomja meg a vészvillogó gombot a középső szellőztető közepén a vészvillogó bekapcsolásához. Minden irányjelző és visszajelző egyszerre villog. Nyomja meg a gombot még egyszer a vészvillogó kikapcsolásához. Minden irányjelző és visszajelző villogása kikapcsol.

Ablaktörlő és -mosó

Az ablaktörlő és -mosó használata

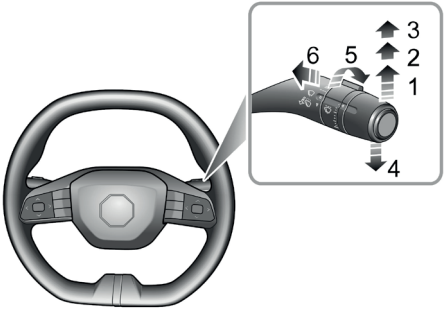

Az elülső ablaktörlő és -mosó akkor működtethető, amikor a gépjármű áramellátása AC%N/READY/RUNNING helyzetben van. Működtesse a kart a különböző törlési sebességek kiválasztásához:

- Automatikus törlés (1)
- Lassú törlés (2)
- Gyors törlés (3)
- Egyszeri törlés (4)
- Automatikus törlési sebesség beállítása*/Esőszenzor érzékenységének beállítása* (5)
- Mosás és törlés (6)

Szakaszos és automatikus törlés

A kar felfelé, szakaszos törlés (1) pozícióba mozgatásával a törlőlapátok automatikusan fognak működni.

Esőszenzor nélküli modellek esetén forgassa a kart (5) a szakaszos törlés gyakoriságának beállításához. Ez a gyakoriság a gépjármű sebességének változásával módosul. Ahogy a sebesség nő, úgy nő a törlés gyakorisága is. Ahogy a sebesség csökken, úgy csökken a törlés gyakorisága is.

Esőszenzorral felszerelt modellek esetén forgassa a kart (5). Ahogy az érzékenység nő, úgy nő a törlés gyakorisága is. Az esőszenzor a belső visszapillantó tükör alapjában helyezkedik el, amely észleli a szélvédő külsején a változó vízmennyiséget. Automatikus törlés esetén a gépjármű a törlési sebességet az esőszenzorból érkező jelek alapján módosítja.

Megjegyzés: Ha az esőszenzor érzékenységét növeli, az ablaktörlő egyszer azonnal működik, amennyiben a szenzor folyamatos esővizet észlel, az ablaktörlőt tovább működteti. Ha nem észlelhető eső, ajánlott az automatikus törlés kikapcsolása.

Lassú törlés

A kar felfelé, a lassú törlés (2) pozícióba mozgatásával a törlőlapátok lassan fognak működni.

Gyors törlés

A kar felfelé, a gyors törlés pozícióba (3) mozgatásával a törlőlapátok gyorsan fognak működni.

Egyszeri törlés

A kar egyszeri törlés pozícióba nyomásával (4) majd elengedésével az ablaktörlő egyet töröl. Ha a kart lenyomva tartja az egyszeri törlés pozícióban (4), a törlőlapátok a kar elengedéséig folyamatosan működnek.

Megjegyzés: Amikor a gépjármű áll, és a motorháztető nyitva van, az elülső ablaktörlő és -mosó leáll.

FONTOS

- Ne működtesse az ablaktörlőt száraz szélvédőn.
- Fagyos vagy szélsőségesen meleg időjárásban győződjön meg arról, hogy a törlőlapátok nincsenek a szélvédőhöz fagyva vagy tapadva.
- Télen távolítsa el a havat és jeget a törlőkarok és törlőlapátok körül, beleértve a törléssel érintett szélvédő területet.

Mosás és törlés

Húzza meg a kart a kormánykerék felé (6), hogy a szélvédőmosót bekapcsolja. Kis késleltetés után a törlőlapátok működésbe lépnek a mosóval együtt.

Megjegyzés: A törlőlapátok a kar elengedése után még három törlést végeznek. Néhány másodperc múlva egy további törléssel eltávolítja a szélvédőn maradt mosófolyadékot.

FONTOS
Ha a mosófúvókák nem permeteznek ablakmosó folyadékot (szennyeződés vagy jég eltömte a fúvókákat), azonnal engedje el a kart. Ez megakadályozza a törlőlapátok működését, hogy a szélvédőn lévő szennyeződés elkenésével tovább rontsák a kilátást.

A hátsó ablaktörlő és -mosó használata*

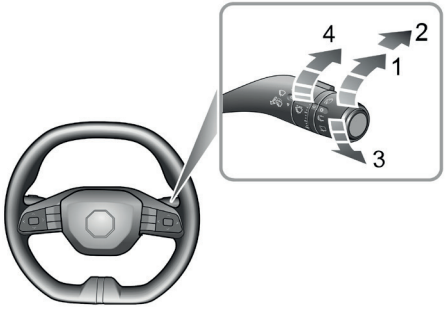

A hátsó ablaktörlő és -mosó akkor működtethető, amikor a gépjármű áramellátása ACC/ON/READY/RUNNING helyzetben van. Működtesse a kart a különböző törlési sebességek kiválasztásához:

- Szakaszos törlés (1)
- Mosás és törlés (2 vagy 3)
- Törlési gyakoriság beállítása (4)

Szakaszos törlés

A hátsó ablaktörlő kar a szakaszos törlés (1) pozícióba mozgatásával a hátsó törlőlapát működésbe lép. 3 folyamatos törlés után szakaszos törlés módba kapcsol. A törlések közti intervallum növelhető/csökkenthető a kar segítségével (4).

Mosás és törlés

Ha a hátsó mosás és törlés (2) kerül kiválasztásra, a hátsó törlőlapát és a mosó egyidejűleg lép működésbe és a hátsó törlőlapát gyors sebességen működik. Ha a kart visszaengedi a szakaszos törlés (1) pozícióba, a hátsó mosó leáll.

Ha a hátsó mosás és törlés (3) kerül kiválasztásra, a hátsó törlőlapát és a mosó egyidejűleg lép működésbe. Ha a kart visszaengedi kikapcsolt pozícióba, a hátsó törlőlapát és a mosó leáll. Néhány másodperc múlva egy további törléssel eltávolítja a szélvédőn lefolyó mosófolyadékot.

Megjegyzés: Amikor a csomagtérfedél nyitva van, a hátsó törlőlapát működése leáll.

Megjegyzés: Amikor az ablaktörlők be vannak kapcsolva, és hátramenet sebességfokozat kerül kiválasztásra, a hátsó ablaktörlő működésbe lép.

Kürt

Az ablaktörlő és -mosó használata

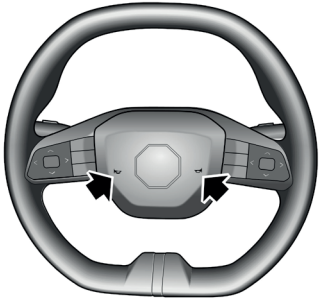

Nyomja meg a kürt gomb területét a kormánykeréken (nyíllal jelölve) a kürt működtetéséhez.

Megjegyzés: A kürt kapcsolóterülete a kormánykeréken egyben a vezetőoldali légzsák burkolata is. Az illusztráció a kürtkapcsolók helyét mutatja (nyilakkal jelezve). Kérjük, ügyeljen rá, hogy ezt a területet nyomja meg, hogy elkerülje a légzsák működésének befolyásolását.

FONTOS
A balesetek elkerülése érdekében ne nyomja meg túlzott erővel és ne üsse meg a burkolatot, miközben a kürtöt működteti.

Visszapillantó tükrök

A visszapillantó tükrök a gépjármű elején bal és jobb oldalt található külső visszapillantó tükröket és az utastér elejében található belső visszapillantó tükröket tartalmazza. A gépjármű mögötti, illetve mindkét oldali helyzetet tükrözik vissza, így növelve a járművezető látóterét.

A visszapillantó tükrök biztonság szempontjából kritikus tartozékok. A megfelelő használatuk és a tükör látószögének észszerű beállítása javíthatja a vezetői biztonságot és kényelmet.

Külső visszapillantó tükrök

A külső visszapillantó tükrök, mint a gépjármű legszélesebb felszerelt részei, a legsérülékenyebbek ütközés esetén. A külső visszapillantó tükrök manuálisan vagy elektronikusan behajthatóak, ami segít elkerülni a sérülést, és a szűk helyeken való manőverezés esetén is lehetővé teszi a behajtást.

A behajthatóság mellett mindegyik külső tükör elektronikus dőlésszög-beállítást és fűtőszálat tartalmaz, amely hatékonyan tudja a deret vagy a párát eltávolítani a tükörről.

Megjegyzés: A visszapillantó tükörben észlelt gépjárművek vagy tárgyak távolabbinak tűnhetnek, mint a valóságban.

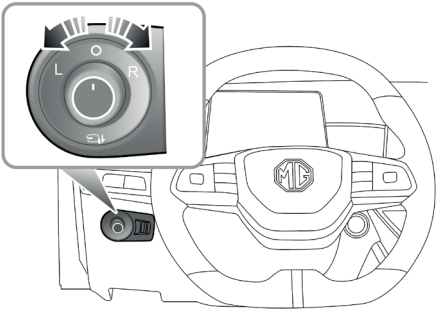

A külső visszapillantó tükörlapok elektronikus beállítása

A külső visszapillantó tükörlap beállító kapcsolója a vezetőoldalon az információs központ alatt található és a gépjármű áram alá helyezését követően lép működésbe.

- Forgassa a kerek gombot középen a bal (L) vagy jobb (R) oldali tükör kiválasztásához.
- Mozgassa a gombot a kívánt irányba, hogy a külső visszapillantó tükörlap dőlésszögét változtassa.
- A beállítás befejeztekor forgassa a gombot vissza középső állásba, ezzel megakadályozva a tükör véletlenszerű elmozdítását.

A külső visszapillantó tükör elektronikus behajtása

Az elektronikus tükörbehajtás funkcióval felszerelt gépjárművek esetén az áram alá helyezett gépjárművön fordítsa középső helyzetbe (O), majd nyomja le a forgógombot. A külső visszapillantó tükrök automatikusan becsukódnak. A gomb újbóli lenyomása a tükröket az eredeti helyzetükbe állítja vissza.

Megjegyzés: A gépjárműzár kioldása/bezárása a külső visszapillantó tükröket automatikusan kihajtja/behajtja.

Megjegyzés: Elektronikus tükörbehajtás funkcióval felszerelt gépjárművek esetén, ha a tükröket kézzel vagy véletlenül elmozdították a helyzetükből, visszaállíthatóak, ha a forgógombbal egyszer teljesen behajtja és kihajtja azokat.

Tükörlapfűtés*

A külső visszapillantó tükrök beépített fűtőelemeket tartalmaznak, melyek segítik a jég vagy pára eltávolítását a tükörlapról.

A fűtőszálak a hátsó ablakfűtés bekapcsolásakor lépnek működésbe, azaz amikor a gépjármű áram alá van helyezve/üzemel és a hátsó ablakfűtés be van kapcsolva ▬.

FONTOS

- A visszapillantó tükrök elektronikus beállítása és szabályozása az elektronikus kapcsolóval történik, közvetlen kézi működtetés az adott rendszer meghibásodását okozhatja.
- Ha a külső visszapillantó tükröket nagynyomású vízsugárral vagy autómosóban mossa vagy öblíti, meghibásodhat az elektromotor.

Belső visszapillantó tükrök

Járművezetés előtt állítsa be a belső visszapillantó tükröt a lehető legjobb látótér elérése érdekében. A belső visszapillantó tükör vakításgátló funkciója csökkentheti éjszaka a hátulról érkező gépjármű fényszóróinak vakító hatását.

Belső visszapillantó tükrök vakításgátlójának kézi állítása

Nyomja előre a tükör alján található kart, hogy módosítsa annak dőlésszögét, és elérje a vakításgátló hatást. A kar visszahúzásával visszaállíthatja a kilátást.

***Megjegyzés:* Bizonyos körülmények között a kézileg vakításgátlóra állított tükör képe összezavarhatja a járművezetőt, mert nem látja a hátul haladó gépjárművek pontos helyzetét.**

Ablakok

A veszélyhelyzet elkerülése érdekében, kérjük, rendeltetésszerűen működtesse az ablakokat. A járművezető felelőssége az utasok tájékoztatása az ablakok használatáról és a biztonsági megelőző intézkedésekről.

Az ablakok felhúzásakor vagy leengedésekor tartsa távol a gyermekeket.

NE működtesse rövid időn belül többször folyamatosan az ablakemelő kapcsolókat, mert a motor védelme érdekében kikapcsolhatnak az elektromos ablakemelők vezérlőgombjai. Ebben az esetben várjon néhány másodpercet, amíg a motorok lehűlnek. Ez idő alatt ne kösse le az akkumulátor negatív saruját.

Elektromos ablakemelő kapcsolók

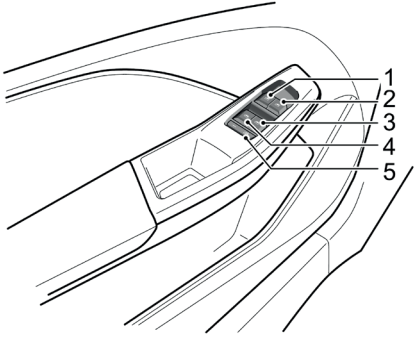

1 Bal elülső ablakemelő kapcsoló
2 Jobb elülső ablakemelő kapcsoló
3 Jobb hátsó ablakemelő kapcsoló
4 Bal hátsó ablakemelő kapcsoló
5 Hátsó ablak zárókapcsoló

Az ablakok működtetése

Az elektromos ablakok csak akkor működnek, ha a gépjármű áram alatt van. (Az ajtóknak csukva kell lenniük működtetés közben.)

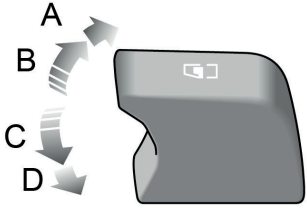

Nyomja meg az ablakkezelő gombot (1 – 4) lefelé az első pozícióig (C pozíció) az ablak lejjebb engedéséhez, és húzza fel a gombot az első pozícióig (B pozíció) az ablak felemeléséhez. A gomb elengedésekor az ablak mozgása megáll.

Egyérintéses leengedés

Nyomja meg az ablakkezelő gombot (1 – 4) lefelé a második pozícióig (D pozíció) és engedje el. Az ablak automatikusan teljesen kinyílik. Az ablak mozgása bármikor megállítható a kívánt helyzetben, ha a leengedés közben működteti a megfelelő kapcsolót.

Egyérintéses felhúzás becsípődésgátlóval*

A gépjármű felszereltségétől függően néhány ablak rendelkezik az automatikus felhúzás és a becsípődésgátló funkcióval. A kar felemelése (1 – 4) a második pozícióig (A pozíció), majd elengedése automatikusan teljesen bezárja az ablakot. Az ablak mozgása bármikor megállítható a kívánt helyzetben, ha a felhúzás közben újra röviden működteti a kapcsolót.

A becsípődésgátló funkció biztonsági felszerelés, amely megakadályozza az ablak felhúzását, és lehetővé teszi az automatikus leengedést egy kissé, ha akadályt észlel.

Megjegyzés: Az elülső és a hátsó ablakok az egyes ablakokhoz tartozó kapcsolókkal is működtethetőek, amelyek az ajtóba vannak építve. Ha a hátsó ablakok zárókapcsolója aktiválva van, a hátsó ablakokhoz tartozó kapcsolók nem működnek.

Hátsó ablak zárókapcsoló

Nyomja meg a kapcsolót (5) a hátsó ablakok kapcsolójának zárolásához (ekkor egy visszajelző világít a kapcsolón) és nyomja meg újból az aktiválásukhoz.

Napfénytető

A napfénytető az elektromos napfénytetőből és az árnyékolóból áll.

Útmutató

Ne engedje utasait kihajolni a nyitott napfénytetőn, ha a gépjármű mozgásban van. Bizonyos tárgyak, például faágak, sérüléseket okozhatnak.

Mindig ügyelni kell a gépjármű utasainak biztonságára. SOHA NE engedje, hogy végtagok kerüljenek a napfénytető mozgásának útjába, mert személyi sérülést okozhat.

- Eső esetén kerülje a napfénytető teljes kinyitását;
- Nem ajánlott a napfénytető nagy sebességnél történő kinyitása;
- Amennyiben lehetséges, tisztítsa meg a napfénytetőt minden maradék víztől vagy esőcseptől kinyitás előtt. Ennek elmulasztása esetén a gépjárműbe víz kerülhet be;
- NE használjon súroló hatású anyagot a napfénytető üvegének tisztításához. Használjon alkoholalapú oldószert.
- NE tartsa a kapcsolót nyitott/zárt helyzetben a szükségesnél hosszabb időre, mert ez károsíthatja az elektronikus alkatrészeket.
- Rendszeresen tisztítsa meg a napfénytetőt a működés és a teljesítmény fenntartásához. Szükség esetén keressen fel egy MG márkaszervizt.

A napfénytető

A napfénytető akkor működtethető, amikor a gépjármű áramellátása ACC/ON/READY/RUNNING helyzetben van.

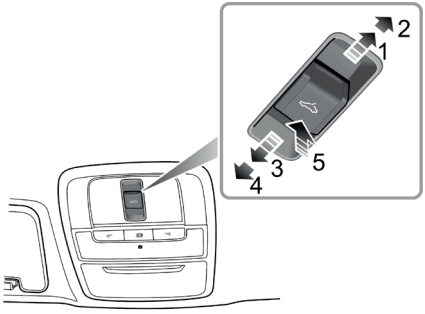

A napfénytető kinyitása

Nyitás billentéssel

Nyomja meg a napfénytető kapcsolóját (5) és a napfénytető hátsó széle automatikusan felfelé billen és kinyílik. Megállíthatja a napfénytető mozgását a gomb újbóli megnyomásával.

Nyitás elhúzással

Ha a napfénytető kapcsolóját hátrafelé tolja az első pozícióig (1) és ott megtartja, a napfénytetőt manuálisan nyitott állapotba tudja húzni. Bármikor megállíthatja a napfénytető mozgását a gomb elengedésével. Ha a napfénytető kapcsolóját erőteljesen hátratolja a második pozícióig (2), majd elengedi, a napfénytető automatikusan teljesen nyitott állapotba kerül. Bármikor megállíthatja a napfénytető mozgását a gomb újbóli hátranyomásával.

A napfénytető bezárása

Ha a napfénytető kapcsolóját előretolja az első pozícióig (3) és ott megtartja, a napfénytetőt manuálisan be tudja csukni. Bármikor megállíthatja a napfénytető mozgását a gomb elengedésével. Ha a napfénytető kapcsolóját erőteljesen előretolja a második pozícióig (4), majd elengedi, a napfénytető automatikusan teljesen bezárul. Bármikor megállíthatja a napfénytető mozgását a gomb újbóli előrenyomásával.

Becsípődésgátló funkció*

Amikor a napfénytetőt az egyérintéses funkcióval zárja be, akadály észlelésekor a zárás megáll, és a tető visszanyílik, hogy az akadályt el lehessen távolítani.

Megjegyzés: A napfénytető becsípődésgátló funkciója csak akkor működik, ha húzással zárja be.

A napfénytető újraindítása

Ha áramellátási üzemzavar lép fel, mialatt a napfénytető mozgásban van, vagy a napfénytető, illetve annak üvege cserén esett át, az újbóli áram alá helyezéskor szükséges a rendszer újraindítása.

Nyomja a napfénytető billenő-nyitó kapcsolóját, hogy a napfénytető teljesen kinyíljon, majd 5 másodpercig tartsa lenyomva a kapcsolót, amíg a napfénytető üvege vibrálni kezd kattogás kíséretében. Ekkor engedje el a kapcsolót a napfénytető újraindításának befejezéséhez.

Megjegyzés: A napfénytető újraindításának elmulasztása hibás működést, a becsípődésgátló hibáját vagy néhány gombbal történő működtetés zavarát eredményezheti.

Hővédelem

A napfénytető motorja hővédelemmel van ellátva annak érdekében, hogy ne melegedjen túl.

Miután a hővédelem funkció aktiválódik, a napfénytető nem reagál a záráson kívül más utasításra. Miután a motor lehűlt, kikapcsol a hővédelem, és a napfénytető normál módon üzemeltethető a következő hővédelmi aktiválásig.

Napellenzők

Biztonsági okokból a vezetőoldalon ne használja a piperetükröt járművezetés közben.

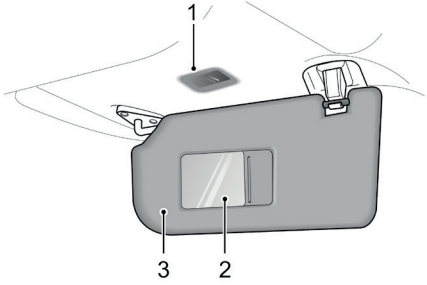

A napellenzők a vezetőoldalon és az elülső utasoldalon a fej felett a tetőn helyezkednek el (3). A napellenzők piperetükörrel (2)* és piperetükör-világítással (1) vannak felszerelve.*

A piperetükör használatához hajtsa le a napellenzőt. Ha a tetőn piperetükör-világítás van, a piperetükör-világítás a fedél kinyitásával bekapcsol és a fedél zárásával kikapcsol.

Beltéri világítás

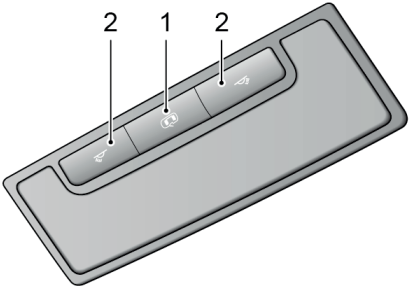

Nyomja meg valamelyik kapcsolót (2) a megfelelő oldali beltéri lámpa bekapcsolásához; a kapcsoló újbóli megnyomásával kikapcsolja azt.

AUTO ON funkció

Nyomja meg az automatikus beltéri világítás-kezelő kapcsolót (1) az AUTO ON funkció aktiválásához; a kapcsoló újbóli megnyomásával kikapcsolja a funkciót.

Amikor az AUTO ON funkció aktív, a beltéri világítás automatikusan felkapcsol a következő helyzetekben.

- A gépjármű zárjának kioldásakor.
- Bármelyik ajtó kinyitásakor.
- Ha a fényérzékelővel felszerelt gépjárművet áramtalanították de észleli, hogy a környezeti fényerősség alacsony, vagy a helyzetjelzők világítanak, vagy a helyzetjelző 30 másodperce lekapcsolt.

Megjegyzés: Ha egy ajtó meghatározott időn túl nyitva van, az elülső beltéri lámpa automatikusan kikapcsol, hogy az akkumulátort megvédje a lemerüléstől. Alacsony akkumulátortöltöttség esetén a beltéri világítás hamarabb kialszik.

Hátsó beltéri lámpák*

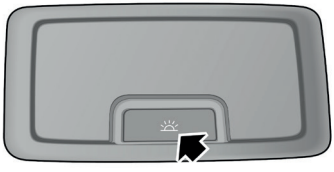

Nyomja meg a kapcsolót (nyíllal jelezve) a hátsó beltéri világítás felkapcsolásához; nyomja meg még egyszer a kikapcsoláshoz.

Elektromos csatlakozóaljzat

Kérjük, ügyeljen rá, hogy az elektromos csatlakozóaljzat fedele a helyén legyen, amikor a csatlakozóaljzat nincs használatban. Ez biztosítja, hogy ne kerüljön szemét vagy idegen tárgy a csatlakozóaljzatba, megakadályozva a használatot, vagy zárlat okozását.

A 12V-os elektromos csatlakozóaljzat névleges feszültsége 12V, maximális teljesítménye 120W. Kérjük, ne használjon e teljesítményt meghaladó elektromos berendezéseket.

Amikor a gépjármű nem üzemel, az elektromos csatlakozóaljzat vagy az USB csatlakozó használata a gépjármű akkumulátorának korai merüléséhez vezethet. A túlzott használat az akkumulátor teljes lemerülését okozhatja, azaz a gépjárművet nem lehet elindítani.

Elülső elektromos csatlakozóaljzat

A 12V-os elülső elektromos csatlakozóaljzat a középkonzol elejében helyezkedik el. Amikor a gyújtáskapcsoló vagy a START/STOP kapcsoló az ACC/ON/RUNNING/READY helyzetben van és a vakdugót eltávolították, elektromos csatlakozóaljzatként funkcionál.

A különböző gépjármű-felszereltségtől függően az elülső elektromos csatlakozó USB csatlakozójának helyzete az ábrán mutatottthoz képest eltérhet.

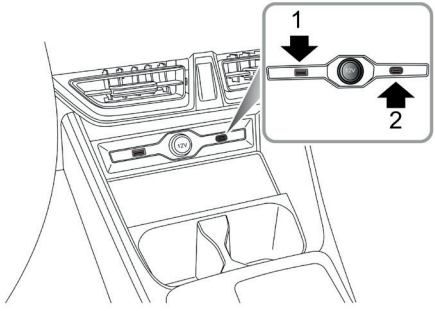

Két USB csatlakozó helyezkedik el a 12V-os elülső elektromos csatlakozóaljzat két oldalán. Amikor a gyújtáskapcsoló vagy a START/STOP kapcsoló az ACC/ON/RUNNING/READY helyzetben van, az USB csatlakozó 5 V-os tápellátást biztosít. Néhány USB csatlakozó adattovábbításra is használható.

Az USB csatlakozó maximális áramerőssége 2,1 A.

Hátsó elektromos csatlakozóaljzat

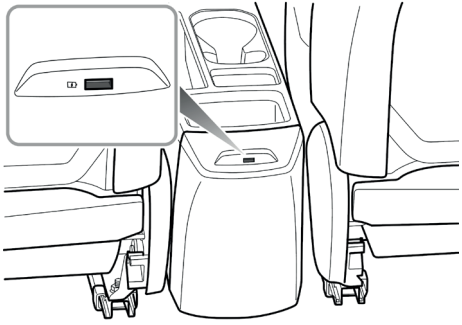

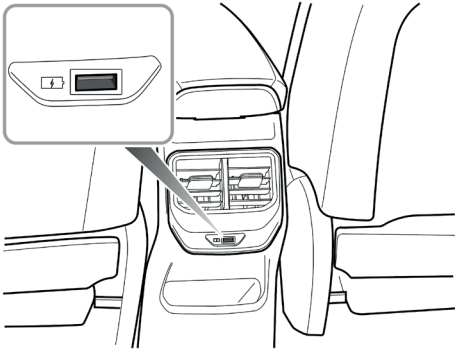

Néhány modell a hátsó középkonzolban USB csatlakozót tartalmaz. Amikor a gyújtáskapcsoló vagy a START/STOP kapcsoló az ACC/ON/RUNNING/READY helyzetben van, az USB csatlakozó 5 V-os tápellátást biztosít. Maximális áramerőssége 2,4 A.

Belső visszapillantó tükrök elektromos csatlakozóaljzata

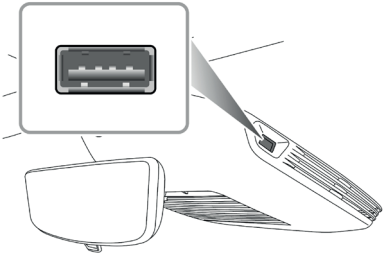

A visszapillantó tükör talapzatában is helyet kapott egy USB csatlakozó. Amikor a gyújtáskapcsoló vagy a START/STOP kapcsoló az ACC/ON/RUNNING/READY helyzetben van, az USB csatlakozó 5 V-os tápellátást biztosít és a maximális áramerőssége 2 A.

Megjegyzés: Előfordulhat, hogy a gépjármű USB csatlakozói nem támogatják némely gyorstöltésű eszközt.

Tárolórekeszek

Útmutató

- Kérjük, csukjon be minden tárolórekeszt, amikor a gépjármű mozgásban van a személyi sérülések elkerülése érdekében hirtelen gyorsulás, vészfékezés vagy baleset esetén.
- Ne helyezzen folyékony vagy gyúlékony anyagokat, mint öngyújtót a tárolórekeszekbe, hogy elkerülje meleg időjárásban a túlmelegedést, amely a gyúlékony anyagoknál tűzhöz vezethet.

Kesztyűtartó

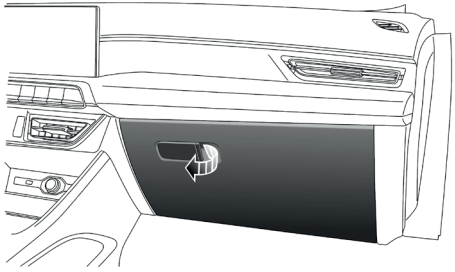

A kesztyűtartó kinyitásához húzza meg rajta a nyitó gombot (nyíllal jelezve).

Tolja a fedelet előre a zárásához. Menet közben a kesztyűtartó legyen teljesen csukva.

Tárolórekeszek

Középkonzoli hátsó tárolórekesz

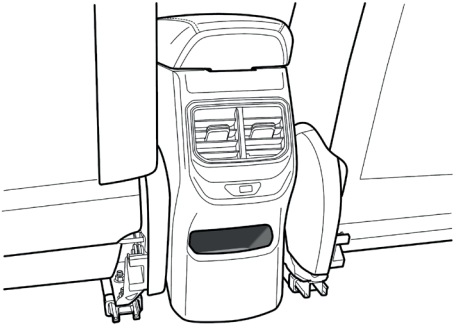

A középkonzoli hátsó tárolórekesz a középkonzol mögött van.

Rekesz a középkonzoli kartámaszban

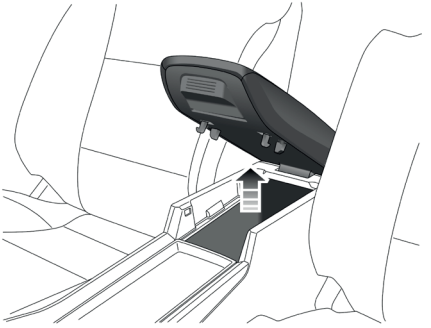

Emelje fel a középkonzoli kartámaszt (nyíllal jelölve) a középkonzoli kartámaszban lévő rekesz kinyitásához. Finoman nyomja le a fedelet a középkonzoli kartámaszban lévő rekesz lezárásához.

Szemüvegtrató

A szemüvegtartót csak a gépjármű teljes megállása után használja.

A szemüvegtartó az elülső beltéri világítás közelében helyezkedik el. Nyomja meg a panelt (nyíllal jelölve), és kinyitás után helyezze a szemüveget a szemüvegtartóba. Csukja be a szemüvegtartót, ha nincs használatban.

Megjegyzés: Csak normál méretű szemüvegkeretek helyezhetők a szemüvegtartóba.

Pohártató

Megjegyzés: Menet közben ne helyezzen forró italt a pohártartóba. Ha kifröccsen, személyi sérülést vagy kárt okozhat.

Pohártató a középkonzolon

Középkonzol manuális váltó esetén

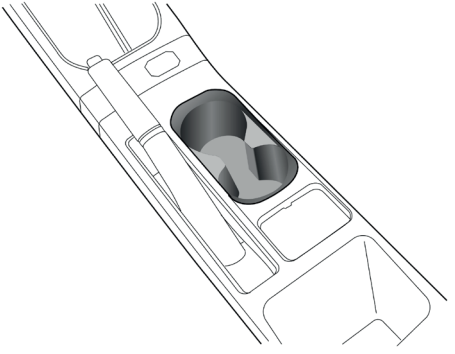

Középkonzol automata váltó esetén

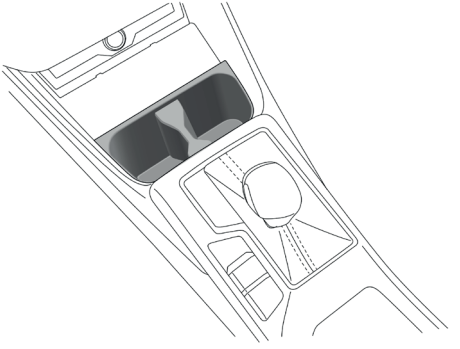

Középkonzol gombváltó esetén

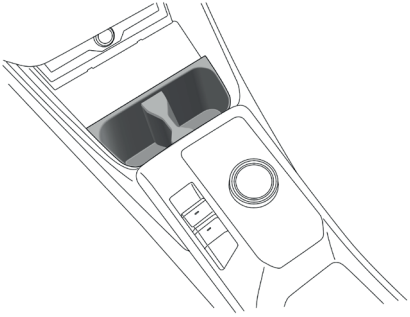

A középkonzoli pohártartó a sebességváltó előtt vagy mögött helyezkedik el és pohár vagy italos üveg tárolására alkalmas.

Elindulás előtt

Teherszállítás 82
*Vontatás** 83
Kulcsok 85
Elektronikus indításgátló 90
Csomagtérfedél 94
Üzemanyag rendszer 96
Kormánymű 99
Alkoholdetektoros zárolás 101

Teherszállítás

NE lépje át a gépjármű össztömegét vagy a megengedett legnagyobb elülső és hátsó tengelyterhelést. Ennek figyelmen kívül hagyása kárt okozhat a gépjárműben, vagy súlyos személyi sérülést okozhat.

Rakodás a csomagtérbe

Ha az ülések mögötti rakodótérben szállít rakományt, bizonyosodjon meg arról, hogy a hátsó ülések háttámlája függőleges pozícióban biztonságosan rögzítve van.

Amikor a csomagtérben szállít rakományt, mindig bizonyosodjon meg arról, hogy a nehéz tárgyak a lehető legalacsonyabban és a gépjármű elejéhez legközelebb vannak rakva, hogy elkerülje a rakomány elmozdulását egy esetleges baleset vagy hirtelen megállás esetén.

Körültekintően vezessen és kerülje a vészfékezést vagy hirtelen gyorsulást nagyméretű vagy nehéz rakomány esetén.

FONTOS

Teherszállítás esetén a közlekedési szabályokat be kell tartani. Ha a rakomány kilóg a csomagtérből, megfelelő figyelmeztető jelzéseket kell tenni a többi közlekedési résztvevő figyelmének felhívására.

Vontatás*

Általános biztonsági előírások vontatáshoz

Az MG Motor által meghatározott súlyhatárok átlépése veszélyes. Az utazás megkezdése előtt tájékozódjon a megengedett súlyhatárokról és rakodási előírásokról.

A túl nehéz vontatmány csökkenti az elülső gumiabroncsok tapadását és kormányozhatóságát, a túl alacsony vonóhorog-terhelés instabillá teheti az utánfutót, és az kilenghet.

Gépjárműve képes utánfutó vontatására, ha gondosan betartja a teherbírási korlátokat, jóváhagyott eszközöket használ, és követi a vontatási irányelveket. Vontatás előtt mindig ellenőrizze a súlyhatárokat.

A megengedettnél nehezebb rakomány vontatása súlyosan befolyásolhatja a gépjármű kezelését és teljesítményét, ami károsíthatja a gépjárművet és a hajtóművet.

Vontatási javaslatok

Vontatás során a gépjármű hátsó lámpái maradjanak láthatóak a hátul haladó gépjárművek számára és ne legyenek részben vagy egészen eltakarva.

Ha a vontató fényforrások takarásban vannak, másodlagos fényforrást kell biztosítani, például egy fénytáblát.

Ha nincs vontatmány, a rögzített vontató berendezés ne takarjon el semmilyen fényforrást. Ha a vontató berendezés részben vagy egészen eltakarja a fényforrást, például a ködzárófényt, el kell távolítani, vagy be kell húzni a vonóhorgot, ha nem vontat a gépjármű.

Vonóhorog

Csak az MG által jóváhagyott eredeti vonóhorgot szereltessen gépjárművére. Csak a gépjármű gyártója által előírt módszereket alkalmazza a vonóhorog rögzítésére. További információért forduljon egy MG márkaszervizhez.

Biztonsági láncok

A biztonsági lánc megelőző óvintézkedés, mely megakadályozza, hogy az utánfutó véletlenül leváljon. Indulás előtt győződjön meg arról, hogy a biztonsági lánc megfelelően van rögzítve a gépjárműhöz és az utánfutóhoz is.

Tengerszint feletti magasság

A motor kisebb teljesítményre képes nagyobb tengerszint feletti magasságon. Ha hegyvidékes területen vontat, minden 1000 m szintemelkedéssel 10%-kal csökkentse a gépjármű és az utánfutó össztömegét.

Emelkedők

Vontatás esetén, amennyiben lehetséges, a meredek emelkedők elkerülésével tervezze meg útját. A javasolt fékezett vontatmány tömege 12%-os maximális emelkedést feltételez. Ha lehetséges, ne közlekedjen 12%-nál nagyobb emelkedőn. Az alkalmas útvonalak tekintetében kövesse az utánfutógyártók szövetségének javaslatait.

Bejáratási időszak

A gépjármű által megtett első 1000 km-en kerülje a vontatást.

Vontató üzemmód

Gépjárművén kiválasztható a vontató üzemmód, amit a következőképpen aktiválhat, illetve inaktiválhat:

1 utomatikusan: A gépjármű és az utánfutó elektromos összekötése, illetve leválasztása.

2 Manuálisan: A szórakoztatóközpont kijelzőjén kapcsolja ki vagy be a funkciót.

Megjegyzés: Ha a vontató üzemmód automatikusan kerül aktiválásra, a kézi beállítás a szórakoztatóközpont kijelzőjén nem lehetséges.

Ha a vontató üzemmód aktív, néhány egyéb gépjárműfunkció korlátozás alá kerül, vagy kikapcsol, mint például:

- Automatikus vészfékezés*;
- Adaptív sebességtartó automatika rendszer*;
- Forgalmi dugó asszisztens rendszer*;
- Sávtartó asszisztens rendszer*;
- Hátsó vezetéstámogató rendszer*;
- Hátsó parkolássegéd rendszer.

Megjegyzés: Ha az utánfutó saját hátsó lámpákkal rendelkezik, a gépjármű elektronikus összekapcsolás után az utánfutó lámpáit is kezeli.

Megjegyzés: Ködzárófény működtetése esetén az utánfutó ködzárófénye is működik.

Kulcsok

Áttekintés

Kérjük, a tartalék kulcsokat egy biztonságos helyen tárolja - ne a gépjárműben!

Javasolt, hogy a tartalék kulcsokat ne együtt tárolja, mert interferenciát okozhatnak és megakadályozhatják a helyes kulcsfelismerést, ezáltal a gépjármű hajtásrendszerének helyes működését.

Az intelligens kulcs érzékeny áramköröket tartalmaz, emiatt óvni kell a behatásoktól, magas hőmérséklettől, nedvességtől, közvetlen napfénytől és folyadék általi korróziótól.

A gépjármű két intelligens kulccsal rendelkezik, mindkettő tartalék mechanikus kulcsot tartalmaz. A mechanikus kulcs vészhelyzet esetén kioldja az ajtózárakat, de nem használható a gépjármű indítására.

Egy intelligens kulcs és egy mechanikus kulcs tartozik néhány alacsonyabb felszereltségű modellhez.

A gépjárműhöz biztosított kulcsok a gépjármű biztonsági rendszeréhez vannak programozva. Bármilyen másik kulcs, ami nem az Ön gépjárművéhez lett programozva, nem indítja a gépjárművet.

Az intelligens kulcs csak bizonyos távolságig működik. A hatótávolságot befolyásolhatja a kulcs elemének állapota, a fizikai és földrajzi környezet. Biztonsági okokból, miután az intelligens kulccsal bezárta a gépjárművet, győződjön meg arról, hogy a gépjármű zárva van-e.

Kulcsok - alacsony felszereltség

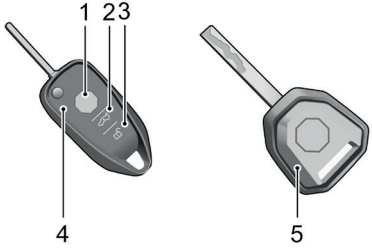

1 Bezáró gomb
2 Csomagtérfedél gomb
3 Zárkioldó gomb
4 Intelligens kulcs
5 Mechanikus kulcs

Kulcsok - magas felszereltség

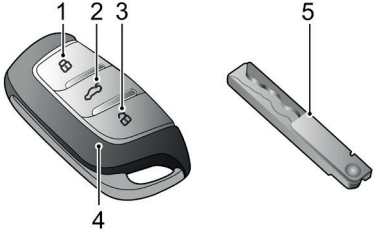

1 Bezáró gomb
2 Csomagtérfedél gomb
3 Zárkioldó gomb
4 Intelligens kulcs
5 Mechanikus kulcs

Ha a kulcsok elvesznek/eltulajdonítják őket vagy eltörnek, pótlásuk egy MG márkaszerviznél lehetséges. Az elveszett/eltulajdonított kulcsok inaktiválhatóak. Ha az elveszett kulcs újra előkerül, az MG márkaszerviz újra tudja aktiválni.

Megjegyzés: Bármilyen, egyénileg készíttetett kulcs nem indítja a gépjárművet, és hatással lehet gépjárműve biztonságára. A kulcs megfelelő pótlásához javasoljuk, hogy kérje MG márkaszerviz segítségét.

Megjegyzés: Az új kulcs nem készül el azonnal, mert azt az MG márkaszerviznek a járműre kell programoznia.

Megjegyzés: Ha gépjárműve felszereltsége tartalmazza az indukciós vezeték nélküli töltési funkciót, mindig tartsa a kulcsot legalább 20 cm-re a töltés alatt lévő mobiltelefontól, hogy megakadályozza az interferenciát a vezeték nélküli töltőeszközzel.

Megjegyzés: Kerülje az intelligens kulcs használatát erős rádióinterferenciát okozó készülékek (például laptop vagy más elektronikus eszközök) közelében, mert a kulcs működését befolyásolhatják.

Az intelligens kulcs elemének cseréje

Kérjük, kövesse a képen látható útmutatót az intelligens kulcs elemének cseréjéhez, ha a következő körülmények bármelyike fennáll:

- Az intelligens kulcs nyitó/zárkioldó funkciójának hatótávolsága lecsökken;
- Az üzenetközponton a „Remote Key Low Battery, Please Replace" (Távirányító kulcs alacsony feszültség, cseréljen elemet) üzenet jelenik meg.

Az intelligens kulcs elemének cseréje - Alacsony felszereltség

A pollenszűrő megszűri a levegőt. A teljes hatékonyság érdekében a szűrőt az ajánlott szervizelési időközönként ki kell cserélni.

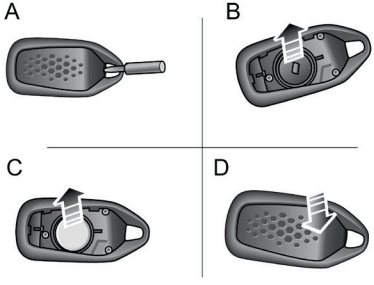

1 Óvatosan helyezze be a burkolateltávolító szerszámot a burkolateltávolító lyukba (A).

2 Óvatosan tartsa meg a kulcsot és fordítsa a szerszámot, amíg a burkolat fedele elkezd leválni.

3 Körültekintően válassza le a fedelet a kulcsról, távolítsa el a vízálló párnát (B), és vegye ki a használt elemet a tartóból (C).

Megjegyzés: Új elem behelyezésekor győződjön meg az elem helyes polaritásáról.
Megjegyzés: CR2032 típusú elem használata ajánlott a távirányítóban.

4 Helyezze be az új elemet a tartóba, győződjön meg arról, hogy teljesen érintkezik azzal, majd helyezze vissza a vízálló párnát.

5 Helyezze vissza a burkolatot, nyomja össze szorosan (D), ellenőrizze, hogy a fedél körüli hézag egyenletes-e.

6 Indítsa be a gépjárművet a kulcs újraszinkronizálásához.

Az intelligens kulcs elemének cseréje - Magas felszereltség

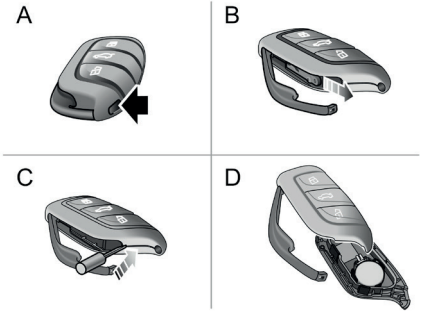

1 Nyomja meg a gombot (A) az intelligens kulcson a díszburkolat eltávolításához.

2 Távolítsa el a tartalék mechanikus kulcsot (B) a nyíllal jelzett irányban.

3 Használjon egy lapos szerszámot és illessze a kulcs oldalába (C), óvatosan feszítse le az elemtartó fedelét és válassza szét a felső és alsó burkolatot (D).

Megjegyzés: Új elem behelyezésekor győződjön meg az elem helyes polaritásáról.

Megjegyzés: CR2032 típusú elem használata ajánlott a távirányítóban.

4 Vegye ki a használt elemet a tartóból.

5 Helyezze be az új elemet a tartóba, és győződjön meg arról, hogy teljesen érintkezik azzal.

6 Helyezze vissza a burkolatot és nyomja össze szorosan, ellenőrizze, hogy a fedél körüli hézag egyenletes-e.

7 Helyezze vissza a mechanikus kulcsot és csukja be a díszburkolatot.

8 Indítsa be a gépjárművet a kulcs újraszinkronizálásához.

FONTOS

- Hibás vagy nem megfelelő elem használata károsíthatja az intelligens kulcsot. Az új elem névleges feszültsége, mérete és tulajdonságai meg kell, hogy egyezzenek a régivel.
- Az elem hibás behelyezése károsíthatja a kulcsot.
- A használt elem leselejtezésekor be kell tartani a vonatkozó környezetvédelmi előírásokat.

Elektronikus indításgátló

Gépjárművének felszereltsége tartalmazza a hajtásrendszer indításgátló és a karosszéria lopásgátló rendszerét. A maximális biztonság és üzemeltetési kényelem érdekében javasoljuk, hogy a következő fejezetet alaposan tanulmányozza, hogy megértse a lopásgátló rendszerek akiválását és inaktiválását.

A hajtásrendszer indításgátlója

A hajtásrendszer indításgátlóját a gépjármű eltulajdonításának megakadályozására tervezték. A gépjármű csak az indításgátló inaktiválása után indítható el.

Amikor egy érvényes kulcsot észlel a rendszer, az indításgátló automatikusan kikapcsol.

Karosszéria lopásgátló rendszere

Zárás és zárkioldás

Ha a gépjárművet bezárja, az irányjelzők háromszor felvillannak; amikor a zárat kioldja, az irányjelzők egyszer villannak fel.

Az ajtózár működése (kulccsal)

Zárás kulccsal

- Zárás a távirányító kulccsal: nyomja meg a Lock (Zárás) gombot az intelligens kulcson záráshoz az ajtók, motorháztető és csomagtérfedél becsukása után.
- Zárás a mechanikus kulccsal: nyissa ki a vezetőoldali ajtó zárfedlapját, helyezze be a kulcsot a zárnyílásba és fordítsa el az óramutató járásával egyező irányba a záráshoz.

Zárkioldás kulccsal

- Zárkioldás a távirányító kulccsal: nyomja meg az Unlock (Zárkioldás) gombot az intelligens kulcson a gépjárműzár kioldásához.
- Zárkioldás a mechanikus kulccsal: nyissa ki a vezetőoldali ajtó zárfedlapját, helyezze be a kulcsot a zárnyílásba és fordítsa el az óramutató járásával ellentétes irányba a zárkioldáshoz.

Find My Car

Miután a gépjármű néhány percig lezárt állapotban van, az intelligens kulcs zárógombjának ismételt megnyomása aktiválja a Find My Car (autó megkeresése) funkciót. Ez a funkció hang- és fényjelzéssel azonosítja a gépjárművet. Az intelligens kulcs zárás gombjának újbóli megnyomása felfüggeszti a műveletet. A zárkioldás gomb inaktiválja a funkciót. A funkció a szórakoztatóközpont kijelzőjének „Gépjármű beállítások" menüjében állítható be.

Megjegyzés: Ha az indító kapcsoló nincs ACC/ON/READY helyzetben, vagy a zárkioldás távirányító kulccsal nincs aktiválva a gépjárműzár mechanikus kulccsal történő kioldása után néhány másodperccel (kb. 10 másodperc), az indításgátló riasztó ismét bekapcsol.

Megjegyzés: Ha a gépjárműzár távirányító kulccsal történő kioldása után néhány másodperccel egy ajtót vagy fedelet se nyit ki, minden ajtó automatikusan visszazár.

Az ajtózár működése (kulcs nélkül)*

A kulcsnélküli rendszer zárni és oldani tudja az ajtózárakat, illetve kinyitni a csomagtérfedelet, ha a gépjárművet az intelligens kulccsal megközelíti.

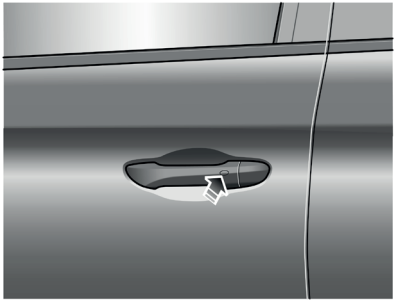

Megjegyzés: Bizonyosodjon meg arról, hogy az intelligens kulcs és az ajtókilincs 1,5 m távolságon belül van a kulcs nélküli zárás és zárkioldás működéséhez.

Zárás kulcs nélkül

Miután a START/STOP kapcsolót OFF (ki) pozícióba tette és elhagyta a gépjárművet, nyomja meg az ajtókilincsen lévő gombot egyszer, mielőtt eltávolodik a gépjárműtől, hogy minden ajtót és a csomagtérfedelet bezárjon (nem szükséges a kulcson a zárás gombot megnyomni). Ne feledje, ez beélesíti a gépjármű riasztóját és indításgátlóját.

Zárkioldás kulcs nélkül

Nyomja meg az első ajtó kilincsének gombját egyszer az ajtózár kioldásához, majd húzza meg a kilincset a kinyitáshoz.

Megjegyzés: Amikor a gépjármű zárva van, ha az intelligens kulcs hatótávján belül tartózkodik és az ajtókilincs gombját működteti, de nem tesz további műveletet, 30 másodperc múlva a gépjármű automatikusan visszazár, hogy biztonságban maradjon.

FONTOS
Ha az ajtókat a kulccsal zárta be, az ajtózár kioldásához nyomja meg az ajtókilincs gombját. Ha az ajtózárat nem lehet kioldani vagy bezárni a szokásos módon, keressen fel egy MG márkaszervizt.

Félrezárás

Ha a vezetőoldali ajtó nincs teljesen becsukva az intelligens kulcs gombjának megnyomásakor, vagy a START/STOP kapcsoló nincs OFF (ki) helyzetben, a gépjármű egyszeri kürtszóval jelzi a félrezárást. Ebben az esetben egy ajtót se zár be és a riasztórendszer nem kerül élesítésre.

Ha a vezetőoldali ajtó csukva van, az utasoldali ajtók, a motorháztető vagy a csomagtérfedél nincs teljesen csukva, a kürt egyszer megszólal, jelezve a félrezárást a zárási folyamat során. Azonban a biztonsági rendszer részleges élesítése csak annyi rendszert élesít, amennyi lehetséges (azaz a teljesen csukott ajtók, motorháztető vagy csomagtérfedél zárja védve lesz, de a nyitott ajtó nem). A riasztó visszajelzője villog. Mihelyt becsukják a nyitott ajtót, a rendszer automatikusan élesedik. Ha a távirányító kulcsot visszateszik az autóba (vagy benne hagyják) és a nyitott ajtót becsukják, az összes gépjárműzár automatikusan kiold.

Megjegyzés: Ha a gépjármű zárva van, csak a csomagtérfedél van nyitva, és a kulcsot beteszi a gépjárműbe (vagy bennhagyja), majd a csomagtérfedelet lezárja, a csomagtérfedél automatikusan felnyílik és nem zárható be.

Lopásgátló riasztó

Ha a lopásgátló riasztó működésbe lép, a gépjármű kürtje folyamatos hangjelzést ad. A lopásgátló riasztó a következő módokon kapcsolható ki:

- Nyomja meg a Zárkioldás gombot az intelligens kulcson.
- Ha az intelligens kulcs Önnél van, nyomja meg az ajtókilincs gombját.
- Ha az intelligens kulcs a gépjárműben van, tegye a START/STOP kapcsolót ACC/ON/READY pozícióba.

Beltéri zárkapcsoló

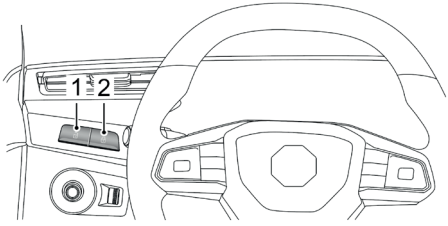

1 Zárkioldó kapcsoló

2 Záró kapcsoló

Ha a karosszéria lopásgátló rendszer inaktív, nyomja meg a beltéri záró kapcsolót (2) az ajtók becsukása után azok bezárásához; nyomja meg a zárkioldó kapcsolót (1) az összes ajtózár kioldásához.

Megjegyzés: Ha a gépjármű karosszéria lopásgátló rendszere élesítve van, a belső zárak zárás/zárkioldás kapcsolója nem zárja/kioldja az ajtók zárjait, hanem bekapcsolja a riasztórendszert.

Ha minden ajtó, a motorháztető és a csomagtérfedél is zárva van, és megnyomja a beltéri Záró kapcsolót, a Záró kapcsoló sárga visszajelzője világít.

Ha a nem vezetőoldali ajtó, a motorháztető vagy a csomagtérfedél nincs teljesen becsukva, és megnyomja a beltéri Záró kapcsolót, a Záró kapcsoló sárga visszajelzője villog.

Beltéri ajtókilincs

Húzza meg a beltéri ajtókilincset az ajtózár kioldásához és az ajtó kinyitásához.

Menet közbeni automatikus zárolás

Ha a gépjármű sebessége meghaladja a 15 km/h-t, az ajtózárak automatikusan bezáródnak.

Automatikus zárkioldás

Ha a gépjármű áramellátását kikapcsolja, minden ajtózár automatikusan kiold.

Csomagtérfedél

Ha a csomagtérfedelet nem lehet teljesen lecsukni a rakomány típusa miatt, vagy az időjárásvédő tömítése sérült, menet közben tartson csukva minden ablakot, válassza a felsőtest irányt a légkondicionálón, és állítsa a ventilátor-fordulatszámot maximumra, hogy csökkentse a gépjárműbe jutó kipufogógázok mennyiségét.

A csomagtérfedél nyitása és becsukása előtt minden esetben győződjön meg arról, hogy nincsenek más személyek vagy tárgyak a működés útjában. Ez fizikai sérüléssel vagy károkozással járhat.

Csomagtérfedél nyitás/csukás módjai

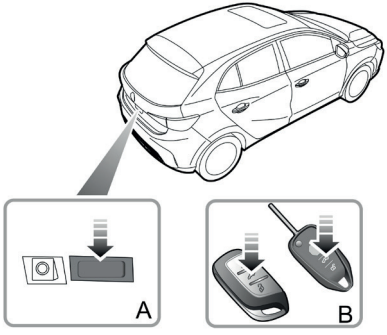

A csomagtérfedél a következő módokon nyitható és csukható:

- ***A csomagtérfedél nyitása kulccsal:*** Ha a START/STOP kapcsoló OFF (ki) helyzetben van, hosszan nyomja meg a csomagtérfedél (B) gombot a távirányítón a csomagtérfedél manuális kinyitásához.
- ***A csomagtérfedél nyitása a gépjárművön kívülről*:*** Ha a gépjárműzár ki van oldva vagy a párosított kulcs a csomagtérfedél 1 m-es környezetében van, nyomja meg a nyitó kapcsolót (A) a csomagtérfedélen a nyitáshoz.

Csomagtérfedél vésznyitás

A csomagtérfedél vésznyitás kapcsoló a csomagtérfedél burkolatában található.

A hozzáféréshez hajtsa le a hátsó ülést, hogy hozzáférjen a csomagtérfedél burkolatához. Keresse meg a vésznyitó vakdugóját (A).

Távolítsa el a vakdugót, helyezzen egy lapos szerszámot a kioldó nyílásba és fordítsa óramutató járásával ellentétes irányba a csomagtérfedél kinyitásához (B).

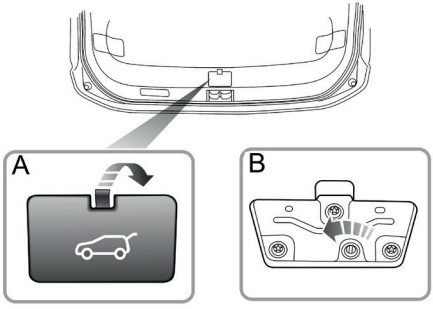

Üzemanyag rendszer

Üzemanyag követelmények

Csak olyan üzemanyagot használjon, amely megfelel a nemzeti és OEM (eredeti berendezésgyártói) előírásoknak. A nem megfelelő üzemanyag használatakor a katalizátor súlyos sérülése, a motorteljesítmény/nyomaték csökkenése és az üzemanyagfogyasztás megnövekedése következik be.

Kérjük, hogy a tankolást az üzemanyagtöltő címkén található információknak megfelelően végezze el. Részletekért nézze meg a „Fő motorparaméterek” részt a „Műszaki adatok” fejezetben.

E5: Ólommentes benzin legfeljebb 2,7%(m/m) oxigén- és legfeljebb 5% (v/v) etanol tartalommal.

E10: Ólommentes benzin legfeljebb 3,7%(m/m) oxigén- és legfeljebb 10% (v/v) etanol tartalommal.

E5 E10

Alacsonyabb minőségű benzin használatával motorkopogás fordulhat elő, ezért amint lehetséges, az ajánlott vagy annál jobb minőségű üzemanyagot használja. Ha az ajánlott vagy annál jobb minőségű üzemanyag használata után is érzékelhető a motor kopogása, azonnal forduljon egy MG márkaszervizhez. A motor működéséhez szükségesnél magasabb oktánszámú üzemanyag engedélyezett, de nem előnyös a motorteljesítmény és az üzemanyagfogyasztás szempontjából.

Üzemanyagtöltő

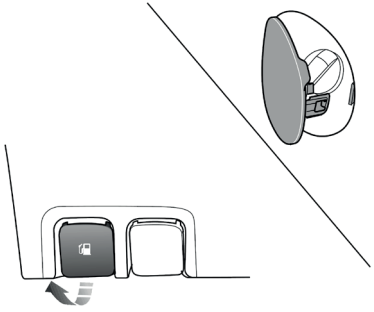

Üzemanyagtöltő fedél

Az üzemanyagtöltő fedél a jobb hátsó sárvédőn található. Húzza ki az üzemanyagtöltő fedelet a vezető oldali műszerfal-panelből a fedél kinyitásához.

Üzemanyagtöltő sapka

Lassan fordítsa el az üzemanyagtöltő sapkát óramutató járásával ellentétes irányba, hogy kinyitás előtt kiegyenlítse az üzemanyagtartályban lévő nyomást.

Tankolás után helyezze vissza az üzemanyagtöltő sapkát és szorosan csavarja, amíg egy kattanó hangot nem hall.

Megjegyzés: Az üzemanyagtöltő fedelet csak akkor tudja bezárni, ha az ajtó zárva van.

Tankolás

A gépjárművekben használt üzemanyagok gőzei erősen gyúlékonyak és zárt térben rendkívül robbanékonyak.

Tankoláskor mindig betartandó:

- A hajtásrendszert állítsa le;
- Ne dohányozzon vagy használjon nyílt lángot;
- Ne használjon mobiltelefont;
- Előzze meg az üzemanyag kifröccsenését;
- Ne töltse túl az üzemanyagtartályt.

Ne töltse tele az üzemanyagtartályt, ha a gépjármű közvetlen napfényes vagy magas környezeti hőmérsékletű helyen parkol - az üzemanyag kitágulása szivárgáshoz vezethet.

Indítsa be a motort tankolás után. Ha a motor nem egyenletesen működik, állítsa le, és ne indítsa újra. Javaslatért azonnal forduljon egy MG márkaszervizhez.

FONTOS
Tankolás során meg kell előzni az üzemanyag kifröccsenését fényezett vagy azzal szomszédos külső rész felületére. A szennyeződés a fényezett vagy azzal szomszédos rész felületének sérülését okozhatja.

Kormánymű

Üzemanyagtöltő fedél

NE próbálja meg menet közben a kormányoszlop helyzetét módosítani. Ez rendkívül veszélyes.

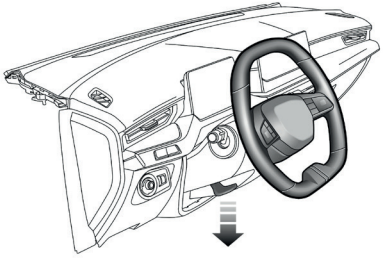

A kormányoszlop helyzetét a következőképpen állíthatja be kényelmes vezetési pozícióba:

1 Teljesen oldja ki a zárókart (a képen nyíllal jelezve).

2 Tartsa a kormánykereket mindkét kezével és mozdítsa a kormányoszlopot felfelé vagy lefelé a kormány legkényelmesebb pozíciójának eléréséig

3 Amikor a kényelmes vezetői helyzetet kiválasztotta, húzza vissza a zárókart teljesen a kormány új pozíciójának megtartásához.

Elektromos szervokormány

Ha az elektromos szervokormány meghibásodik, a kormányzás nagyon nehézkessé válhat, ami jelentősen befolyásolja a vezetésbiztonságot.

Ennek a modellsorozatnak a felszereltsége tartalmazza az elektromos szervokormányt. A rendszer csak akkor lép működésbe, amikor a gépjármű üzemel.

FONTOS
Amikor az elektromos szervokormány működik, a kormány hosszabb ideig történő teljes elfordítása a rásegítés szintjének csökkenését eredményezi, ami nehézkesebb kormányzásban nyilvánul meg.

Az elektromos szervokormány újrakalibrálása

Ha valamilyen oknál fogva leválasztották az akkumulátort, a visszacsatlakoztatáskor előfordulhat, hogy az elektromos szervokormány (EPS) figyelmeztető jelzése sárgán világít. Ebben az esetben az elektromos szervokormányt újra kell kalibrálni, azaz az egyik végállástól a másikig el kell forgatni a kormánykereket, majd miután az újrakalibrálás készen van, a lámpa kialszik.

Kormányfűtés*

Néhány modell kormányfűtéssel felszerelt. A kormányfűtés az alacsony hőmérsékletű környezetben történő vezetési komfortot növelheti. A kormányfűtés funkció a szórakoztatóközpont kijelzőjén lévő kapcsolón kapcsolható be és ki.

Alkoholdetektoros zárolás

Az alkoholdetektoros zárolás egy érzékelő készülék, mely korlátozza a vezetőt a gépjármű működtetésében, ha a véralkohol szintje a megengedettnél nagyobb. Azonban tartsa észben, hogy mindig Ön a közúti biztonságért, az Ön és a többi közlekedő biztonságáért felelős személy, az ittas vezetés szigorúan tilos!

A gépjárműve alkoholdetektorral való felszerelésének részleteiért keresse az ügyfélszolgálatot.

Az alkoholdetektor beszerelése után a gépjármű indítása előtt a járművezetőnek légzéspróbát kell végrehajtania egy kézi készülékbe az alkoholszint ellenőrzéséhez, sikeres tesztelés után indítható a gépjármű.

Megjegyzés: A kézi készüléket könnyen elérhető és a vezetést nem zavaró helyre kell telepíteni. A telepítésért és az alkoholdetektor javításáért keresse fel a helyi vevőszolgálati központot.

FONTOS

Ha az alkoholteszt sikertelen, biztonsági okokból ne próbálja meg erővel beindítani a gépjárművet. Ha azt gyanítja, hogy az alkoholdetektorban üzemzavar lépett fel, kérjük, vegye fel a kapcsolatot a helyi vevőszolgálati központtal.

Vezetés

Hajtásrendszer beindítása és leállítása 104
Gazdaságos és környezetbarát közlekedés 110
*Sebességváltó - Elektromos Hajtómű** 113
*Sebességváltó - Folyamatosan változó áttételű váltó (CVT)** 116
*Sebességváltó - Manuális váltó** 122
*Menetüzemmód** 124
Fékrásegítés 125
*Energiakezelés** 127
*Energia-visszanyerés** 128
*Start-stop intelligens üzemanyagtakarékos rendszer** 129

Hajtásrendszer beindítása és leállítása

A hajtásrendszer elindítása (kulccsal)*

Menet közben ne kapcsolja le a START/STOP kapcsolót vagy vegye ki a kulcsot, ez zárolhatja a kormánykereket, ami lehetetlenné teszi a gépjármű fordítását.

Menet közben ne érjen a kulcshoz, ez a hajtásrendszer kigyulladásához vezethet!

HA START/STOP kapcsoló a kormányoszlop jobb oldalán található. Az pozíciók funkciói a következők:

0 helyzet (LOCK/OFF - Zárva/Ki)

- A kulcs ki- és behelyezhető.
- Miután a motor leállt és a kulcsot eltávolította, fordítsa a kormánykereket az egyik irányba a kormánykerék zárolásához.

1 helyzet (ACC - Tartozékok be)

- A motor még nem került elindításra de a kulcs nem távolítható el.
- Néhány elektronikus eszköz (mint az elektromos ablakemelők, stb.) működik.

2 helyzet (ON/RUNNING - Be/Kész)

- A motor elindításra került és üzemkész, minden eletronikus eszköz működik.

3 helyzet (START- Üzemel)

- Indítsa be a motort.
- Azonnal engedje el a kulcsot a motor elindulásakor és a START/STOP kapcsoló automatikusan visszaáll a 2 helyzetbe.

Megjegyzés: Amikor a kulcs a START/STOP kapcsoló 0 helyzetében van és a vezetőoldali ajtó nyitva van, hangjelzés jelzi, hogy a kulcs nincs eltávolítva.

Megjegyzés: Kormányzár esetén, ha a kulcs nem fordítható el 0 helyzetből 1 helyzetbe, enyhén fordítsa el a kormányt, miközben a kulcsot fordítja, hogy a kormányzárat kioldja.

A hajtásrendszer elindítása (kulcs nélkül)*

A kulcsnélküli START/STOP kapcsoló a kormánykeréktől balra található a szerelvényfalon. Ez egy nyomógomb kialakítású kapcsoló. A rendszer működtetéséhez az intelligens kulcsnak a gépjárműben kell lennie.

Az üzemállapot megjelenítése a következő:

Gyújtás ki (OFF)

- A motor kikapcsolt állapotban van.

Sárga fény (ACC)

- Amikor a rendszer OFF állapotban van és a START/STOP kapcsolót egyszer nyomja meg, a gépjármű az

- ACC állapotba kerül, a START/STOP kapcsoló sárga jelzése világít és néhány elektronikus eszköz (mint az elektromos ablakemelők, stb.) működik.

Zöld fény (ON/READY/RUNNING)

- Ha ACC állapotban a START/STOP kapcsolót megnyomja úgy, hogy a fékpedálra nem lép rá, a rendszer ON állapotba kerül, zöld jelzés világít és néhány elektronikus eszköz (mint az információs központ) működik. Ha ACC állapotban rálép a fékpedálra és megnyomja a START/STOP kapcsolót, az elfordul és elindítja a gépjárművet.
- A gépjármű elindításra került és üzemkész (READY/RUNNING), minden elektronikus eszköz működik és a motor elindul.

Megjegyzés: A START/STOP kapcsoló OFF állásba történő kapcsolását és az ajtó kinyitását követően, ha a kulcs továbbra is a gépjárműben van, az ajtó becsukásakor a kürt folyamatosan szólni fog.

Ha a gépjármű erős rádiójeleknek van kitéve, a kulcs nélküli nyitást és a rendszer elindítását megzavarhatja az interferencia és előfordulhat, hogy nem megfelelően működik. Tekintse meg az „Alternatív indítási folyamat" részt.

A hajtásrendszer indítása

Ne indítsa el és járassa a motort hosszabb ideig nem szellőző helyiségben. A kipufogógázok károsak és szénmonoxidot tartalmaznak, amely eszméletvesztést és halált okozhat.

Elindítás (Kulccsal)*

1 Kapcsoljon ki minden szükségtelen elektronikus eszközt (beleértve a légkondicionálót).

2 Automata sebességváltóval felszerelt gépjárművek esetén ellenőrizze, hogy a fokozatválasztó kar P vagy N pozícióban van, majd lépjen a fékpedálra.

Megjegyzés: Bármilyen más fokozatválasztó pozícióban a motor nem indítható be.

3 Kézi sebességváltóval felszerelt gépjárművek esetén győződjön meg arról, hogy a gépjármű nincs sebességi fokozatban és a kuplungpedál ki van nyomva; hibrid elektromos gépjárművek esetén győződjön meg arról, hogy a P pozíció került kiválasztásra, az elektronikus rögzítőfék aktív és a fékpedál le van nyomva.

4 Helyezze be majd fordítsa el a kulcsot a START helyzetbe és a motor indulása után azonnal engedje el a kulcsot.

Megjegyzés: A motor beindulása után, ha nem engedi el a kulcsot azonnal, az indító továbbra is működni fog, ami nem csak az akkumulátort meríti, de az indítómotor, a katalizátor és a részecskeszűrő meghibásodását is okozza.

Alternatív indítási folyamat (Kézi sebességváltás)

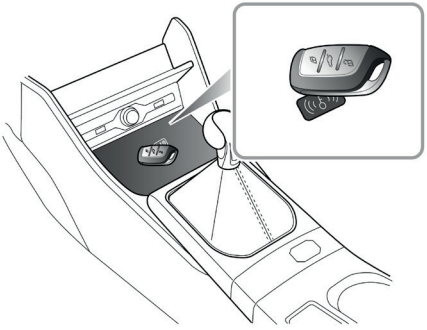

Alternatív indítási folyamat (Automata sebességváltás)

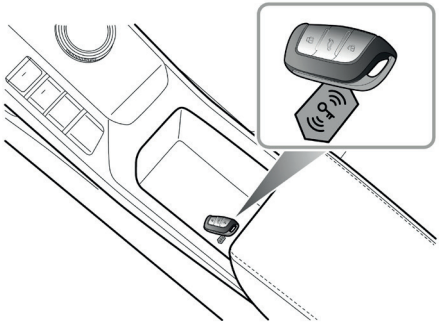

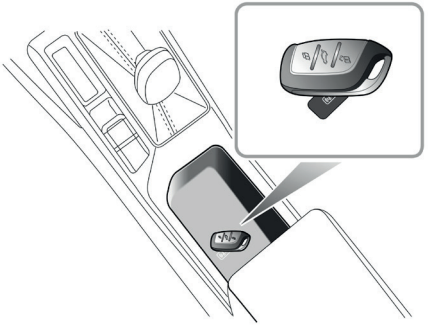

Ha a gépjármű olyan helyen található, ahol erős rádiójelek interferenciát okoznak vagy az intelligens kulcs elemének töltöttsége alacsony, akkor a gépjármű beindításához kövesse az alábbi lépéseket:

1 Helyezze az intelligens kulcsot az ábra szerinti helyzetbe és szögbe.

2 Győződjön meg arról, hogy a fokozatválasztó P vagy N helyzetben van, majd nyomja meg a fékpedált és a START gombot a hajtásrendszer indításához.

3 Kézi sebességváltós modelleknél vegye ki a fokozatválasztó kart sebességből, nyomja ki a kuplungpedált, nyomja meg a START gombot és indítsa el a gépjármű hajtásrendszerét.

Ha a kulcsnélküli indítási folyamat nem működik, miután az intelligens kulcs elemét kicserélte vagy a gépjármű elhagyta az interferenciát okozó területet, keressen fel egy MG márkaszervizt.

FONTOS

- Három egymást követő sikertelen indítási kísérlet után kérjen segítséget. A további egymást követő indítások kárt tehetnek a hajtásrendszerben és az akkumulátorban.
- A gépjármű lopásgátlóval van felszerelve. Bármilyen, egyénileg készíttetett független kulcs nem tudja elindítani a gépjárművet.
- -10 °C-os vagy alacsonyabb hőmérséklet esetében a hajtásrendszer indítási ideje megnövekszik. Ezért indítás során kapcsoljon ki minden szükségtelen elektronikus eszközt.

A hajtásrendszer leállítása

A motort a következőképpen állítsa le:

1 A gépjármű megállítását követően nyomja be a fékpedált (automatikus sebességváltó esetén), illetve a kuplungpedált (kézi sebességváltó esetén).

2 Húzza be a rögzítőféket.

3 Automata sebességváltóval felszerelt gépjárművek esetén ellenőrizze, hogy a fokozatválasztó kar P pozícióban van.

4 Kézi sebességváltóval felszerelt gépjárművek esetén ellenőrizze, hogy a fokozatválasztó kar nincs sebességfokozatban.

5 A hajtásrendszert állítsa le a START/STOP gomb megnyomásával.

Gazdaságos és környezetbarát közlekedés

Bejáratási időszak

A motornak, a sebességváltónak, a fékeknek és a gumiabroncsoknak időre van szükségük, hogy beágyazódjanak, és alkalmazkodjanak a mindennapi működéshez. Az első 1500 km megtételekor alapvető fontosságú, hogy megfontoltan vezessen a bejáratási folyamatban és megfogadja a következő ajánlásokat:

- Ne engedje, hogy a motor bármelyik fokozatban meghaladja a 3000-es percenkénti fordulatszámot, vagy a gépjármű 120 km/h sebességnél gyorsabban haladjon.
- Ne működtesse teljes gázzal, és egyik fokozatban se engedje, hogy a motor erőlködjön.
- Ne hajtsa állandó (akár magas, akár alacsony) sebességen a gépjárművet.
- Lehetőleg kerülje az erős fékezést.

Az első 1500 km megtétele után a motor fordulatszáma fokozatosan növelhető.

Környezetvédelem

Gépjárművét a legújabb technológia szerint építettük meg, hogy a kipufogógázok környezetre gyakorolt hatását a minimálisra csökkentsük.

Gazdaságos közlekedés és karbantartás

Az alábbiakban összegyűjtöttünk néhány üzemanyag- és energiafelhasználást csökkentő, a gépjármű élettartamát megnövelő javaslatot:

- Figyeljen a megfelelő gumiabroncs nyomásra. Az elégtelen nyomás meggyorsítja a gumiabroncsok elhasználódását és üzemanyagot pazarol.
- Ne szállítson felesleges súlyt. A nehéz rakomány megnöveli a motorterhelést, ami magasabb üzemanyag fogyasztáshoz vezet.
- Kerülje a hosszas várakozást járó motorral.
- Lassan és egyenletes gyorsítson, kerülje a hirtelen gyorsulást; a lehető leghamarabb váltson magasabb sebességi fokozatba.
- Kerülje a motor terhelését és túlpörgetését. Az útviszonyoknak megfelelő vezetési üzemmódot válasszon.
- Kerülje a folyamatos gyorsítást vagy lassítást.
- Kerülje a szükségtelen megállásokat és fékezést, tartson lehetőleg állandó sebességet és próbálja meg kiszámítani a jelzőlámpákat.
- Kerülje a forgalmas közlekedési helyeket és dugókat.
- Számítson az akadályokra és lassítson időben, ezzel elkerüli a szükségtelen gyorsítást és hirtelen fékezést. Az egyenletes vezetési stílus nemcsak az üzemanyag fogyasztást csökkenti, hanem a mérgező gázok kibocsátását is.

- Ne tartsa a lábát a fékpedálon, ez korai elhasználódást, túlmelegedést és megnövekedett üzemanyag fogyasztást okozhat.
- Autópályán tartson megfelelő sebességet. A megfelelő sebesség csökkenti az üzemanyag fogyasztást.
- Figyeljen a megfelelő kerékbeállításokra. Kerülje a szegélynek való ütközést és csökkentse a sebességet az egyenetlen útfelületeken. A műszaki paraméterekben megadott kerékbeállításoktól eltérő beállítások nem csak a gumiabroncsok túlzott mértékű elhasználódásához, hanem megnövekedett motorterheléshez és üzemanyag fogyasztáshoz vezetnek.
- Kerülje a sáros vagy vízparti utakat. Ezzel megelőzi az alváz korrodálódását.
- A gépjármű karbantartását az MG javaslatai alapján végezze el. Az elszennyeződött légszűrők, olaj, stb. csökkentik a motor teljesítményét és megnövelik az üzemanyag fogyasztást.
- Ne állítsa le a motort azonnal nagy sebességű közlekedés, hosszú emelkedők vagy utánfutó vontatása után. Járassa a motort 20-100 másodpercig, a leterheltségtől és az útviszonyoktól függően. Hideg motornál kerülje a hirtelen gyorsítást.

Megjegyzés: Tartson megfelelő követési távolságot a többi gépjárműtől, hogy elkerülje a vészfékezést. Ez a féktárcsák és fékbetét kopását is csökkenti.

Megjegyzés: Az alkatrészek élettartamának növelése és a működési költségek csökkentése érdekében rendszeres, az MG által jóváhagyott karbantartás szükséges.

Közlekedés különleges környezetben

Használat esőben vagy hóban

A vészfékezés, gyorsítás és kormányzás a csúszós utakon csökkenti a gépjármű kezelhetőségét és tapadását.

- Esőben az ablakok bepárásodhatnak, ami a kilátást csökkenti (Használja a légkondicionáló páramentesítő funkcióját.)
- Esőben a tapadás lecsökken, ezért kérjük, csökkentse a sebességét és vezessen körültekintően.
- Esőben csökkentse a sebességet.
- Kerülje a vízenfutást (ez egy vékony vízréteget jelent a gumiabroncsok és az út között), amely befolyásolja a kormányozhatóságot és a fékteljesítményt.

Áthajtás vízen

Heves esőzés után kerülje az áthajtást vízzel elárasztott területeken, mert ez súlyos károkat okozhat a gépjárműben.

Sebességváltó - Elektromos Hajtómű*

Sebességváltó

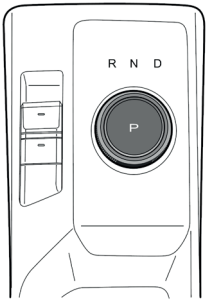

A sebességváltó gomb középső stabil helyzetben van; két ideiglenes helyzettel rendelkezik óramutató járásának megfelelő és azzal ellentétes irányban is. Elengedés után a sebességváltó gomb visszatér a középső stabil helyzetébe.

Megjegyzés: A P/N sebességi fokozatból R fokozatba kapcsoláskor szükséges a fékpedál lenyomása.

- P Parkolás

Ebben a helyzetben a gépjármű zárolva van és az elektronikus rögzítőfék aktív. Álló helyzetben kérjük, használja ezt a fokozatot.

Nyomja meg a P fokozat gombot és a gépjármű aktiválja a P fokozatot.

Megjegyzés: Felengedett fékpedál esetén ha a vezetőoldali biztonsági öv ki van kapcsolva és a vezetőoldali ajtót kinyitja, a gépjármű automatikusan a P fokozatot aktiválja.

- R Hátramenet

Ezt a fokozatot csak akkor válassza ki, ha a gépjármű álló helyzetben van és hátrafelé kíván haladni.

Nyomja le a fékpedált, a fokozatválasztó gombot óramutató járásával ellentétes irányba fordítsa ütközésig és engedje el. A gépjármű hátramenet fokozata aktiválódik.

- N Üres

Ezt a fokozatot csak álló helyzetben használja (például közlekedési lámpánál történő várakozás esetén).

Parkolás fokozatban nyomja le a fékpedált, a fokozatválasztó gombot óramutató járásával megegyező vagy azzal ellentétes irányba fordítsa az első ideiglenes helyzetbe és engedje el. A gépjármű üres fokozata aktiválódik.

Hátramenet fokozatban a fokozatválasztó gombot óramutató járásával megegyező irányba fordítsa az első ideiglenes helyzetbe és engedje el. A gépjármű üres fokozata aktiválódik.

D fokozatban a fokozatválasztó gombot óramutató járásával ellentétes irányba fordítsa az első ideiglenes helyzetbe és engedje el. A gépjármű üres fokozata aktiválódik.

- D Előremenet

Ez a fokozat a szokásos haladáshoz használatos.

P, R vagy N fokozatban nyomja le a fékpedált, a fokozatválasztó gombot óramutató járásával megegyező irányba fordítsa ütközésig és engedje el. A rugó által működtetett fokozatválasztó gomb visszatér a középső helyzetbe és a gépjármű előremenet fokozata aktiválódik.

Védelmi üzemmód

Parkoláskor a gépjárművet egy biztonságos helyre vezesse saját biztonsága érdekében és a közlekedési szabályoknak megfelelően.

Váltórendszer üzemzavar

A sebességváltó rendszer súlyos üzemzavara esetén az információs központon megjelenik az „EP" rövidítés. Ebben az esetben a vezetésbiztonság miatt, ha a sebesség határérték alatt van, a hajtásrendszer kényszerített leállással kikapcsolja az elektronikus sebességváltót és a gépjárművel nem lehet közlekedni! Azonnal vegye fel a kapcsolatot egy MG márkaszervizzel.

Elektromos hajtómű motor üzemzavara

Ha a rendszer az elektromos hajtómű motorjában vagy vezérlőjében üzemzavart észlel, a figyelmeztető jelzés pirosan világít. Kérjük, biztonságosan állítsa le a gépjárművet és azonnal vegye fel a kapcsolatot egy MG márkaszervizzel.

Elektromos hajtómű teljesítménykorlátozása

Nagyon meleg környezetben, gyakori elindulások esetén, gyakori és intenzív gyorsítás és lassítás esetén, hosszú és erős hegymenetben az elektromos hajtómű túlterhelődik és túlmelegedhet.

Néhány esetben, a motorhiba megelőzése érdekében a rendszer korlátozza a teljesítményt. A figyelmeztető visszajelző ⊖ világít.

Ebben az esetben biztonságosan álljon meg vagy alacsonyabb terhelés mellett folytassa az utat állandó sebességgel a motor hűtése érdekében. Miután a motor hőmérséklete mérséklődik és a figyelmeztető visszajelzés elalszik, a szokásos vezetésmód folytatható.

Ha az elektromos hajtómű hosszabb ideje hűl (nagyjából 20 perce) és a figyelmeztető visszajelző nem alszik el, kérjük, biztonságosan állítsa le a gépjárművet és azonnal vegye fel a kapcsolatot egy MG márkaszervizzel, ellenkező esetben az elektromos hajtómű súlyosan károsodhat.

Sebességváltó - Folyamatosan változó áttételű váltó (CVT)*

Útmutató

A következő információk kiemelkedő fontosságúak, kérjük, alaposan olvassa el a használat előtt:

- A gépjármű indítása előtt csukja be az ajtókat, győződjön meg arról, hogy a sebességváltó kar P helyzetben van, nyomja le a fékpedált és aktiválja a rögzítőféket.
- A gépjármű indítása után tartsa lenyomva a fékpedált és aktiválva a rögzítőféket és kapcsolja a sebességváltó kart a kívánt fokozatba.
- Kapcsolja ki a rögzítőféket és tartsa lenyomva a fékpedált, amíg felkészül az indulásra. Ha sík területen felengedi a fékpedált, a gépjármű lassan automatikusan elindul és lassú sebességgel halad a gyorsítópedál lenyomása nélkül.
- Menet közben ne váltson üres fokozatba, mert balesetveszélyes.
- Ne vontassa a gépjárművet, ha az első kerekei érintkeznek az útfelülettel, mert azzal súlyos kárt tehet a CVT váltóban.

Sebességváltó

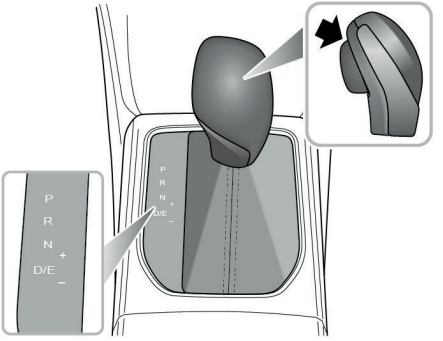

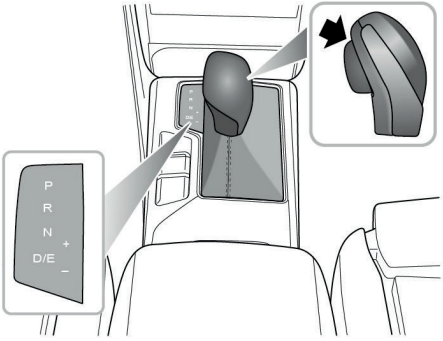

Az automatikus sebességváltó egy CVT váltó.

Megjegyzés: A kiemelt betűk vagy számok jelzik az információs központ kijelzőjén a választott fokozatot.

A sebességváltó karon található rugós zárógomb használatával lehet megelőzni a P (parkoló) vagy R (hátramenet) szándékolatlan kiválasztását, amíg a sebességváltó más állásban van.

Sebességváltó kar működtetése

Ha nem szükséges, fokozatváltáskor NE nyomja be a zárógombot.

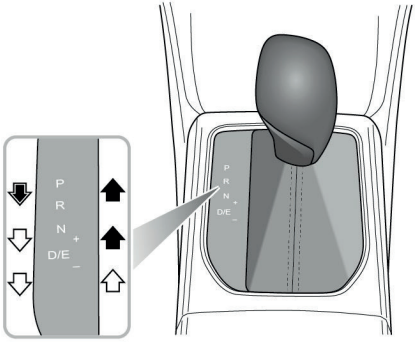

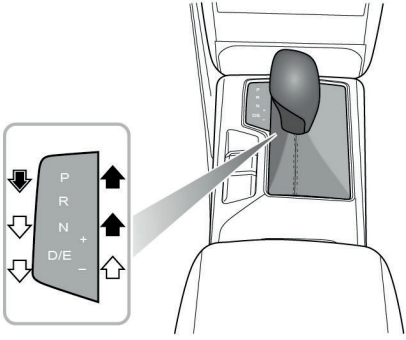

Sebességváltáskor a sebességváltó kart az alábbi, nyilak által jelzett útmutatónak megfelelően használja:

⇨ Szabad fokozatváltás.

➡ Nyomja le és tartsa lenyomva a zárógombot a fokozatváltáshoz.

➡ Nyomja le és tartsa lenyomva a zárógombot és lépjen a fékpedálra a fokozatváltáshoz.

Sebességváltó kar helyzete

⚠ ***Parkoláskor a sebességváltó kart P pozícióba kell tenni.***

⚠ ***Menet közben NE váltsa a sebességváltó kart a D és az R pozíciók között, vagy a P pozícióba, mert ez a sebességváltót súlyosan károsíthatja, vagy balesetet okozhat.***

- P Parkolás

Amikor a sebességváltó kar ebben a fokozatban van, a sebességváltó lezár. Ezt a fokozatot csak akkor válassza ki, ha a gépjármű álló helyzetben van és a rögzítőfék aktív.

Megjegyzés: Amikor a gépjárművel emelkedőn parkol, először nyomja be a fékpedált és aktiválja a rögzítőféket, majd váltson a P fokozatba.

- R Hátramenet

Ezt a fokozatot csak akkor válassza ki, ha a gépjármű álló helyzetben van.

- N Üres

Ezt a fokozatot akkor használja, amikor a gépjármű álló helyzetben van és a motor rövid ideig alapjáraton üzemel (például közlekedési lámpánál történő várakozás esetén).

- D Előremenet

Ez a fokozat a szokásos haladáshoz használatos és automatikusan lehetővé teszi az előremenet fokozat szabad választását a gépjármű sebességétől és a gyorsítópedál helyzetétől függően.

- E ECO

Ha gazdaságosabb üzemanyag teljesítmény szükséges, ezt az üzemmódot használhatja. Az információs központ ECO feliratot és E fokozat visszajelzőt jelenít meg egyidejűleg.

- Kézi vezérlés

Ez az üzemmód használható, ha kézi sebességváltás szükséges. Az információs központ 1-től 8-ig terjedő számot jelenít meg, hogy jelezze, milyen sebességfokozatban van a gépjármű, és figyelmezteti a járművezetőt a fokozatváltásra egy felfelé/lefelé mutató nyíllal. Amikor a fokozatválasztó kar E fokozatban van, kapcsolja a fokozatváltó kart a „+” jelzés irányába a következő magasabb fokozat kiválasztásához vagy kapcsolja a fokozatválasztó kart a „-” jelzés irányába a következő alacsonyabb fokozat kiválasztásához.

Ha a kézi üzemmódban a járművezető indokolatlan fokozatot választ, mint magasabb fokozat alacsony motorsebesség mellett, vagy alacsonyabb fokozat magas motorsebesség mellett, a váltó nem válaszol és a jelenlegi fokozatban marad. Ha menet közben a motor sebessége a fokozatban előre meghatározott küszöb alá esik, a sebességváltó automatikusan visszavált eggyel alacsonyabb sebességfokozatba, megakadályozva a motor leállását; ha a gépjármű gyorsít, a motor sebessége folyamatosan növekszik és meghaladja a sebességváltás nélkül elérhető legmagasabb sebességet, a sebességváltó automatikusan a következő fokozatba kapcsol felfelé a motor védelme érdekében.

Más sebességi üzemmódhoz való visszatéréshez mozdítsa a sebességváltó kart balra és válassza a D üzemmódot.

Fokozati sebesség

D vagy E üzemmódban a sebesség az egyes fokozatokban változik a gyorsítópedál helyzetétől függően: a gyorsítópedál enyhe benyomása alacsony sebesség melletti fokozatváltást enged, a gyorsítópedál erőteljesebb lenyomása pedig nagyobb sebesség melletti fokozatváltást eredményez.

Padlógáz funkció

A hajtott kerekek megcsúszhatnak az alacsony tapadású utakon aktivált padlógáz funkciónál, ez a gépjármű feletti kontroll elvesztéséhez vezethet.

D vagy E üzemmódban a gyorsítópedál egy mozdulattal történő teljes lenyomásával (ezt hívják padlógáznak) előzés közben jobb gyorsulási teljesítmény érhető el. Bizonyos körülmények között ez lehetővé teszi a sebességváltó azonnali alacsonyabb fokozatba történő kapcsolását, és erősebb gyorsítást biztosít. Amikor a gyorsítópedált felengedi, újra egy megfelelő magasabb sebességi fokozatba kapcsol (a gépjármű sebességétől és a gyorsítópedál helyzetétől függően).

Védelmi üzemmód

Parkoláskor a gépjárművet egy biztonságos helyre vezesse saját biztonsága érdekében és a közlekedési szabályoknak megfelelően.

CVT Elektromos hajtásrendszer üzemzavar

Ha a sebességváltó meghibásodik, vagy nem megfelelően működik, az információs központon a motor kibocsátás üzemzavar figyelmeztető jelzés világít. Ilyen esetben, javításért mielőbb vegye fel a kapcsolatot egy MG márkaszervizzel.

Bicegő üzemmód

Egyes meghibásodások a sebességváltót bicegő módba helyezik, és csak bizonyos fokozatokban működik; néhány esetben a hátramenet nem lesz elérhető. Ez idő alatt az információs központ motor kibocsátás üzemzavar figyelmeztetést jeleníti meg. Ilyen esetben, javításért mielőbb vegye fel a kapcsolatot egy MG márkaszervizzel.

Sebességváltó rendszerhiba

A sebességváltó rendszer súlyos üzemzavara esetén az információs központon megjelenik az „EP” rövidítés. Ebben az esetben a vezetésbiztonság miatt, ha a sebesség határérték alatt van, a hajtásrendszer kényszerített leállással kikapcsolja az elektronikus sebességváltót és a gépjárművel nem lehet közlekedni! Ebben az esetben mielőbb vegye fel a kapcsolatot egy MG márkaszervizzel.

Sebességváltó - Manuális váltó*

Sebességváltó kar

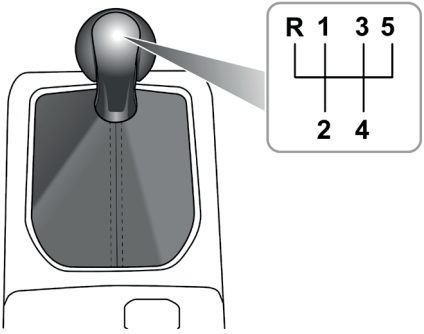

A kézi sebességváltó egy 5-sebességes kézi sebességváltó 6 fokozattal, amelyek: 1, 2, 3, 4, 5 és R (hátramenet).

Óvintézkedések menet közben:

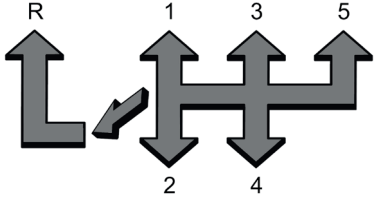

1 R fokozat választása esetén mindenképpen győződjön meg arról, hogy a gépjármű teljesen megállt, várjon egy pillanatot, majd teljesen nyomja be a kuplungpedált. Győződjön meg arról, hogy a kar az N pozícióban van, nyomja lefelé a kart, majd tolja balra és előre az R pozícióba, végül lassan engedje fel a kuplungpedált a hátramenet megkezdéséhez.

A kuplungpedál teljes lenyomása után várjon 2–3 másodpercet az R fokozatba kapcsolás előtt, ennek elmulasztása a sebességváltó károsodását okozhatja.

2 Vezetés közben ne tartsa a kezét a váltókaron - a keze által kifejtett nyomás előidézheti a sebességváltó szerkezet idő előtti elhasználódását.

3 Vezetés közben ne tartsa a lábát a kuplungpedálon - ez a kuplung idő előtti és túlzott mértékű elhasználódását okozza.

4 Ha emelkedőn áll, ne használja a kuplungpedált a gépjármű álló helyzetben történő megtartására. Ez a kuplung idő előtti elhasználódását okozza.

Megjegyzés: A gördülékeny vezetés és a gépjármű jó üzemanyag fogyasztása érdekében megfelelő időben váltson fokozatot és ne engedje, hogy a motor hosszabb időn keresztül magas sebességen üzemeljen, mert ez a motor károsodásához vezethet.

Menetüzemmód*

A menet közbeni váltás a menetüzemmódok között elterelheti a járművezető figyelmét az útviszonyokról, ezért csak a közlekedésbiztonságnak megfelelő módon tegye ezt.

A gépjármű üzemmódjai eltérő beállítást tesznek lehetővé az energialeadásra, a kormányzás érzetre, légkondicionálás teljesítményére és más funkciókra.

A középső konzol üzemmódválasztó kapcsolójával a következő vezetési üzemmódok közül választhat:

1 Normál mód

A gépjármű kiegyensúlyozott hétköznapi használatra van beállítva.

2 Sport mód

A Sport üzemmód a teljesítmény növelése érdekében nagyobb energia leadására van beállítva.

A Sport üzemmód folyamatos használata növeli az energiafogyasztást.

3 Eco mód

A gépjármű alacsony energiafogyasztási üzemmódban van, amellyel menet közben energiát takaríthat meg.

Amikor a gyújtás/gépjármű áram alatt van, és a menetüzemmód Eco, Normál vagy Sport, az információs központon az üzenet „Eco", „Comfort", „Sport".

Megjegyzés: Ha az üzemmódok között kézi üzemmódban vált, a sebességváltó rendszer a kézi üzemmódhoz rendelt fokozatkapcsolási logikát tartja fenn.

Fékrásegítés

Vákuumrásegítéses hidraulikus fékrendszer*

A vákuumrásegítéses hidraulikus fékrendszer lehetővé teszi a járművezető számára a fékek könnyebb aktiválását és javítja a fékteljesítményt.

Megjegyzés: A motor elindítása előtt a fékpedál keménynek érződik, a motor indítása után a fékpedál könnyen lenyomható; ez a fékrásegítés aktiválása.

A vákuumrásegítéses hidraulikus fékrendszer lehetővé teszi a járművezető számára a kisebb erőkifejtést a fékpedál lenyomásakor, biztonságos és gyors fékezést biztosít, ugyanakkor a mindennapi vezetésben a következő nem szokványos tevékenységek kerülendők:

- Soha ne hagyja, hogy a gépjármű kikapcsolt motorral szabadon guruljon. Mivel a vákuumrásegítéses hidraulikus fékrendszer kizárólag elindított motorral működik, a gépjármű kikapcsolt motorral történő szabadon gurulásakor történő fékezés a fékrendszer meghibásodását okozhatja.
- Menet közbeni motorleállásakor nyomja le a fékpedált, hogy a gépjárművet a biztonsági körülményeket figyelembe véve a lehető leghamarabb megállítsa Fékezés közben NE pumpálja a fékpedált, mert az túlzott mértékben használja a vákuumrásegítést a fékrendszerben, ezáltal megnövekedett nyomóerőre van szükség és csökken a fékezés könnyedsége.

Menet közben a következőkre legyen tekintettel:

- Ha a vákuumrásegítés hatékonysága csökken a tengerszint feletti magasságváltozás miatti légköri nyomásváltozás miatt, a járművezetőnek a szokásosnál nagyobb erővel kell a fékpedált lenyomnia a hatékony fékezéshez.
- Ha vízátfolyáson vagy heves esőzésen hajt át, a féktárcsákon egy vékony vízréteg képződhet, amely ronthatja a fékezés hatékonyságát és megnövelheti a féktávolságot. Ebben az esetben tartson biztonságos távolságot a többi gépjárműtől és szakaszosan használja a fékpedált, hogy a féktárcsák felületét szárazon tartsa.
- Ha gépjárműhiba miatt lecsökken a fékezés hatékonysága, javításért mielőbb vegye fel a kapcsolatot egy MG márkaszervizzel.

Integrált fékrendszer (IBS)*

Az integrált fékrendszert (IBS) magas fokú integráció, gyorsabb fékválasz és a vákuumos környezet függetlensége miatt nagyobb stabilitás jellemzi. Az IBS használata során mindig figyeljen a következőkre:

- Az IBS kizárólag a hajtásrendszer READY (kész) állapotában működik. SOHA ne hagyja, hogy a gépjármű kikapcsolt hajtásrendszerrel szabadon guruljon.
- Menet közbeni hajtásrendszer leálláskor nyomja le a fékpedált, hogy a gépjárművet a biztonsági körülményeket figyelembe véve a lehető leghamarabb megállítsa.
- Ha az IBS teljesítménye alacsony akkumulátortöltöttség vagy egyéb okok miatt csökken, a hatékony fékezéshez nagyobb erővel kell lenyomni a fékpedált.

Másodlagos ütközést megelőző fékrendszer(MCB)*

Az MCB automatikusan aktiválja a fékeket ütközést követően a gépjármű sebességének csökkentéséhez és a gépjármű stabilitásának javításához. Úgy került kialakításra, hogy egy másodlagos ütközés kockázatát csökkentse, amit az ütközés utáni kontrollálatlan gépjárműmozgás okozhat.

Az MCB a következő feltételek egyidejű bekövetkezésekor aktiválódik:

- Gépjármű ütközés, melynek során a légzsákok felfúvódnak;
- A gépjármű sebessége alacsonyabb, mint 60 km/h;
- A kormánykerék 180 °-ot nem meghaladó mértékben van elfordítva;
- Az SCS hibamentes.

Ha a járművezető a gyorsítópedált erősen lenyomja az MCB aktiválódását követően, a rendszer befejezi a fékezést.

Megjegyzés: Az MCB funkció nem képes minden ütközés esetén lelassítani a gépjárművet, mert az ütközés üzemképtelenné tehet bizonyos alkatrészeket, ami hatással van a funkció működésére.

Energiakezelés*

Ez a gépjármű benzinmotorral, hibrid hajtásrendszerrel, üzemanyagtartállyal és nagyfeszültségű akkumulátorcsomaggal felszerelt.

A különböző menetkombinációk a különböző vezetési feltételeken alapulnak.

Ha a gépjármű tisztán elektromos üzemmódban közlekedik a hibrid hajtásrendszert használva, az információs központ EV visszajelző zölden világít.

Ha a motornak be kell indulnia, a HEV visszajelző zölden világít az információs központon.

Energia-visszanyerés*

Az energia-visszanyerés okozta lassulás NEM helyettesíti a biztonságos fékezést. A járművezetőnek MINDIG készen kell állnia, hogy a biztonságos közlekedés érdekében fékezzen.

Amikor a gépjármű fékez, vagy motorfékkel halad, aktiválódik az energia-visszanyerés funkció, és a motor a gépjármű kinetikus energiájának egy részét a nagyfeszültségű akkumulátorcsomagban tárolt elektromos energiává alakítja.

Bizonyos feltételek mellett az energiát nem lehet visszanyerni, vagy csak korlátozottan:

- N fokozatban van a gépjármű (Menet közben ne válassza ki az N fokozatot);
- Nyomatékszabályzó rendszerek beavatkozása közben (SCS vagy kipörgésgátló művelete);
- A nagyfeszültségű akkumulátorcsomag feltöltött állapotban van;
- A nagyfeszültségű akkumulátorcsomag hőmérséklete túl magas vagy túl alacsony.

Energia-visszanyerés szintje:

Magas
Magas szint: A lehető legnagyobb energia-visszanyerés működik, a gépjármű rövidebb távolságra gurul, erős motorfékhatás érződik.

Közepes
Közepes szint: Közepes szintű energia-visszanyerés történik.

Alacsony
Alacsony szint: Minimális energia-visszanyerés működik, a gépjármű hosszabb távolságra gurul, nem érződik motorfékhatás.

Az energia-visszanyerés szintje a szórakoztatóközpont kijelzőjén választható.

Megjegyzés: Alacsony tapadású útfelületekhez (pl. jeges utak) az Alacsony vagy Közepes szintet javasoljuk.

Start-stop intelligens üzemanyagtakarékos rendszer*

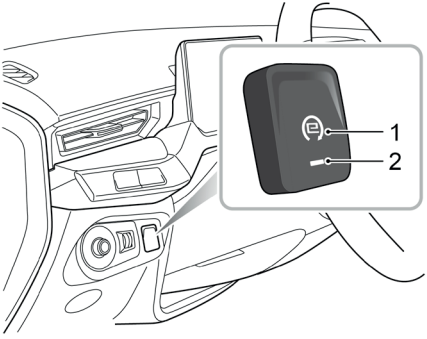

1 Start/stop rendszer kapcsoló

2 Start/stop rendszer kapcsoló visszajelző

A Start-stop intelligens üzemanyagtakarékos rendszer lehetővé teszi a motor számára, hogy automatikusan elinduljon vagy leálljon várakozási helyzetekben (például közlekedési lámpáknál történő várakozáskor), ami segít az üzemanyag-gazdálkodásban és lehetővé teszi a gépjármű biztonságos és megbízható indulását és leállását.

Miután a START/STOP kapcsolót ON pozícióba teszi, a Start-Stop intelligens üzemanyagtakarékos rendszer automatikusan engedélyezett állapotba kerül . Ha a start/stop rendszer kapcsolóját (1) megnyomja, a Start-stop intelligens üzemanyagtakarékos rendszert kikapcsolja, és a visszajelző lámpa (2) kialszik. Kikapcsolt állapotban nyomja meg a start/stop rendszer kapcsolóját (1) és a Start-stop intelligens üzemanyagtakarékos rendszer bekapcsol, a visszajelző lámpa (2) pedig világítani fog.

Megjegyzés: Ha a gépjármű mély vízen keresztül halad, kérjük, nyomja meg a Start/stop rendszer kapcsolót (1) a Start-stop intelligens üzemanyagtakarékos rendszer kikapcsolásához.

Automata motorleállítás

Noha a motor nem üzemel egy automatikus leállás után, a gépjármű aktív marad, ezért a következő helyzetek veszélyesek lehetnek:

1 A gépjárművet elhagyja, amíg a biztonsági öv be van kapcsolva, vagy biztonsági öv-helyettesítő kapcsoló van bekapcsolva.

2 Automata tengelykapcsolóval rendelkező gépjárművek: A járművezető elhagyja a gépjárművet, miközben a fokozatválasztó Előremenet (D) fokozatban van.

3 Benyúl a motortérbe.

4 Megtankolja a gépjárművet. (Még ha a motor le is állt, a kulcsot ki kell venni a tankolás idejére.)

Ha a Start-stop intelligens üzemanyagtakarékos rendszer be van kapcsolva, a motor automatikusan leáll a járművezető következő tevékenységei, és a gépjármű megállása utáni következő állapotok esetén, és a Start-stop intelligens üzemanyagtakarékos rendszer visszajelző az információs központon ■ világítani kezd:

- Ha a fokozatválasztó a D fokozatban van és a fékpedált lenyomja, a motor automatikus leállása esetén automatikusan a P/N fokozat aktiválódik és a fékpedál felengedése után a gépjármű továbbra is automatikus leállási állapotban marad.
- A gépjármű menetüzemmódja az információs központon normál üzemmódot mutat és a gépjármű sebessége parkolás előtt több mint 10 km/h (kézi sebességváltó esetén: 5 km/h.)
- Miután a sebesség 10 km/h alá csökkent, nincs jelentősebb kormánymozdulat.
- A járművezető biztonsági öve rögzítve van és a vezetőoldali ajtó, valamint a motorháztető be van csukva.

A Start-stop intelligens üzemanyagtakarékos rendszer kikapcsol és a motor nem áll le automatikusan a következő helyzetekben:

- Ha az adaptív sebességtartó automatika aktív.
- A fél-automatikus parkolás rendszer aktív.
- A hűtőfolyadék hőmérséklete az előre beállított érték alatt van.
- Az elülső jégtelenítés be van kapcsolva.
- A légkondicionálás komfortérzete az optimális tartományon kívül esik.
- Az akkumulátor töltöttsége alacsony, vagy a hőmérséklete az optimális üzemi hőmérséklet-tartományon kívül esik.
- A fékrendszer vákuumrásegítése egy előre beállított érték alá esik.
- Az indítómotor hőmérséklete az előre beállított érték felett van.
- A gépjármű hátramenet fokozatban van, vagy megállás előtt a hátramenet fokozat lett kiválasztva.
- Nagy tengerszint feletti magasságban.
- Emelkedőn.

Automata motorindítás

Miután a gépjármű megállt, a motor automatikusan elindul a járművezető következő tevékenységei esetén és a Start-stop rendszer visszajelző az információs központon kialszik:

- D fokozatot kiválasztja és a fékpedált felengedi.
- Lenyomja a fék/gyorsítópedált, ha a P/N fokozat került kiválasztásra.
- Ha a gépjármű N fokozatban van, a sebességváltó előremenetbe kapcsol.

Megjegyzés: Ha az EPB rendszer vagy az Auto Hold rendszer aktív, és felengedi a fékpedált D fokozatban a motor nem indul el automatikusan. A motor akkor indul el, ha a járművezető az indulás érdekében a gyorsítópedált lenyomja.

Megjegyzés: Bizonyos helyzetekben az információs központon az üzemzavar figyelmeztetés az automatikus motorindítási folyamat során világít. Ez az indítás közbeni alacsony feszültség miatt van, nem valódi indítási üzemzavart jelez. Ha az üzemzavar figyelmeztetés a motor indulása után hosszabb idő elteltével is világít, keressen fel egy helyi MG márkaszervizt.

A motor automatikusan elindul a gépjármű igényei alapján az automatikus megállás után:

- A fél-automatikus parkolás rendszer aktív.
- Az elülső szélvédő jégtelenítés/páramentesítés funkciót bekapcsolja.
- A légkondicionálót bekapcsolja és a gépjármű belső hőmérséklete nem éri el a beállított értéket.
- Az akkumulátor töltöttsége az előre beállított érték alatt van.
- A gépjárművet sebessége meghaladja a határértéket, például, a gépjármű lejtőn csúszik.
- A fékrendszer vákuumrásegítése egy előre beállított érték alá esik.
- A Start/stop rendszer kapcsolót (1) megnyomja.

A következő esetekben a motor automatikus leállása után csak manuálisan lehet újraindítani, és ekkor a Start-stop rendszer visszajelző az információs központon kialszik:

- A járművezető kikapcsolja a biztonsági övét.
- A vezetőoldali ajtót kinyitják.
- A motorháztetőt kinyitják.

Ha az akkumulátor töltöttsége alacsony, hirtelen motorleállás esetén az automatikus motorindítás sikertelen lehet, kérjük, tekintse meg a „Indítás nem válaszol, kritikus töltésvesztés” részt.

Akkumulátor

Az akkumulátor töltése/merítése esetén, vagy ha a gépjárművet külső energiaforrás vagy másik gépjármű segítségével indították el, a negatív kábelt egy karosszéria földelési ponthoz kell csatlakoztatni, nem az akkumulátor negatív sarujához. Ez ellenkező esetben hibás akkumulátor-töltöttség számításhoz vezethet, ami befolyásolja az automatikus motorindítást.

NE válassza le az akkumulátor érzékelőt, hacsak nem mindenképpen szükséges. Ez ellenkező esetben hibás akkumulátor-töltöttség számításhoz vezethet, ami befolyásolja az automatikus motorindítást.

A következő útmutató figyelmen kívül hagyása kihat az akkumulátor teljesítményre és a Start-stop intelligens üzemanyagtakarékos rendszer működésére:

1 A Start-stop intelligens üzemanyagtakarékos rendszerrel rendelkező gépjárművek esetén az akkumulátor negatív sarujának visszacsatolása után legalább 4 órán át hagyni kell az akkumulátort. Ezen idő letelte előtt a motor automatikus Start/Stop funkciója kikapcsolásra kerül.

2 Ha az akkumulátort cserélni kell, MINDIG azonos típusú és műszaki tartalmú akkumulátort használjon. Ellenkező esetben ez hatással lehet az automatikus Start/Stop funkcióra.

Start-stop intelligens üzemanyagtakarékos rendszer üzemzavar

A Start-stop intelligens üzemanyagtakarékos rendszer üzemzavara esetén keressen fel egy helyi MG Márkaszervizt.

Ha egyéb üzemzavar figyelmeztető visszajelzők világítanak, például a motor, tengelykapcsoló, SCS üzemzavar figyelmeztető, a Start-stop intelligens üzemanyagtakarékos rendszer működése is leállhat. Javításért keresse MG márkaszervizét.

Indítás nem válaszol, kritikus töltésvesztés

Az akkumulátor kritikus töltésvesztése esetén előfordulhat, hogy az automatikus motorindítás és a kulccsal történő indítás nem lehetséges. Ebben az esetben a motort külső energiaforrás segítségével kell elindítani; ennek lépéseihez tekintse meg a „Vészhelyzeti indítás” részt a „Vészhelyzet esetén” fejezetben.

Megjegyzés: Tilos az indítókábelt az akkumulátor negatív sarujához csatlakoztatni! Ez ellenkező esetben hibás akkumulátor-töltöttség számításhoz vezethet, ami befolyásolja az automatikus motorindítást.

Biztonságos elindulás

Biztonsági öv *136*
SRS légzsák (kiegészítő visszatartó rendszer) *147*
Gyermekbiztonsági rendszerek *160*
Gyermekzárak *171*
Karosszéria stabilizáló rendszerek *172*
Blokkolásgátló fékrendszer (ABS) *173*
Elektronikus rögzítőfék *174*
Kiegészítő fékrendszer *177*
*Auto Hold (Automatikus megtartás)** *178*
Visszagurulás-gátló (HHC) *181*
Aktív borulásvédelmi rendszer (ARP) *183*
*Vészfékezésre figyelmeztető lámpa (HAZ)** *184*
*Gyalogosfigyelmeztető rendszer** *185*
*Abroncsnyomás-felügyelet (TPMS)** *186*

Biztonsági öv

Nagyon fontos minden biztonsági öv megfelelő viselése. Mindig ellenőrizze, hogy az összes utas viseli-e a biztonsági övet. NE szállítson olyan utast, aki nem tud megfelelően rögzített biztonsági övet viselni. A nem megfelelően rögzített biztonsági övek súlyos sérülést vagy halált okozhatnak egy ütközéskor.

A légzsákok nem helyettesítik a biztonsági öveket. A légzsákok csak kiegészítő támogatást adnak az aktiválódásuk során és nem minden közlekedési baleset aktiválja azokat. A légzsákok aktiválódásától függetlenül, a biztonsági övek a súlyos sérülések, vagy a halál kockázatát csökkentik baleset során. Ezért, a biztonsági öveket megfelelően kell viselni.

SOHA ne kapcsolja ki a biztonsági övet menet közben, súlyos sérülés, vagy halál következhet be egy baleset vagy vészfékezés során.

Soha ne kapcsolja be a biztonsági övet, vagy használjon övcsat-helyettesítést, ha a járművezetői ülés üres, vagy ha kiszáll a gépjárműből.

Ez a gépjármű biztonsági övre figyelmeztető jelzéssel felszerelt, amely figyelmezteti a biztonsági öv bekapcsolására.

Menet közben a biztonsági öveket be kell kapcsolni, ez azért van mert:

- Soha nem lehet megjósolni, hogy ütközéses baleset résztvevője lesz-e és az milyen súlyos lehet.
- Sok ütközéses balesetben a biztonsági övvel megfelelően rögzített utasok védve vannak, míg a biztonsági öv nélkül utazó utasok súlyos sérülést, vagy halált szenvednek. Ezért minden utas megfelelően viselje a biztonsági övet, még rövidtávú utazás során is.

A biztonsági övek által nyújtott védelem

Megjegyzés: A hátsó ülésen utazók számára is ugyanilyen fontosságú a megfelelően rögzített biztonsági öv viselése. Azok az utasok, akiknek nem megfelelően rögzített a biztonsági öve, egy baleset során előre repülnek és veszélyeztetik saját magukat, illetve a járművezetőt és a többi utast.

Ha a gépjármű mozgásban van, a benne helyet foglalók sebessége megegyezik a gépjármű sebességével.

Egy frontális ütközés, vagy vészfékezés esetén a gépjármű megállhat, de a benne helyet foglalók tovább haladhatnak, amíg egy álló akadálynak nem ütköznek. Ez az akadály lehet a kormánykerék, a műszerfal, a szélvédő vagy az elülső ülések.

Egy megfelelően rögzített biztonsági öv a sérülés kockázatát lecsökkenti. Ha a biztonsági öv megfelelően van rögzítve, ütközéskor, vagy vészfékezéskor automatikusan zárolódik, lecsökkentve ezzel az utas sebességét a gépjárművel együtt, megakadályozva ezzel a kontrollálatlan mozgást, amely a járművezető és az utasok súlyos sérülését okozhatja.

Biztonsági öv viselése

A nem megfelelően viselt biztonsági övek sérülést vagy halált okozhatnak baleset esetén. A biztonsági övek egy személyre vannak tervezve, NE ossza meg a biztonsági övet mással.

NE tekerje körbe a biztonsági övet, ha csecsemőt vagy gyermeket tart a karjaiban.

Vegyen le minden nehéz kabátot vagy ruházatot, amikor biztonsági övet visel. Ennek elmulasztása a biztonsági öv nyújtotta védelmet befolyásolhatja.

Ne tekerje át a biztonsági övet kemény vagy éles tárgyakon, például tollakon, szemüvegen vagy kulcsokon.

A biztonsági öv nem működik megfelelően, ha az ülések túlságosan hátra vannak döntve. NE közlekedjen, ha az ülések túlságosan hátra vannak döntve.

A gépjárművébe szerelt biztonsági öveket normál testalkatú felnőttekre tervezték. A kézikönyv ezen része a felnőttek általi használatot mutatja be. Minden biztonsági öv 3 pontos, csípő- és vállövvel rendelkező biztonsági öv.

A hatékony védelem fenntartása érdekében az utasoknak a megfelelő haladási irányban kell ülniük, lábaikat maguk előtt a padlóra helyezve, függőleges testhelyzetben (túlzott hátradőlés nélkül), a biztonsági övet megfelelően becsatolva.

Biztonsági öv rögzítése

Kérjük, kövesse az alábbi útmutatót a biztonsági öv megfelelő rögzítéséhez.

1 Állítsa be helyesen az ülést.

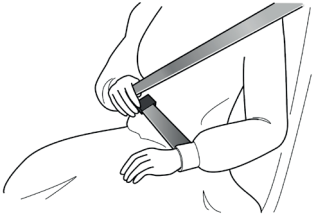

2 Fogja meg a fémnyelvet, húzza ki egyenletesen a biztonsági övet a válla felett és a mellkasa előtt. Ügyeljen arra, hogy ne tekeredjen meg az öv.

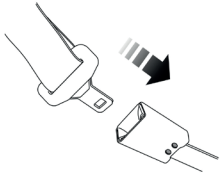

3 Illessze be a fémnyelvet a csatba, amíg egy kattanást nem hall, ami jelzi, hogy az öv megfelelően záródott.

4 Húzza meg az öv átlósan haladó részét, ha laza.

5 A biztonsági öv kiengedéséhez nyomja meg a piros gombot a csaton. A biztonsági öv automatikusan visszahúzódik az eredeti helyére.

A biztonsági öv megfelelő elvezetése

Győződjön meg arról, hogy a biztonsági öv megfelelően helyezkedik el a testen, SOHA ne húzza át a nyakon vagy a hasi tájékon keresztül és SOHA ne próbálja a biztonsági övet átfűzni a háta mögött vagy a karjai alatt.

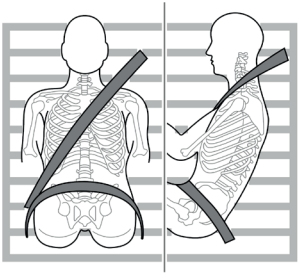

A biztonsági övek viselésekor a csípőnél lévő rész minél alacsonyabban helyezze el a csípőjén, soha ne a hasi tájékon. Ütközés esetén a csípőnél lévő övrész erőt fejt ki a csípőre és a csípőrész alatt kicsúszás kockázatát csökkenti. Ha a csípőrész alatt kicsúszik, az öv a hasi tájékra fejt ki erőt, ami súlyos, vagy halálos sérülést okozhat. Az öv átlós része a váll és a mellkas közepét kell, hogy keresztezze. Vészfékezéskor vagy ütközés esetén az öv átlós része zárolódik.

Annak érdekében, hogy a biztonsági övek mindenkori maximális biztonságot nyújtsanak, legyen az öv lapos, ne legyen laza és teljesen érintkezzen a testével.

Biztonsági öv használata várandósság során

A megfelelően elhelyezkedő biztonsági övek viselése védelmet nyújt mind az anyának, mind a magzatnak ütközés vagy vészfékezés során. A biztonsági öv átlós része a szokásos módon a mellkas előtt kell, hogy haladjon, a csípő része pedig a has alatt, alacsonyan, a csípőcsontra feküdve. SOHA ne helyezze az övet a hasra vagy föléje. További részletekért kérjük, forduljon orvosához.

Biztonsági övek és fogyatékosság

Törvényi előírás, hogy minden utasnak viselnie kell a biztonsági övet, amibe a fogyatékkal élők is beletartoznak.

A fogyatékosság függvényében további részletekért kérjük, forduljon orvosához.

Gyermekek és a biztonsági öv

Csak a gyermek korának, magasságának és súlyának megfelelő gyermekbiztonsági rendszer használható.

Biztonsági okokból a gyermekeknek a hátsó üléshez rögzített gyermekbiztonsági eszközben kell utazniuk.

Csecsemők

Csak a gyermek korának, magasságának és súlyának megfelelő gyermekbiztonsági rendszer használható.

SOHA ne tartson gyermeket vagy csecsemőt a karjában menet közben. Ütközéses balesetkor a gyermek súlya olyan nagy erőt fejt ki, hogy nem lesz képes megtartani a gyermeket. A gyermek előrerepül és súlyos sérüléseket, vagy halált szenved.

A gépjárművébe szerelt biztonsági öveket felnőttekre tervezték, gyermekek számára nem megfelelőek. Baleset vagy ütközés esetén a gyermekek nem lesznek biztonságban, halált vagy súlyos sérülést szenvedhetnek.

A csecsemőkhöz mindig megfelelő gyermekbiztonsági eszközt KELL használni. A megfelelő ülés kiválasztásakor vegye figyelembe a gyermekülésgyártó iránymutatásait. Beszereléskor kövesse a gyártó útmutatóját. További részletekért nézze meg a „Gyermekbiztonsági rendszerek” részt ebben a fejezetben.

Idősebb gyerekek

SOHA ne ossza meg a biztonsági övet több gyermek között. Baleset vagy ütközés esetén a gyermekek nem lesznek biztonságban. Halált vagy súlyos sérülést szenvedhetnek.

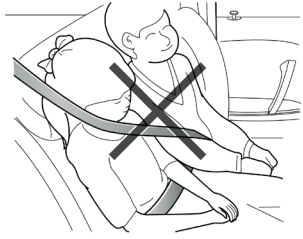

Ahogy a gyermekek nőnek és idősebbek/nagyobbak lesznek, elérnek abba a korba, hogy már nem lesz szükségük gyermekülésre. Ekkortól használniuk kell a gépjármű normál biztonsági övét. Győződjön meg arról, hogy a biztonsági öv megfelelően helyezkedik el a gyermek testén.

Amikor a biztonsági övet gyermeknél rögzíti, mindig ellenőrizze a megfelelő elhelyezést. Igazítsa a biztonsági öv magasságát úgy, hogy a vállon áthaladó övrész távol legyen a gyermek

arcától és nyakától. Helyezze a csípőrészt a csípőn keresztül a lehető legalacsonyabban és húzza meg kellőképpen. A megfelelő pozicionálás azt jelenti, hogy a biztonsági öv a gyermek testének legerősebb részére tudja átadni a kifejtett erőt egy baleset során.

Ha a vállon áthaladó övrész túl közel van a gyermek arcához vagy nyakához, szükség lehet egy gyerekülés-magasító használatára (mindig ügyeljen rá, hogy megfeleljen a hatályos törvényeknek és szabványoknak).

Biztonsági öv előfeszítő

A biztonsági öv előfeszítő csak egyszer aktiválódik. Ezt követően KI KELL CSERÉLNI. Ennek elmulasztása a gépjármű biztonsági rendszerének hatékonyságát csökkenti.

Ha az előfeszítők aktiválódtak, a biztonsági övek tovább működnek biztonsági elemként, és kötelező viselni, ha a gépjármű működőképes állapotban marad. A biztonsági öv előfeszítőket minél hamarabb ki kell cserélni egy MG márkaszervizben.

A gépjármű biztonsági öv előfeszítőkkel van felszerelve. Ezek azt a célt szolgálják, hogy visszahúzzák a biztonsági övet és súlyos ütközés esetén a légzsákokkal egyidőben működnek. Azt a célt szolgálják, hogy visszahúzzák a biztonsági övet és „rögzítsék” az ülésen helyet foglaló személyt.

Az információs központon a légzsák figyelmeztető jelzés a biztonsági öv előfeszítők esetleges üzemzavarára hívják fel a járművezető figyelmét. (lásd „Figyelmeztető lámpák és visszajelzők” a „Információs központ” fejezetben).

A biztonsági öv előfeszítő csak egyszer aktiválódik. Az aktiválást követően ki kell cserélni. Ez a többi SRS alkatrész cseréjét is jelentheti. Kérjük tekintse meg a „Légzsákok javítása és cseréje” részt.

FONTOS

- A biztonsági öv előfeszítője nem aktiválódik kisebb hatásra.
- Az előfeszítők eltávolítását vagy cseréjét a gyártó által képzett szakembereknek kell elvégezniük.
- Az első forgalomba helyezést (vagy a biztonsági öv előfesztő cseréjének dátumát) követő 10 év után néhány elemet cserélni kell. A munka befejeztét követően Szervizkönyv megfelelő oldalát alá kell írni és bélyegzővel ellátni.

Biztonsági övek ellenőrzése, karbantartása és cseréje

Biztonsági öv ellenőrzése

Szakadt, elhasználódott vagy rojtos biztonsági övek nem működnek megfelelően egy ütközés során. Amennyiben bármilyen sérülésre utaló jel látható, azonnal cserélje ki az övet.

Mindig bizonyosodjon meg arról, hogy az övcsat piros kioldó gombja felfelé mutat, ami könnyebb kikapcsolást biztosít vészhelyzet esetén.

Kérjük, kövesse az alábbi útmutatót a biztonsági öv figyelmeztető jelzés, a biztonsági öv, a fémnyelv, a csat, a visszahúzó és a rögzítő eszköz rendszeres ellenőrzéséhez:

- Illessze a biztonsági öv fémnyelvét az adott oldali csatba, és húzza meg gyors mozdulattal a biztonsági öv szíját a csat közelében, hogy ellenőrizze az övcsat zárolását.
- A fémnyelvet tartva gyors mozdulattal húzza meg a biztonsági övet, hogy ellenőrizze, a biztonsági öv orsója automatikusan zárolódik-e, megakadályozva a szíj kihúzódását.
- Teljesen húzza ki a biztonsági övet és szemrevételezéssel ellenőrizze, lát-e rajta csavarodást, rojtosodást, szakadást vagy elhasználódott részeket.

- Teljesen húzza ki a biztonsági övet és lassan engedje vissza a folyamatos és egyenletes működés ellenőrzéséhez.
- Szemrevételezéssel ellenőrizze a biztonsági övet hiányzó vagy törött elemek, illetve olyan elemek szempontjából, amelyek a szokásos működést befolyásolhatják.
- Győződjön meg róla, hogy a biztonsági öv figyelmeztető rendszer megfelelően működik.

Amennyiben a biztonsági öv bármelyik fenti tesztje vagy vizsgálata nem teljesül, javításért azonnal keressen fel egy MG márkaszervizt.

Biztonsági öv karbantartás

Ne próbálja meg eltávolítani, beszerelni, módosítani, szétszerelni vagy leselejtezni a biztonsági öveket. Bármilyen szükséges javítást egy MG márkaszervizzel végeztessen. A nem megfelelő kezelés hibás működéshez vezethet.

Ügyeljen arra, hogy semmilyen idegen vagy éles tárgy ne szoruljon a biztonsági öv szerkezetébe. KERÜLJE a biztonsági övkapocs folyadékkal való szennyeződését, mert ez hatással lehet a kapcsolásra.

A biztonsági öveket kizárólag meleg szappanos vízzel tisztítsa. Soha ne használjon oldószert a biztonsági öv tisztítására. Soha ne próbálja meg a biztonsági övet fehéríteni vagy festeni, mert a biztonsági öv súlyosan meggyengülhet. Tisztítás után törölje át egy kendővel és hagyja megszáradni. Soha ne engedje vissza a biztonsági övet teljes száradás előtt. Tartsa a biztonsági öveket tisztán és szárazon.

Ha a visszacsévélőbe szennyeződés kerül, a biztonsági öv visszahúzása lassú lesz. Tiszta és száraz kendővel távolítson el minden szennyeződést.

Biztonsági öv cseréje

Az ütközéses balesetek megrongálhatják a biztonsági öv rendszerét. Előfordulhat, hogy károsodás esetén a biztonsági övek nem tudják megvédeni a használójukat, ami súlyos sérüléshez vagy halálhoz vezethet. Baleset után a biztonsági öveket azonnal ellenőrizni kell és szükség esetén azonnal ki kell cserélni.

Kisebb ütközések után nem feltétlenül szükséges a biztonsági övek cseréje, azonban a biztonsági öv rendszer néhány egyéb részét meg kell vizsgálni. További tanácsért keresse MG márkaszervizét.

Légzsák kiegészítő visszatartó rendszer

Áttekintés

A légzsák SRS kizárólag KIEGÉSZÍTŐ védelmet nyújt egy súlyos frontális ütközés esetén. Nem helyettesíti a biztonsági öv viselésének szükségességét és követelményét.

A légzsákok a biztonsági övekkel együtt optimális védelmet biztosítanak a felnőttek számára, de a csecsemőknek nem. A gépjármű biztonsági öv- és légzsákrendszerét nem csecsemők számára tervezték. A csecsemők számára szükséges védelmet a gyermekbiztonsági rendszerek látják el.

Ahol légzsákok helyezkednek el, figyelmeztető jelzés látható „AIRBAG" felirattal. Általánosságban az SRS a következőkből áll (a részegységek nem teljesen azonosak a modelltől és felszereltségtől függően):

- Elülső légzsákok (a kormánykerék közepén és a kesztyűtartó feletti panelben helyezkedik el)
- Oldalsó légzsákok (a két elülső ülés üléstámlájának külső párnázatában helyezkedik el)*
- Oldalsó függönylégzsákok (a tetőkárpitban helyezkedik el)*

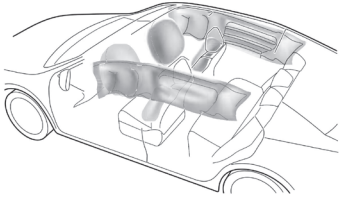

Légzsák figyelmeztetés

A légzsák figyelmeztetés az információs központon található. Ha ez a jelzés világít, vagy nem alszik el menet közben, az SRS rendszer vagy a biztonsági öv hibáját jelzi.

Mielőbb vegye fel a kapcsolatot egy MG márkaszervizzel. Az SRS rendszer vagy a biztonsági övek hibája azt jelentheti, hogy az alkatrészek nem aktiválódnak egy balesetkor.

Légzsák felfúvódása

Az elülső ülések utasai ne helyezzék lábukat, térdüket vagy testük bármely részét az elülső légzsákokra vagy azok közelébe.

A felfúvódó légzsákokból adódó véletlen sérülések esélyének minimalizálása érdekében a biztonsági öveket mindig megfelelően kell viselni. Emellett mind a járművezető, mind az elülső utas ülését az elülső légzsákoktól megfelelő távolságra kell beállítani, hogy a légzsák felfúvódásakor a súlyos, esetenként halálos sérülést elkerüljék. Ha a gépjárműben oldallégzsákok és függönylégzsákok is találhatók, a járművezetőnek és az elülső utasnak is úgy kell ülnie, hogy elegendő távolság legyen a felsőtestük és a gépjármű oldala között. Így biztosítható a maximális védelem az oldallégzsákok/függönylégzsákok felfúvódásakor.

Ha a légzsák felfúvódásakor túl közel tartózkodik a légzsákhoz, archorzsolást vagy egyéb sérüléseket szenvedhet.

A légzsákok felfúvódása esetén a védelem nélküli gyermekek súlyos sérülést vagy halált szenvedhetnek. NE tartson gyermeket a karjában vagy a térdén menet közben. A gyermekeknek az életkoruknak megfelelő biztonsági övet kell viselniük. NE hajoljon ki az ablakon.

Felfúvódás után a légzsákhoz kapcsolódó alkatrészek, mint a kormánykerék, az információs panel és a tetősín mindkét oldala nagyon felforrósodnak. NE érjen hozzá a légzsákhoz kapcsolódó alkatrészekhez a felfúvódás után, mert égési vagy egyéb súlyos sérülést okozhatnak.

NE rúgja vagy üsse meg a légzsákkal kapcsolatos alkatrészeket tartalmazó helyeket, hogy elkerülje a véletlen felfúvódást, ami súlyos sérülést vagy halált okozhat.

Ne helyezzen semmilyen tárgyat a légzsákokra vagy azok közelébe. Befolyásolhatják a légzsák útját vagy szétrepülhetnek és súlyos sérülést okozhatnak a légzsák felfúvódásakor.

Ütközés esetén a légzsákvezérlő egység figyeli az ütközés keltette lassulást vagy gyorsulást, hogy szükséges-e a légzsák aktiválása. A légzsák szinte azonnal, jelentős erővel, erős hang kíséretében felfúvódik.

Súlyos frontális ütközés esetén a teljesen felfúvódott légzsákok a megfelelően viselt biztonsági övekkel korlátozzák a járművezető és elülső utas mozgását, csökkentve a fej- és mellkasi sérülések kockázatát. Oldallégzsákokkal és függönylégzsákkal felszerelt gépjárműben súlyos oldalirányú ütközés esetén a teljesenfelfúvódott légzsák egy levegővel töltött párnát képez az utas és a gépjármű oldala között, hogy csökkentse a test oldalsérüléseinek kockázatát.

Amennyiben az elülső üléseken utazók megfelelő üléspozícióban vannak és a biztonsági öveket megfelelően viselik, a légzsákok kiegészítő védelmet nyújtanak a mellkas és arc számára a gépjármű súlyos frontális ütközése során.

FONTOS

- A légzsákok nem védik meg az utasok alsó testrészeit.
- A légzsákokat nem hátsó ütközésre, kisebb frontális ütközésre vagy a gépjármű felborulására tervezték; erőteljes fékezés hatására sem aktiválódnak.
- A légzsákok felfúvódása és leeresztése nagyon gyorsan történik és nem nyújt védelmet másodlagos ütközés hatásai ellen.
- A légzsák felfúvódásakor finom por szabadul fel. Ez nem üzemzavar jele. Azonban a finom por irritációt okozhat a bőrön; a szemből, minden vágásból és bőrhorzsolásról alaposan le kell öblíteni. A bőr, szem, orr, torok, stb diszkomfortérzete esetén kérjük, keressen fel egy orvost.
- Felfúvódás után az elülső és oldalsó légzsákok azonnal leeresztenek. Ez egy fokozatos tompító hatást biztosít az utas számára és biztosítja, hogy a járművezető előre látását ne akadályozza.

Elülső légzsákok

SOHA ne használjon menetiránynak háttal helyezett gyermekbiztonsági ülést AKTÍV LÉGZSÁKKAL védett ülésen, a GYERMEK HALÁLÁT vagy SÚLYOS SÉRÜLÉSÉT okozhatja. Tekintse meg az „Utasoldali légzsák kikapcsolása” részt.

Az elülső ülések utasai ne helyezzék lábukat, térdüket vagy testük bármely részét az elülső légzsákokra vagy azok közelébe.

Szélsőséges esetekben a nagyon egyenetlen úton való közlekedés a légzsák felfúvódását okozhatja. Különösen körültekintően vezessen egyenetlen útszakaszokon.

Néhány modell esetén az utasoldali légzsák a szórakoztatóközpont kijelzőjén lévő kapcsolón kapcsolható be és ki.

A légzsákokat úgy tervezték, hogy súlyos ütközés esetén fúvódjanak fel. A következő helyzetek aktiválhatják a légzsákot.

- Nagy sebességű frontális ütközés mozdíthatatlan vagy nem deformálható szilárd tárggyal.

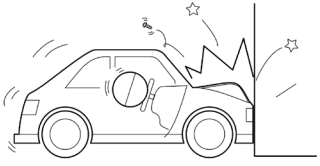

- Súlyos alvázkárodosást okozó körülmények, mint ütközés szegélykővel, padkával, mély árokkal vagy kátyúval.

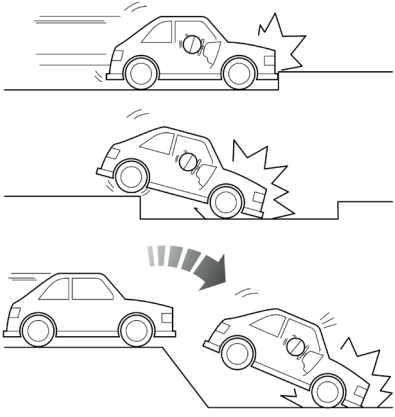

Oldalsó légzsákok és függönylégzsákok*

Az ülések kialakítása és anyaga alapvető fontosságú az oldallégzsákok megfelelő működéséhez. Éppen ezért, NE használjon olyan ülésvédő huzatot, amely befolyásolhatja az oldallégzsák felfúvódását.

Súlyos oldalirányú ütközés esetén az azonos oldali légzsák az üléshuzatból, a függönylégzsákok a tetőkárpitból fúvódnak fel (csak az érintett oldalon). A másik oldal nem aktiválódik. Az alábbi körülmények (vagy hasonlók) okozhatják az oldalsó légzsákok és függönylégzsákok felfúvódását.

- A gépjármű egyik oldala nagy sebességű személygépjárművel ütközik..

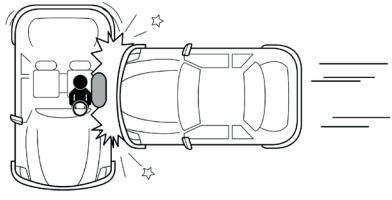

Körülmények, amikor nem fúvódnak fel a légzsákok

A légzsákok felfúvódása nem a gépjármű sebességétől, hanem a tárgytól, amivel a gépjármű ütközik, az ütközés szögétől és az ütközés következtében fellépő sebességváltozástól függ. Ha az ütközés hatóerejét a gépjármű karosszériája elnyeli vagy eloszlik rajta, előfordul, hogy a légzsákok nem fúvódnak fel, ugyanakkor a hatás körülményeitől függően felfúvódhatnak. Ezért a légzsákok felfúvódását nem lehet a gépjármű sérülésének súlyosságára alapozva megítélni.

Elülső légzsákok

Bizonyos körülmények között az elülső légzsákok nem fúvódnak fel. Néhány példa:

- Az ütközési pont nem a gépjármű elejének közepe.
- Az ütközés egy szilárd oszloppal vagy közlekedési tábla oszlopával történt.

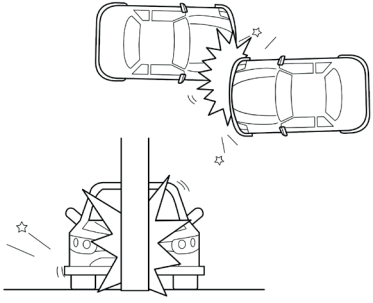

- Az ütközési felület nagy (tehergépjármű hátuljával történő ütközés).
- Frontális ütközés ferdén védőráccsal.

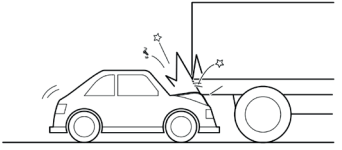

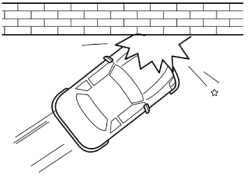

- Az ütközés a gépjármű hátulját vagy oldalát érte.
- A gépjármű felborulása.

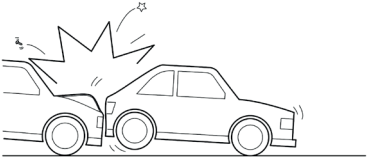

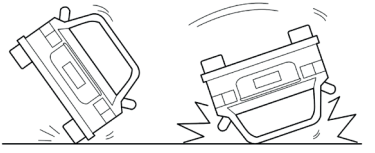

Oldalsó légzsákok és függönylégzsákok*

Bizonyos körülmények között az oldalsó és a függönylégzsákok nem fúvódnak fel. Néhány példa:

- Bizonyos szögben történő oldalütközés.
- Kisebb oldalirányú ütközés, például motorbiciklivel.

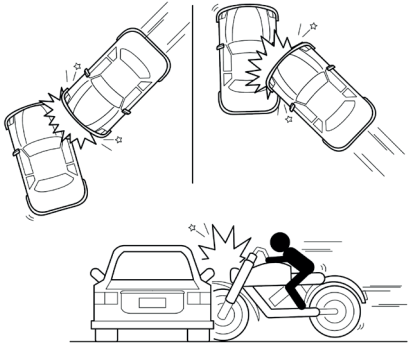

- Olyan oldalsó ütközés, amely nem a gépjármű oldalának közepét éri, hanem túl közel a motortérhez vagy a csomagtérhez.
- Az oldalirányú ütközés a csomagtér területét éri.
- A gépjármű felborulása.

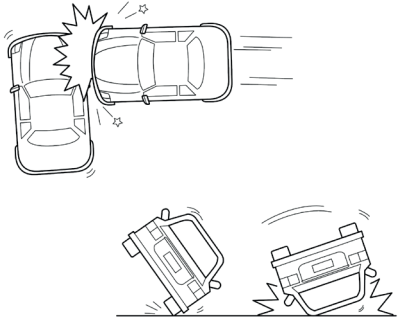

- Frontális ütközés ferdén védőráccsal.
- A ferde irányú ütközés nem elég erőteljes (nem tömör tárggyal történik, mint például lámpaoszloppal vagy sávelválasztó korláttal).

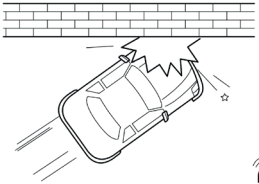

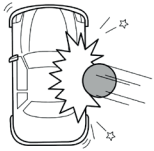

- Az ütközés nem elég erőteljes (másik gépjárművel, akár álló, akár mozgó).
- Az ütközés a gépjármű hátulját érte.

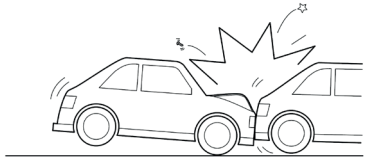

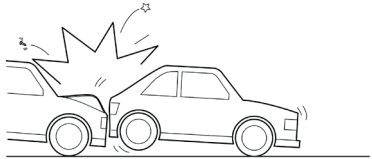

Utasoldali légzsák aktiváló kapcsoló

Ez a kapcsoló használható az elülső utasoldali légzsák kikapcsolására, amennyiben menetiránynak háttal néző gyermekbiztonsági eszköz kerül beszerelésre az elülső utasoldali ülésre.

Ha egy felnőtt foglal helyet az elülső utasoldali ülésen, bizonyosodjon meg arról, hogy az elülső utasoldali légzsák be van kapcsolva.

A légzsák tiltó kapcsoló az intelligens megjelenítés oldalon található. Az utasoldali légzsákokat ezen az oldalon tudja a megfelelő kapcsolóval ki és bekapcsolni.

-

Az utasoldali légzsák kikapcsolt állapota esetén OFF (Ki) visszajelző világít.
-
Az utasoldali légzsák bekapcsolt állapota esetén ON (Be) visszajelző világít egy rövid ideig.

FONTOS
• Ha az OFF és az ON visszajelző egyszerre világít, vagy a visszajelző nincs összhangban az utasoldali légzsák kapcsoló helyzetével, azonnal vegye fel a kapcsolatot egy MG márkaszervizzel.

Légzsákok javítása és cseréje

Az SRS-elemek javítása

NE szerelje vagy módosítsa a légzsákot. Szigorúan tilos a gépjármű szerkezetének vagy a légzsákok vezetékelésének bármilyen megváltoztatása.

Tilos a gépjármű szerkezetének megváltoztatása. Ez befolyásolhatja az SRS rendszer normál működését.

NE hagyja, hogy ezeket a területeket folyadékok átzassák, és NE használjon benzint, mosószert, bútorápoló krémet vagy polírozó anyagot.

Ha víz szennyezi be vagy bejut a légzsákrendszerbe, károsíthatja azt és befolyásolhatja a felfúvódást. Ebben az esetben, még ha nem is következik be ütközés, a légzsák véletlenül felfúvódhat. Azonnal kapcsolja ki a hajtásrendszert és kösse le az akkumulátor kábelét. Ne próbálja elindítani az hajtásrendszert. Azonnal vegye fel a kapcsolatot egy MG márkaszervizzel.

Ha a légzsák figyelmeztető visszajelzés nem világít, vagy nem alszik el, vagy bármilyen sérülés látható a gépjármű elején vagy oldalán, és a légzsákmodul takaró fedelén sérülés látható, azonnal vegye fel a kapcsolatot egy MG márkaszervizzel.

FONTOS

- A légzsákmodul eltávolítását vagy cseréjét az MG márkaszerviznek kell elvégeznie.
- Az első forgalomba helyezést követő 10 év után (vagy a cserelégzsák beszerelési dátumát), néhány elemet cserélni kell egy MG márkaszervizben. A munka befejeztét követően a Szervizkönyv megfelelő oldalát alá kell írni és bélyegzővel ellátni.

Légzsákok javítása és cseréje

Még ha a légzsák nem is fúvódik fel, az ütközés kárt tehet az SRS rendszerben. Előfordulhat, hogy sérülés után a légzsákok nem működnek megfelelően, így egy esetleges későbbi baleset során nem tudják megvédeni Önt és a többi utast, ami súlyos sérülést vagy halált is eredményezhet. Ütközést követően az SRS rendszer megfelelő működésének biztosítása érdekében kérjük, ellenőriztesse és szükség szerint javíttassa meg a légzsákokat egy MG márkaszervizben.

A légzsákokat egyszeri használatra tervezték. Ha egyszer felfúvódtak, az SPS alkatrészeket ki kell cserélni. A csere érdekében kérjük, keresse fel MG márkaszervizét.

A légzsákok leselejtezése

Amikor eladja gépjárművét, győződjön meg arról, hogy az új tulajdonos tudja, hogy a gépjármű légzsákokkal van felszerelve és ismeri az SRS cseréjének dátumát.

Ha a gépjárművet szétbontják, a fel nem fúvódott légzsákok kockázatot hordozhatnak, emiatt leselejtezés előtt ellenőrzött körülmények között aktiválni kell őket erre szakosodott műhelyben vagy egy MG márkaszervizben.

Gyermekbiztonsági rendszerek

Fontos biztonsági útmutató a gyermekbiztonsági rendszerek használatához

12 év alatti gyermekeket a hátsó ülésen ajánlott szállítani. A felnőttekkel összehasonlítva a gyermekek izomzata és csontjai nem fejlődtek ki teljesen, ezért kifejezetten erre a célra tervezett gyermekbiztonsági eszközöket kell használni a gyermekek védelmére. Használjon a gyermek életkorának, magasságának és súlyának megfelelő gyermekbiztonsági eszközt a hátsó ülésen a gyermek védelmére.

Azt javasoljuk, hogy az ENSZ ECE-R44 vagy ECE-R129 szabványának megfelelő gyerekülést szereljenek ebbe a gépjárműbe. A gyermekbiztonsági eszköz kiválasztásakor ellenőrizze a vonatkozó jelzéseket vagy a súlyhatárokra vonatkozó útmutatót és a használatra vonatkozó információkat.

Gyermekbiztonsági eszköz beszerelésekor és használatakor fontos a vonatkozó törvények és rendelkezések, a gyártó által biztosított és a gyermekbiztonsági eszközre ebben a kézikönyvben található útmutatók betartása.

A gyermekbiztonsági eszköz megfelelő használata nagyban csökkenti a gyermek sérülésének kockázatát, vagy annak súlyosságát.

Kérjük, ügyeljen a következőkre gyermekbiztonsági eszköz használatakor:

- Ajánlott, hogy 1,5 m-nél alacsonyabb (vagy 12 évesnél fiatalabb) gyermekek a megfelelő gyermekbiztonsági eszközt használják; ne használják a hagyományos biztonsági övet, ellenkező esetben ez hasi, illetve nyaki sérülést okozhat.
- Soha ne engedje védelem nélkül utazni a gyermekét. A gyermekbiztonsági eszköz nem helyettesíti a figyelmet a benne ülő gyermekre.
- Egy gyermekbiztonsági eszközben csak egy gyermek szállítható.
- NE vegye ölbe vagy tartsa a karjában a gyermeket utazás közben.
- A megfelelő gyermekbiztonsági eszköz védelmet nyújt gyermekének.
- Előfordulhat, hogy a menetiránynak háttal beszerelhető gyermekbiztonsági eszköz hátsó ülésre való beszerelése előtt a megfelelő oldali elülső ülést előre kell mozdítani.
- Ha előrefelé néző gyermekbiztonsági eszközt szerel a hátsó ülésre, előfordulhat, hogy az ülés fejtámláját igazítania kell.

- Soha ne engedje gyermekét felállni vagy térdelni az ülésen menet közben, ellenkező esetben a gyermek kieshet, ami saját vagy mások sérüléséhez, vagy halálához vezethet baleset esetén.
- Ha a gyermek előredől menet közben, vagy a testhelyzete nem megfelelő, baleset esetén megnövekszik a sérülés kockázata.
- A biztonsági övek használatának módja nagy befolyással van a biztonsági övek maximális védelmére. Követni kell a gyermekbiztonsági eszköz gyártójának útmutatóját a biztonsági övekre vonatkozó megfelelő használatra. Ha a biztonsági övek nincsenek megfelelően bekapcsolva, kisebb balesetek is sérüléshez vezethetnek.
- A nem megfelelően rögzített gyermekbiztonsági eszközök baleset esetén vagy vészfékezéskor elmozdulhatnak és a többi utas sérülését okozhatják. Ennek megakadályozása céljából, még ha nem is utazik csecsemő vagy gyermek a gyermekbiztonsági eszközben, megfelelően és biztonságosan kell azt rögzíteni a gépjárműben.

Figyelmeztetések és útmutató a gyermekbiztonsági eszközök elülső utasoldali ülésen történő használatához

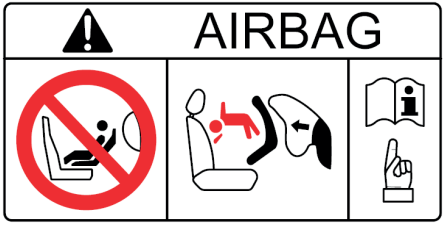

SOHA ne használjon előre néző gyermekbiztonsági ülést az elülső utasülésen bekapcsolt elülső utasoldali légzsákkal, a GYERMEK HALÁLÁT vagy SÚLYOS SÉRÜLÉSÉT okozhatja.

Egy gyermekbiztonsági eszközt használjon gyermekenként.

Abban az esetben, ha menetiránynak háttal beszerelhető gyermekbiztonsági eszközt kell az elülső utasülésre szerelni, a szórakoztatóközpont kijelzőjén kapcsolja ki az elülső utasoldali légzsákot; ellenkező esetben súlyos sérülés vagy halál következhet be.

Mihelyt a gyermekbiztonsági eszközt eltávolítják az elülső utasülésről, a szórakoztatóközpont kijelzőjén kapcsolja vissza az utasoldali elülső légzsákot.

Amikor az elülső utasoldali ülésre szerel gyermekbiztonsági eszközt, mozgassa az elülső utasoldali ülést a lehető leghátrább.

Kérjük, körültekintően tanulmányozza a napellenzőn található biztonsági figyelmeztető címkét. Biztonsági okokból a gyermekbiztonsági eszközt mindig a hátsó ülésre szerelje. A fenti figyelmeztetéseket mindig tartsa be abban a különleges helyzetben, ha az elülső utasoldali ülésre kell szerelni a gyermekbiztonsági rendszert.

Ha az elülső utasoldali ülésre kell szerelni a gyermekbiztonsági rendszert, kérjük, kövesse az alábbi útmutatást.

FONTOS

- Az elülső utasoldali ülést állítsa a lehető leghátrább és legmagasabbra, hogy a lehető legtávolabb helyezkedjen el a gyermekbiztonsági eszköz az elülső utasoldali légzsáktól.
- Állítsa a háttámlát függőleges pozícióba.
- Állítsa be a biztonsági öv magasságát úgy, hogy a biztonsági öv vonala a gyermeküléssel együtt természetes vonalat kövessen túlzott eltérések nélkül. A menetiránynak háttal beszerelt gyermeküléseknél a legalacsonyabb övmagasságot válassza.
- Csak olyan gyermekülést használjon, amelynek a gyermekülés gyártója elülső utasoldali ülésen való használatát támogatja elülső és oldalsó légzsák esetén is.

A gyermekek biztonsága és az oldalsó légzsákok

Ne engedje a gyermekeket olyan területekre, ahol az oldalsó légzsákok felfúvódhatnak, mert fennáll a súlyos sérülés veszélye.

Csak a gyermek korának, magasságának és súlyának megfelelő gyermekbiztonsági rendszert használja és rögzítse stabilan a gépjárműbe.

NE helyezzen semmit olyan helyekre, ahol az oldalsó légzsákok felfúvódhatnak, mert fennáll a súlyos sérülés veszélye.

Oldalsó ütközés esetén az oldalsó légzsákok jobb védelmet nyújthatnak az utasoknak. A légzsák aktiválódásakor azonban nagyon erős tágulási erő keletkezik, ezért amennyiben az utas ülésiránya nem megfelelő, a légzsák vagy az oldalsó légzsák felfúvódásának útjában lévő tárgyak sérülést okozhatnak.

Éppen ezért, a legjobb védelmet akkor fogja nyújtani, ha a megfelelő gyermekbiztonsági eszközt használja, amelybe megfelelően rögzíti a gyermeket a hátsó ülésen, miközben ügyel a gyermek megfelelő üléspozíciójára, és elegendő tér van a gyermek és az oldallégzsák között, így a légzsák akadály nélkül képes felfúvódni baleset esetén.

Gyermekbiztonsági rendszerek beszerelése

Hárompontos biztonsági öv segítségével

SOHA ne használjon menetiránnak háttal néző gyermekbiztonsági ülést az elülső utasülésen bekapcsolt elülső utasoldali légzsákkal, súlyos sérülést vagy halált okozhat.

A gyermekbiztonsági eszköz a hátsó ülésre a hárompontos biztonsági övvel rögzíthető.

ISOFIX/i-Size segítségével

FIGYELMEZTETÉS
A hátsó ülésben lévő ISOFIX/i-Size rögzítők csak ISOFIX/i-Size rendszerekkel használhatók.

FIGYELMEZTETÉS
A gyermekbiztonsági eszköz rögzítőjét csak a megfelelően rögzített gyermekbiztonsági eszköz súlyára tervezték. Tilos felnőtt biztonsági övekhez, hevederekhez vagy bármilyen tárgy vagy felszerelés gépjárműben történő rögzítésére használni.

A gépjármű hátsó ülései mindkét oldalon rendelkeznek ISOFIX/i-Size csatlakoztatással (az alábbi ábrán nyíllal jelölve), az ISOFIX/i-Size gyermekbiztonsági eszközökhöz kapcsolódóan. Bármilyen gyermekbiztonsági eszköz beszerelésekor vagy eltávolításakor mindig kövesse a gyártó útmutatásait.

- Illessze be a kúpos műanyag tokot az ISOFIX/i-Size rögzítőhöz az ülőpárna és a háttámla közé.
- Nyomja a gyermekbiztonsági eszköz ISOFIX/i-Size csatlakozóját a már csatolt kúpos műanyag tokba, és rögzítse az ISOFIX/i-Size rögzítőben.

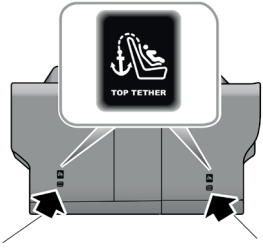

- A felső rögzítőöv (nyíllal jelezve a fenti ábrán) a gyermekbiztonsági eszköz kiegészítő rögzítéséhez a hátsó ülés háttámláján található. A gyermekbiztonsági eszköz felső rögzítőövét a hátsó ülés fejtámlájának rúdjai között kell átvezetni, a dupla rögzítőövét pedig a hátsó ülés fejtámlájának két oldalát kerülje meg.

Megjegyzés: Ha az üléshez rögzíthető, általánosan jóváhagyott gyermekbiztonsági eszközt használ, a felső rögzítőöv kötelezően használandó.

- Beszerelés után közepes erővel húzza vagy rázza meg a gyermekbiztonsági eszközt a megfelelő rögzítettség ellenőrzéséhez.

A gyermekbiztonsági rendszerek csoportjai és rögzítésükre jóváhagyott helyek

Csak gyermekekre tervezett és jóváhagyott gyermekbiztonsági eszközök engedélyezettek. Az 1,5 m-nél magasabb gyermekek használhatják közvetlenül a gépjármű biztonsági öveit. A gyermekbiztonsági eszközöknek a vonatkozó szabályozásnak és szabványoknak meg kell felelniük, mint az EU ECE-R44 és ECE-R129 szabványai.

Ajánlott gyermekbiztonsági rendszerek

Az ECE-R129 besorolás a gyermek magasságán alapszik.

Gyermek mérete	Ajánlás
40 – 83 cm	Maxi Cosi Pebble 360
76 – 105 cm	Britax Römer TriFix²i-Size
100 – 150 cm	Britax Kidfix i-Size*
**** A legjobb védelem érdekében ajánlott ezt a gyermekbiztonsági eszközt használni a beépített háttámlával. Ügyeljen arra, hogy a biztonsági övet a Secure Guardon és az XP Padon keresztül kapcsolja be. Használja az oldalsó távtartókat, amelyek használat közben a legszélesebbre legyenek nyitva.***	

Az ECE-R44 besorolás a gyermek súlyán alapszik.

Súlycsoport	Gyermek súlya	Ajánlás
III csoport	22 to 36kg	Graco Booster Basic

Megfelelő ülések a gyermekbiztonsági eszköz rögzítésére

	Ülésirány					
Ülésirány	Vezető	Elülső Utas[1]		2. sor Bal	2.sor Középen	2. sor Jobb
		Elülső Utasoldali légzsák aktiválva	Elülső Utasoldali légzsák kikapcsolva*			
Ülésirány az általános biztonsági övbekötésnek megfelelő (igen/nem)	Nem	Előre néző csak	Igen	Igen	Igen	Igen
i-Size ülésirány (igen/nem)	Nem	Nem	Nem	Igen	Nem	Igen
Ülésirány az oldalsó rögzítésnek megfelel (L1/L2)	Nem	Nem	Nem	Nem	Nem	Nem
Legnagyobb menetiránynak háttal néző rögzítés (R1/R2x/R2/R3)	Nem	Nem	Nem	R3	Nem	R3

	Ülésirány					
Ülésirány	Vezető	Elülső Utas[1]		2. sor Bal	2.sor Középen	2. sor Jobb
		Elülső Utasoldali légzsák aktiválva	Elülső Utasoldali légzsák kikapcsolva*			
Legnagyobb megfelelő előre néző rögzítés (F1/F2x/F2/F3)	Nem	Nem	Nem	F3	Nem	F3

	Ülésirány					
Ülésirány	Vezető	Elülső Utas[1]		2. sor Bal	2.sor Középen	2. sor Jobb
		Elülső Utasoldali légzsák aktiválva	Elülső Utasoldali légzsák kikapcsolva*			
Legnagyobb megfelelő emelő rögzítés (B2/B3)	Nem	(B2/B3)[2]	(B2/B3)[2]	(B2/B3)	(B2/B3)[2]	(B2/B3)

- [1]Amikor az elülső utasoldali ülésre szerel gyermekbiztonsági eszközt, mozgassa az elülső utasoldali ülést a lehető legmagasabbra a gyermekbiztonsági eszköz biztos rögzítéséhez.
- [2]Csak biztonsági övvel rögzíthető.
- A gyermekbiztonsági eszköz rögzítésekor az ülések háttámlájának szögét észszerűen kell beállítani, hogy a gyermekbiztonsági eszköz stabil maradjon.
- A gyermekbiztonsági eszköz rögzítésekor az ülések fejtámlájának magasságát észszerűen kell beállítani, vagy a fejtámlát el kell távolítani, hogy a gyermekbiztonsági eszközt ne akadályozza. Ne távolítsa el a fejtámlát, ha háttámla nélküli ülésmagasító párnát használ. Ügyeljen a fejtámlák biztonságos tárolására. Állítsa vissza a fejtámlát, amikor a gyermekbiztonsági rendszert eltávolította.

Gyerekzárak

SOHA ne hagyjon gyemeket a gépjárműben felügyelet nélkül.

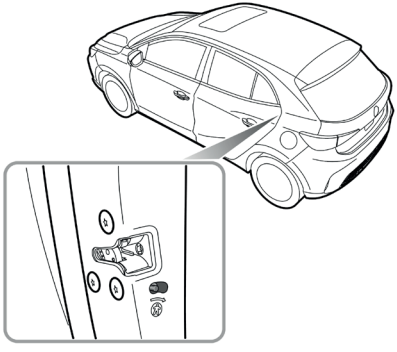

A gyermekzárak be- és kikapcsolásának lépései:

- Nyissa ki a megfelelő hátsó ajtót, mozdítsa a kart a nyíl irányába a gyermekzár aktiválásához.
- Mozdítsa a kart a zárkioldó pozícióba a nyíllal ellentétes irányba a gyermekzár inaktiválásához.

Aktivált gyermekzár esetén a megfelelő oldali hátsó ajtót a gépjármű belsejéből nem, de kívülről ki lehet nyitni.

Karosszéria stabilizáló rendszerek

Karosszéria stabilizáló rendszerek

A karosszéria stabilizáló rendszer a dinamikus menetstabilizáló rendszert (SCS) és a kipörgésgátló rendszert (TCS) foglalja magában.

Az SCS asszisztál a járművezetőnek a vezetési irány feletti kontrollban. Ha az SCS észleli, hogy a gépjármű nem a tervezett irányba halad, akkor közbelép, vagy úgy, hogy fékerőt fejt ki a kiválasztott kerékre vagy a hajtásrendszeren keresztül a csúszás megelőzése érdekében és stabilizálja a menetirányt az alul- vagy túlkormányzás korrigálásával.

A TCS segít a járművezetőnek a gépjármű feletti kontroll megtartásában úgy, hogy javítja a gépjármű tapadását és a vezetési stabilitást. A TCS minden keréknek külön figyeli a sebességét. Ha a rendszer kipörgést észlel az egyik keréknél, akkor automatikusan fékezni kezdi a kereket, a nyomatékot pedig a szemben lévő, nem kipörgött kerékre helyezi át. Ha mindkét kerék kipördült, akkor a hajtásrendszer kimeneti nyomatéka lecsökken, hogy szabályozza a kerék forgását, amíg a tapadást vissza nem nyeri.

Ha a START/STOP kapcsolót ON/READY állásba kapcsolja, a rendszer automatikusan bekapcsolja az SCS-t és a TCS-t. A szórakoztatóközpont kijelzőjén található kapcsolóval tudja kikapcsolni őket.

Megjegyzés: Az SCS és a TCS letiltása nincs hatással az ABS működésére. Hólánccal való közlekedés esetén mindig kapcsolja ki az SCS és TCS rendszereket.

Megjegyzés: Ha az ACC aktív, az SCS és a TCS rendszereket nem lehet kikapcsolni.

A karosszéria stabilizáló rendszerek újraindítása

Ha az akkumulátor lemerülést vagy leválasztást követően újra működésbe lép, a karosszéria stabilizáló vezérlés figyelmeztető jelzése világít, és a dinamikus menetstabilizáló/kipörgésgátló rendszer nem működik megfelelően.

Ebben az esetben az elektromos szervokormányt (EPS) újra kell kalibrálni, azaz az egyik végállástól a másikig el kell forgatni a kormánykereket. Ezzel az elektromos szervokormány (EPS) és a karosszéria stabilizáló vezérlés figyelmeztető jelzése kialszik, és a dinamikus menetstabilizáló/kipörgésgátló rendszer újra működésbe lép.

Blokkolásgátló fékrendszer (ABS)

Nagy sebességű közlekedés esetén fennáll a vízenfutás veszélye, azaz az abroncsok és az út közötti megfelelő tapadást egy vízréteg megakadályozza. Ekkor az ABS nem képes felülkerekedni a gépjármű rövid úton történő állóra fékezésének fizikai akadályain. Ilyen esetben a járművezető felelőssége, hogy megfelelő távolságot tartson más gépjárművektől.

NE pumpálja a fékpedált, mert ez megszakítja az ABS működését, és megnövelheti a fékutat.

Az ABS főként arra használatos, hogy fékezéskor automatikusan módosítja az egyes fékeken a fékerőt, megakadályozva a kerekek blokkolását, ezzel elkerülve veszélyes helyzeteket, mint a kontroll elvesztése vagy az oldalirányú kicsúszás vészfékezéskor.

A rendszer lehetővé teszi, hogy a járművezető megtartsa a kormányzás feletti uralmat vészfékezéskor, stabilan tarva a gépjárművet és növelve a biztonságot.

Normál fékezési körülmények esetén az ABS nem aktiválódik. Azonban, ha a fékerő meghaladja a a gumiabroncs és az útfelület közti tapadást, a kerekek blokkolását okozva, az ABS automatikusan működésbe lép. Ezt a fékpedálon érezhető gyors pulzálás jelzi.

Vészhelyzetben a járművezetőnek teljes erővel kell fékeznie, hogy aktiválja az ABS-t, még akkor is, ha az útfelület csúszós.

Megjegyzés: Lágy felületen, például porhóval, homokkal vagy kaviccsal borított úton az ABS-szel szerelt gépjárművek fékútja hosszabb lehet, mint az ABS nélküli gépjárműveké. Ennek oka, hogy a lágy felületen blokkoló kerekek futófelülete előtt (vagy mellett, ha kormányoz) természetes módon felgyűlik az adott anyag. Ez a hatás segít a gépjárműnek fékezéskor megállni, vagy kormányzáskor irányt váltani.

FONTOS

- Amellett, hogy az ABS nagyban javíthatja a közlekedésbiztonságot, a valódi biztonság a járművezető saját közlekedési viselkedésén múlik.
- A normál fékrendszer teljesen működőképes marad, és nem befolyásolja a blokkolásgátló fékrendszer (ABS) részbeni vagy teljes üzemen kívüli helyzete.

Elektronikus rögzítőfék

Elektronikus rögzítőfék rendszer - Elektronikus rögzítőfék (EPB)*

Az EPB üzemzavara esetén, ha az EPB kioldása nem lehetséges, kérje egy MG márkaszerviz segítségét az elektronikus rögzítőfék kézi vészkioldásában.

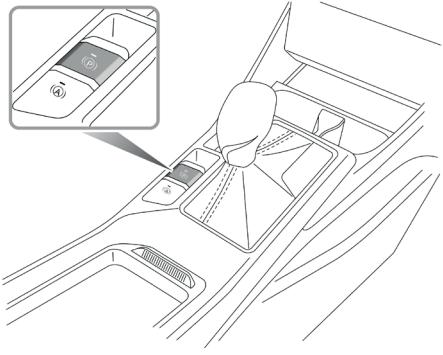

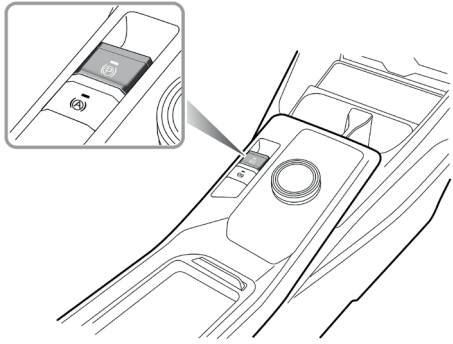

Az EPB rendszert az alábbi 2 módon lehet be- és kikapcsolni:

- Kézi működtetés: Húzza fel az EPB kapcsolót, hogy a gépjármű biztonságos leparkolását követően bekapcsolja az EPB rendszert. Kapcsolja a START gombot ON/RUNNING/READY helyzetbe, nyomja le a fékpedált és nyomja lefelé az EPB kapcsolót, hogy kikapcsolja az EPB rendszert.
- Automatikus működés: Kapcsoljon P fokozatba, hogy a gépjármű biztonságos leparkolását követően bekapcsolja az EPB rendszert. Ha a gépjármű

biztonságosan parkol egy lapos vagy enyhén emelkedő útszakaszon, kapcsolja a START gombot RUNNING/ READY helyzetbe, nyomja le a fékpedált és kapcsoljon a P fokozaton kívüli fokozatba, hogy kikapcsolja az EPB rendszert.

Ha a visszajelzők Ⓟ az EPB kapcsolón és az információs központon világítanak, azt jelzi, hogy az EPB rendszer aktív. Ha a visszajelzők Ⓟ az EPB kapcsolón és az információs központon elalszanak, azt jelzi, hogy az EPB rendszer kikapcsolt.

Megjegyzés: A gépjármű elhagyásakor az EPB rendszert aktiválni kell.

Megjegyzés: Az EPB aktiválása és kioldása közben motorzaj hallható.

Megjegyzés: Meredek lejtőn parkoláskor a P fokozatból történő elkapcsolás nem kapcsolja ki az EPB rendszert. Ebben az esetben kézzel kapcsolja ki az EPB rendszert, vagy használja a HHC funkciót.

Ha a gépjármű akkumulátora lemerült, az elektronikus rögzítőfék nem aktiválható, vagy oldható ki. Ebben az esetben egy indítókábellel a „Vészhelyzet esetén" fejezet „Vészhelyzeti indítás" részében foglaltak szerint indítsa el a vészhelyzeti hajtásrendszert.

Indítássegéd

Ha a vezető bekötötte a biztonsági övet, a hajtásrendszert elindította, kiválasztotta a D vagy az R fokozatot és lenyomta a gyorsítópedált az induláshoz, akkor az EPB automatikusan kiold.

Vészfékezési funkció

Az EPB nem megfelelő használata balesethez és sérüléshez vezethet. NE alkalmazza az EPB rendszert a gépjármű mozgás közbeni fékezéséhez, hacsak nincs vészhelyzet.

Ha az EPB segítségével történik a vészfékezés, NE kapcsolja le a gyújtást/hajtásrendszert, mert ez súlyos sérülést okozhat.

Ha menet közben a normál fékrendszer üzemzavara lép fel, az EPB kapcsoló felfelé húzásával és megtartásával vészfékezés indítható. A vészfékezés ideje alatt figyelmeztető hang hallatszik. A vészfékezés megszüntethető az EPB kapcsoló elengedésével.

Elektronikus rögzítőfék rendszer - Kézi rögzítőfék*

Ne közlekedjen aktív rögzítőfékkel, vagy aktiválja a rögzítőféket a gépjármű mozgása közben. Ez a gépjármű feletti uralom elvesztéséhez vezethet, megakadályozhatja az ABS működését, és károsíthatja a hátsó fékeket.

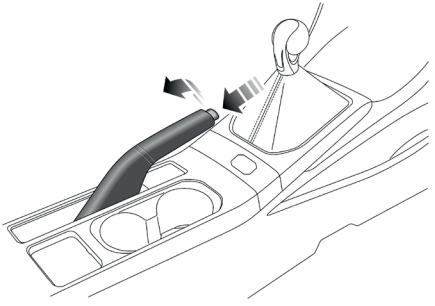

A rögzítőfék csak a hátsó kerekeken működik. A rögzítőfék aktiválásához húzza a kart felfelé. Parkolás közben ügyeljen arra, hogy a rögzítőfék aktív módban maradjon.

A kiengedéshez húzza kissé felfelé a kart, nyomja meg a gombot a rögzítőfékkar végén, majd teljesen engedje le a kart.

Ha meredek emelkedőn parkol, az autó megtartására ne csak a rögzítőféket használja.

Kiegészítő fékrendszer

A kiegészítő fékrendszer az elektronikus fékerőelosztó rendszerből (EBD) és az elektronikus vészfékrásegítő rendszerből (EBA) áll.

Az EBD automatikusa elosztja a fékerőt az elülső és a hátsó kerekek közt, így a gépjármű fékteljesítménye optimális marad a különböző terhelési viszonyok között.

Az EBA vészfékezéskor megnöveli a kerekekre eső fékerőt, hogy segítse a járművezetőt az ABS gyors aktiválásában, ezzel csökkentve a féktávolságot.

Auto Hold (Automatikus megtartás)*

Az Auto Hold funkció nem képes garantálni a gépjármű stabilitását, ha emelkedőn vagy lejtőn indul el vagy fékez, különös tekintettel a csúszós vagy jeges útfelületre.

Amikor az Auto Hold megállítja a gépjárművet, bizonyos esetekben, például a motor leállítása, a biztonsági öv kicsatolása vagy az Auto Hold kapcsoló megnyomásának hatására aktiválódik az elektronikus rögzítőfék. Nem garantálható, hogy a gépjármű minden helyzetben stabil marad. Például, ha a hátsó kerekek csúszós felületen állnak, vagy a gépjármű dőlésszöge túl nagy (nagyobb, mint 20%). Kiszállás előtt bizonyosodjon meg arról, hogy a gépjármű biztonságosan stabilizálva lett.

NE hagyja el a gépjárművet, ha a motor üzemel és az Auto Hold aktív.

Az Auto Hold nem tudja garantálni az elektromos rögzítőfék működését minden esetben, amikor az indítórendszer leállításra került. Kiszállás előtt győződjön meg arról, hogy az elektromos rögzítőfék aktív és a gépjármű stabilizálva lett.

Az Auto Hold funkciót automata gépjárműmosóban inaktiválni kell, mert az elektromos rögzítőfék hirtelen aktiválódhat és súlyos kárt okozhat a gépjárműben.

Ha a gépjárművet gyakran kell megállítani menet közben hosszabb időszakokra (például közlekedési lámpáknál történő várakozás, lejtmenetben való megállás, vagy forgalmi dugók megállás/elindulás helyzeteiben), az Auto Hold a gépjármű stabilizálásában segíthet lehetővé téve, hogy a fékpedálról elvegye a lábát, amikor a gépjármű álló helyzetben van és az Auto Hold aktív.

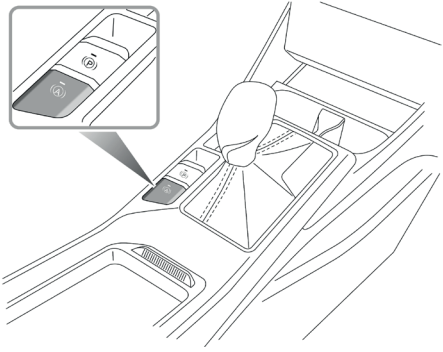

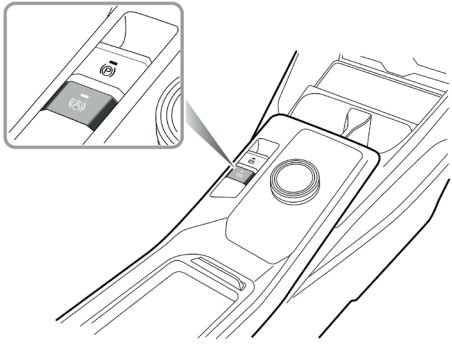

Az Auto Hold a következő 3 állapottal rendelkezik:

1 Készenlét:
Ha a járművezető bekapcsolta a biztonsági övét, az ajtó be van csukva és a hajtásrendszer üzemel, nyomja meg az Auto Hold kapcsolót a funkció „Ki” állapotból Készenlét állapotba kapcsolásához. Az Auto Hold kapcsoló visszajelzője világít.

2 Üzemel:
Amikor a gépjármű előre halad, nyomja le a fékpedált meghatározott erővel. Miután a gépjármű teljesen

megállt, az Auto Hold funkció Készenlétből Parkolás állapotba kapcsol. Ebben az állapotban a zöld visszajelző (Ⓟ) világít az információs központon. Amikor az Auto Hold Parkolás állapotban van, a D fokozat kapcsolása és a gyorsítópedál lenyomása automatikusan kioldja az Auto Hold funkciót a lejtő dőlésszögétől függően.

Az Auto Hold funkció kiold Parkolás állapotból, ha az R fokozat kerül kiválasztásra.

3 OFF (Ki):

Újra nyomja meg az Auto Hold kapcsolót a funkció kikapcsolásához.

Bizonyos körülmények esetén az Auto Hold kilép a parkoló állapotból, mint például a biztonsági öv kikapcsolása, a hajtásrendszer kikapcsolása, hosszú ideig történő állva maradás, vagy az Auto Hold kapcsoló megnyomása esetén. Ekkor az EPB aktiválódik.

Megjegyzés: Ha lenyomott fékpedálnál működteti az Auto Hold kapcsolót a kikapcsoláshoz, a rendszer NEM aktiválja a rögzítőféket.

Megjegyzés: Ha a gépjármű P fokozatban van, az Auto Hold funkció nem aktiválódik.

Visszagurulás-gátló (HHC)

A HHC nem képes rögzített állapotban tartani felfelé haladáskor a gépjárművet minden esetben (pl. csúszós talaj, hó és jég, stb.), a járművezetőnek folyamatosan figyelemmel kell tartania a gépjármű állapotát.

Aktivált HHC esetén a járművezetőnek szigorúan tilos elhagynia a gépjárművet, ellenkező esetben súlyos baleset következhet be.

Emelkedőn való elinduláshoz forgalmi dugó megállás-elindulásos útviszonya esetén kérjük, teljesen nyomja le a fékpedált néhány másodpercre minden elindulás előtt.

A gépjármű elgurulhat, ha nincs megfelelő húzóerő közvetlenül azután, hogy a fékpedált felengedi.

Mindig győződjön meg arról, hogy a fékpedált lenyomta vagy az elektronikus rögzítőfék aktiválva van, amíg elindul.

A fékpedál erős lenyomása szükséges megálláskor ahhoz, hogy a HHC elegendő féknyomást generáljon a gépjármű megtartásához.

BIZTONSÁGOS ELINDULÁS

A HHC segíti a járművezetőt hegymeneti elinduláskor a gépjárművet megtartani. Ha a járművezető elengedi a fékpedált, a HHC egy rövid ideig álló helyzetben tartja a gépjárművet.

Az HHC a következő feltételek egyidejű bekövetkezésekor aktiválódik:

- A járművezető biztonsági öve rögzítve van és a vezetőoldali ajtó be van csukva.
- A gépjármű álló helyzetben van egy emelkedőn.
- Az SCS hibamentes.
- Az EPB / kézi rögzítőfék hibamentes és kioldott állapotban van.
- A hajtásrendszer üzemel.
- A gépjármű D vagy R fokozatban van.
- Indulás előtt kellő erővel nyomták le a fékpedált.

Megjegyzés: A HHC emelkedőn való hátramenetben is működik.

Aktív borulásvédelmi rendszer (ARP)

Aktív borulásvédelmi rendszer (ARP)

Az ARP rendszer segít a járművezetőnek megőrizni a gépjármű stabilitását. Nem garancia arra, hogy a gépjármű nem borul fel.

Ha a gépjárművet felborulás kockázata fenyegeti dinamikus vezetés miatt (például sávváltáskor) vagy folyamatos vezetéskor (mint körgyűrűkben), az ARP automatikusan lefékezi a külső kerekeket, hogy a gépjármű alulkormányzottá váljon és így megakadályozza a felborulást.

Megjegyzés: Aktív ARP esetén a gépjármű alulkormányzott lesz és normális, ha a kormányzás eltér a járművezető várakozásaitól.

Megjegyzés: Az ARP rendszer nem tudja felülírni a fizika törvényeit. Ez a támogató rendszer a járművezetőt segíti, hogy extrém körülmények esetén stabilizálni tudja a gépjárművet. Nem garancia arra, hogy a gépjármű nem borul fel.

Vészfékezésre figyelmeztető lámpa (HAZ)*

Bizonyos feltételek esetén, ha a járművezető vészfékezést hajt végre, a féklámpák automatikusan villogni kezdenek, hogy a hátul haladó járművezetőket figyelmeztessék, ezzel csökkentve a ráfutásos ütközés kockázatát.

Megjegyzés: A vészvillogók bekapcsolása felfüggeszti a HAZ működését.

A vészfékezés befejezése után (nem észlelhető erős lassulás), a HAZ funkció néhány másodperc után kikapcsol.

Megjegyzés: Ha a gépjármű sebessége 10 km/h alá csökken, és a féklámpák már nem villognak, automatikusan bekapcsolnak a vészvillogók. Röviden nyomja meg a vészvillogó kapcsolót, vagy növelje sebességét 20 km/h fölé 5 másodpercig, hogy kikapcsolja a vészvillogókat.

Gyalogosfigyelmeztető rendszer*

A biztonság növelése érdekében a gépjármű gyalogosfigyelmeztető rendszerrel van felszerelve. Amikor a gépjármű alacsony sebességgel halad, a rendszer egy hangszórót vezérel, amely figyelmezteti a gyalogosokat gépjárműve jelenlétére.

Figyelmeztető hangjelzések feltételei

A hangszóró a következő feltételek egyidejű teljesülése esetén ad ki hangot:

1 A gépjármű READY állapotban van;

2 A gyalogosfigyelmeztető rendszer hibamentes;

3 Gyorsítás esetén a gépjármű sebessége alacsonyabb, mint 30 km/h, lassítás esetén a gépjármű sebessége legfeljebb 25 km/h.

Abroncsnyomás-felügyelet (TPMS)*

A TPMS nem helyettesíti a gumiabroncsok állapotának és nyomásának rendszeres karbantartását és ellenőrzését.

A TPMS rendszerhez hasonló frekvencián sugárzó berendezések használata zavarhatja az abroncsnyomás-felügyelet működését, emiatt figyelmeztetés vagy átmeneti hiba jelenhet meg.

A TPMS az abroncs szelepeibe szerelt nyomásérzékelőket használva folyamatosan figyeli a nyomást, és rádiójelekkel továbbítja az adatokat a gépjárműben lévő elektromos vezérlőegységnek. Ha azt észleli, hogy az adott abroncs nyomása az előre meghatározott határérték alá esik, az információs központon figyelmeztető jelzés világít (mindig sárga színű). További információkért tekintse meg a „A járműfunkciók rövid ismertetője” fejezet „Információs központ” részét. A TPMS figyelmeztetheti az alacsony abroncsnyomásra, de nem helyettesíti a gumiabroncsok szokásos karbantartását. Az abroncs karbantartásáért tekintse meg a „Gumiabroncs” részt a „Karbantartás” fejezetben.

Megjegyzés: A TPMS csak az alacsony nyomásra figyelmeztet, de nem fújja fel az abroncsot.

Ha a TPMS üzemzavar visszajelző világít és az „XX abroncsnyomás elégtelen” vagy „XX abroncsnyomás alacsony” figyelmeztető üzenet jelenik meg, ajánlott a gépjárművet a lehető leghamarabb megállítani, az abroncsnyomást ellenőrizni és felfújni a szokásos nyomásértékre. A B oszlopon lévő abroncsnyomás táblázat jelzi a gépjármű abroncsainak szokásos nyomásértékeit hideg állapotban.

A túl alacsony gomású abroncsok túlmelegedhetnek és abroncshibát okozhatnak. A túl alacsony vagy túl magas nyomású abroncsok gyorsabban elkopnak, és a gépjármű kezelhetőségére is káros hatással vannak. A túl alacsony nyomású abroncsok növelik a gördülési ellenállást, ez pedig a fogyasztást növeli.

TPMS öntanulás

A TPMS érzékelő és vevő cseréjét vagy az abroncsok felcserélését követően a TPMS öntanulására van szükség. Néhány gépjármű képes a következő folyamattal az öntanulás elvégzésére:

1 Állítsa le és zárja be a gépjárművet 25 percre.

2 Folyamatosan haladjon 30 km/h-t meghaladó sebességgel számos kanyart téve a tanulási folyamat során.

Megjegyzés: Ügyeljen rá, hogy a TPMS érzékelő eredeti gyári alkatrész legyen.

Megjegyzés: Ha az öntanulás sikertelen, és a TPMS üzemzavar visszajelző világít, kérjük, ismételje meg a fenti folyamatot.

Amennyiben további kérdései vannak az öntanulással kapcsolatban, keresse MG márkaszervizét segítségért.

Kényelmi funkciók

Ülésbeállítás 190
Szellőztető rendszer 193
Légkondicionáló kezelőpanel 196
Légkondicionáló kezelőfelület 198
A szórakoztatóközpont kormánykerékről vezérelhető kezelőgombjai 200
Intelligens információs központ 201

Ülésbeállítás

Elülső ülések

Megjegyzés: A különböző felszereltségű modellek miatt az elülső ülések működése nem teljesen azonos.

Kézi beállítás

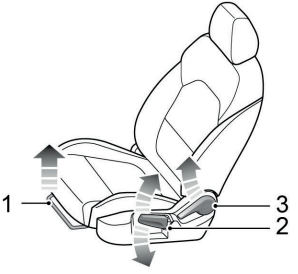

- Előre/hátra állítás

Emelje fel a kart (1) az üléspárna alatt, csúsztassa az ülést a megfelelő helyzetbe és engedje el a kart. Ügyeljen rá, hogy az ülés rögzüljön a helyén.

- Üléspárna magasság beállítás*

Emelje fel a fogantyút (2) többször egymás után az üléspárna felemeléséhez, nyomja lefelé a fogantyút (2) többször egymás után az üléspárna leeresztéséhez.

- Háttámla dőlésszögének beállítása

Emelje fel a fogantyút (3) a háttámla megfelelő dőlésszögének módosításához; engedje el a fogantyút ezzel biztosítva, hogy a háttámla rögzül a helyén.

Hátsó ülések

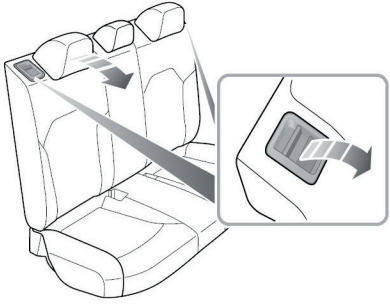

- Összehajtható hátsó ülések

Ha a csomagteret szeretné megnövelni, először teljesen engedje le (vagy távolítsa el) az összes hátsó ülés fejtámláját, húzza fel mindkét oldalon a kioldó fogantyúkat és döntse előre az üléseket háttámláit.

Megjegyzés: Ha a hátsó ülés fejtámlája nincs teljesen leengedve vagy az első ülés háttámlája túlzottan hátra van döntve, nagyon valószínű, hogy a hátsó ülés lehajtása során meg fog sérülni az első ülés hátulja, vagy a hátsó ülés fejtámlája.

- A hátsó ülések háttámláinak visszaállítása és rögzítése

A háttámla visszaállításához húzza fel a háttámla kioldó fogantyúit, hogy kioldja a rögzített állapotból az üléseket, és tolja a háttámlát a rögzített helyzet eléréséig. A háttámla rögzítésekor egy kattanó hangot hall.

Megjegyzés: A hátsó ülés háttánlájának kívánt pozícióba történő visszaállítása során ügyeljen arra, hogy a hátsó ülés biztonsági öve ne szoruljon be.

Fejtámlák működtetése

A fejtámlák magasságát úgy állítsa be, hogy a felső széle az ülésben utazó fejének tetejével legyen egy vonalban. Ez a helyzet csökkentheti a nyak sérülésének kockázatát ütközés esetén. Ne állítsa be vagy távolítsa el a fejtámlákat menet közben.

Ne akasszon semmit a fejtámlára vagy a fejtámla rúdjára.

A fejtámla kialakítása ütközés vagy vészfékezés esetén megakadályozza a fej hátralendülését, ezáltal csökkentve a fej és a nyak sérülésének kockázatát. Az üléstől külön kialakított fejtámla magassága manuálisan állítható.

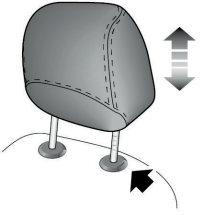

A fejtámla magasabbra állításakor húzza egyenesen felfelé a fejtámlát, majd a kívánt magasság elérése után óvatosan nyomja lefelé, hogy a helyére rögzüljön. A fejtámla eltávolításához nyomja le és tartsa lenyomva a fejtámla bal oldalán lévő vezető tok gombját (nyíllal jelölve), majd felfelé húzva távolítsa el a fejtámlát.

A fejtámla alacsonyabbra állításakor nyomja le a vezető tok gombját (nyíllal jelezve), nyomja a fejtámlát lefelé, majd a kívánt magasság elérése után engedje el a gombot és óvatosan nyomja lefelé a fejtámlát, hogy a helyére rögzüljön.

Szellőztető rendszer

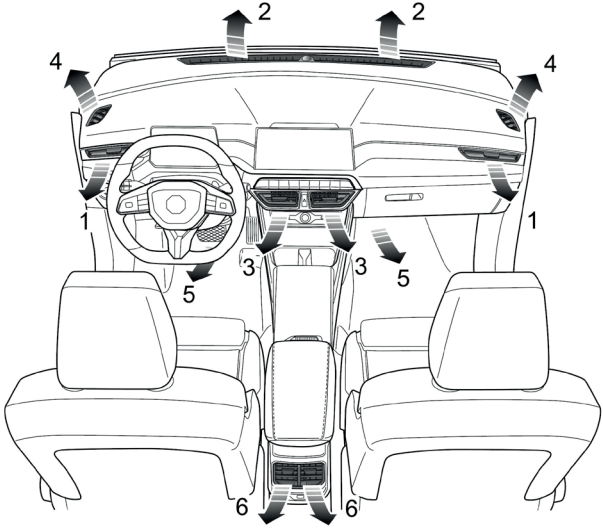

1 Oldalsó szellőzőnyílások
2 Szélvédő szellőzőnyílások
3 Középső szellőzőnyílások
4 Elülső oldali ablak szellőzőnyílásai
5 Elülső lábtér szellőzőnyílásai
6 Hátsó szellőzőnyílások*

A légkondicionáló rendszer segítségével beállíthatja a beltéri hőmérsékletet, a levegő sebességét, a páratartalmát és tisztaságát. A kültéri levegőt a szélvédő alatt található légbeömlő rácson és a légkondicionáló szűrőjén keresztül szívja be a rendszer. A légbeömlő rácsot mindig tartsa akadálytól mentesen, mint például a levelek, hó vagy jég.

Légkondicionáló légszűrő

A légkondicionáló légszűrője a levegő szűrését végzi. Teljes hatékonyságának biztosításához a légszűrő cseréje az előre meghatározott szervizelési időközönként szükséges.

Szellőzőnyílások

A középső szellőzőnyílások szabályozása

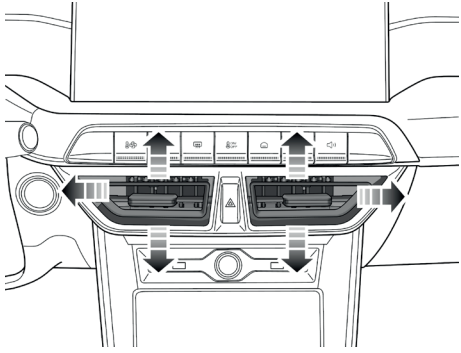

A szellőzőnyílások nyitásához, illetve csukásához a lamellák közepén található gombot mozgassa oldalirányba. A levegő irányának szabályozásához mozgassa a gombot felfelé vagy lefelé, illetve oldalirányba.

Az oldalsó szellőztetők szabályozása

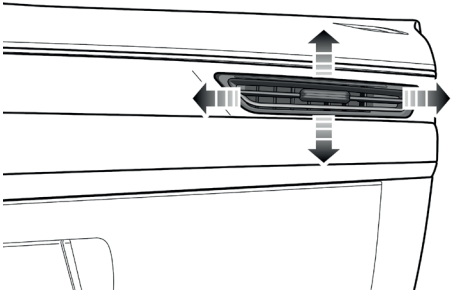

A szellőzőnyílások nyitásához, illetve csukásához a lamellák közepén található gombot mozgassa oldalirányba. A levegő irányának szabályozásához mozgassa a gombot felfelé vagy lefelé, illetve oldalirányba.

A hátsó szellőztetők szabályozása*

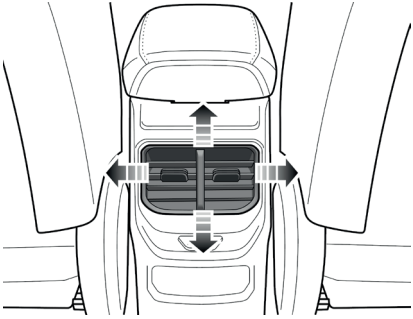

A szellőzőnyílások nyitásához, illetve csukásához a lamellák közepén található gombot mozgassa oldalirányba. A levegő irányának szabályozásához mozgassa a gombot felfelé vagy lefelé, illetve oldalirányba.

Légkondicionáló kezelőpanel

Kezelőpanel

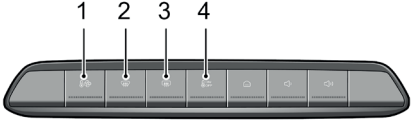

1 Légkondicionáló vezérlőgomb
2 Jégtelenítés/páramentesítés gomb
3 Hátsó ablakfűtés gomb
4 Légkondicionáló be- és kikapcsoló gomb

Légkondicionáló be- és kikapcsolása

Érintse meg a légkondicionáló be- és kikapcsoló gombot a légkondicionáló rendszer be- és kikapcsolásához.

Megjegyzés: Minden funkció a kikapcsolás előtti állapotba tér vissza, ha a légkondicionáló rendszert a légkondicionáló kezelőgombjával üzemelteti.

Jégtelenítés/páramentesítés gomb

Ha megérinti a jégtelenítés/páramentesítés gombot, a gomb visszajelzője világítani fog és a rendszer aktiválja a jégtelenítés/páramentesítés funkciót a szélvédő és az elülső ablakok páramentesítéséhez, jégtelenítéséhez.

Ha még egyszer megérinti a jégtelenítés/páramentesítés gombot, a jégtelenítés/páramentesítés funkció kikapcsol és a rendszer az előző állapotba tér vissza.

Jégtelenítés/páramentesítés üzemmódban a hűtési funkció be/kikapcsolása és a levegő keringetés üzemmódjának kapcsolása nem befolyásolja a jégtelenítés/páramentesítés üzemmódot; a levegőelosztási üzemmód változtatása viszont kikapcsolja a jégtelenítés/páramentesítés üzemmódot.

Hátsó ablakfűtés gomb

A hátsó ablak belső felén lévő fűtőszálak könnyen károsodhatnak. NE kaparja vagy karcolja meg az üvegek belső felületét. NE ragasszon címkéket a fűtőszálakra.

A hátsó ablak fűtési funkciót a hátsó ablakfűtés gomb megérintésével aktiválhajta/inaktiválhatja. A funkció üzemel, amikor a visszajelző világít és nem üzemel, amikor a visszajelző elalszik. A hátsó ablakfűtés funkció automatikusan kikapcsol, miután egy meghatározott ideig üzemelt.

Megjegyzés: A hátsó ablakfűtés funkció csak akkor üzemel, amikor a gépjármű READY/RUNNING állapotban van.

B típusú kezelőpanel*

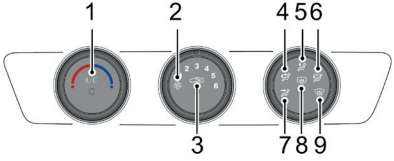

1 Légkondicionáló ki/be kapcsoló és hőmérséklet szabályzó gomb

2 Ventilátor sebességének szabályzó gombja

3 Külső/belső levegőkeringetési mód gombja

4 „Arc és láb” üzemmód

5 „Láb” üzemmód

6 „Szélvédő és láb” üzemmód

7 „Arc” üzemmód

8 Hátsó ablakfűtés gomb*

9 Szélvédő jégmentesítés/páramentesítés üzemmód

Légkondicionáló kezelőfelület

Légkondicionáló kezelőfelület–Csatlakoztatott autó*

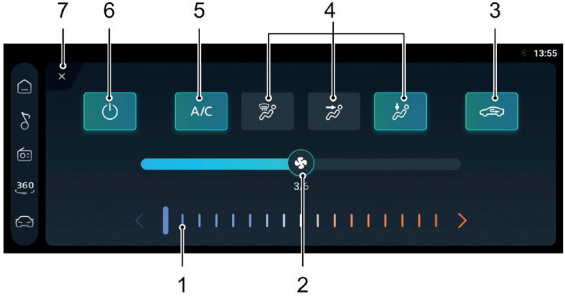

1 Hőmérséklet szabályzó
2 Ventilátor sebességének szabályzója
3 Levegőkeringetés üzemmód
4 Levegőelosztás üzemmód
5 Légkondicionáló BE/KI
6 Rendszer BE/KI
7 Kilépés a légkondicionáló kezelőfelületről

Rendszer BE/KI

Érintse meg a rendszer be- és kikapcsoló gombot a rendszer be- és kikapcsolásához.

Légkondicionáló BE/KI

Érintse meg a légkondicionáló be- és kikapcsoló gombot a légkondicionáló rendszer be- és kikapcsolásához.

Levegőelosztás üzemmód

Érintse meg a kívánt levegőelosztási üzemmód érintőgombját a levegőelosztási üzemmód szabályozásához.

Szükség szerint egyszerre három levegőelosztási mód aktiválható.

Szélvédőre üzemmód: A levegőt a szélvédő/jégtelenítő szellőzőnyílásokra, valamint az elülső oldalablakok szellőzőnyílásaira irányítja.

Megjegyzés: Ebben az üzemmódban a rendszer egy kis mennyiségű levegőt az oldalsó szellőzőnyílásokra is irányít.

Arcra üzemmód: A levegőt az oldalsó és a középső szellőzőnyílásokra irányítja.

Lábra üzemmód: A levegőt a lábtéri szellőzőnyílásokra irányítja.

Megjegyzés: Ebben az üzemmódban a rendszer egy kis mennyiségű levegőt az oldalsó, a szélvédő/jégtelenítő és az elülső oldalablakok szellőzőnyílásaira is irányít.

Szélvédőre és arcra üzemmód: A levegőt a szélvédő/jégtelenítő szellőzőnyílásokra, az elülső oldalablakok, az oldalsó és a középső szellőzőnyílásokra irányítja.

Szélvédőre és lábra üzemmód: A levegőt a szélvédő/jégtelenítő szellőzőnyílásokra, az elülső oldalablakok, és a lábtér szellőzőnyílásaira irányítja.

Megjegyzés: Ebben az üzemmódban a rendszer egy kis mennyiségű levegőt az oldalsó szellőzőnyílásokra is irányít.

Arcra és lábra üzemmód: A levegőt az oldalsó, a középső és a lábtéri szellőzőnyílásokra irányítja.

Szélvédőre, arcra és lábra üzemmód: A levegőt a szélvédő/jégtelenítő szellőzőnyílásokra, az elülső oldalablakok, az oldalsó, a középső és a lábtér szellőzőnyílásaira irányítja.

Levegőkeringetés üzemmód

Szükség szerint érintse meg a levegőkeringetés üzemmód gombot a levegőkeringetés üzemmód módosításához.

Belső levegőkeringetés üzemmód esetén a légkondicionáló rendszer a gépjármű belsejében keringeti a levegőt a gyors hűtés vagy fűtés érdekében, ugyanakkor megakadályozza a kinti, szennyezett levegő bejutását a gépjárműbe.

Külső levegőkeringetés üzemmód esetén a légkondicionáló rendszer a gépjárművön kívülről szívja be a levegőt, ezzel biztosítva a friss levegő bejutását a gépjárműbe.

Megjegyzés: Az üzemmódot belső levegőkeringetésen hagyva a szélvédő bepárásodhat. Ebben az esetben kapcsolja be a jégtelenítő/páramentesítő üzemmódot.

Hőmérséklet szabályzó

Érintse meg a hőmérséklet szabályzót a szellőzőnyílásokon beáramló levegő hőmérsékletének szabályozásához.

Ventilátor sebességének szabályzója

Érintse meg a ventilátor sebességének szabályzóját a ventilátor sebességének szabályozásához.

A szórakoztatóközpont kormánykerékről vezérelhető kezelőgombjai

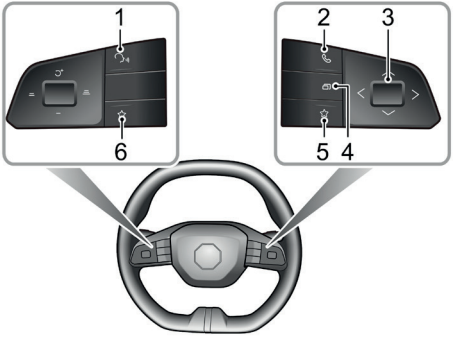

1 Beszédfelismerő gomb
Röviden nyomja meg, hogy bekapcsolja a telefonhoz kapcsolt beszédfelismerő funkciót; ismételt rövid megnyomással kikapcsolja a beszédfelismerő funkciót.

2 Bluetooth telefon gomb
Röviden nyomja meg a hívásfogadáshoz, hosszan nyomja a hívás befejezéséhez.

3 Funkció beállítás gomb (OK gomb)
Infotainment üzemmódban: Felfelé mozdítás: Hangerő fel; Lefelé mozdítás: Hangerő le: Balra mozdítás; Előző szám; Jobbra mozdítás: Következő szám; Rövid nyomás: Némítás vagy Némítás kikapcsolása.

4 Infotainment/információs központ megjelenítés gomb
A funkcióváltás gomb kétállású: megnyomás hatására az infotainment és az információs központ megjelenítése között vált.

5 Jobb vezérlőgomb
Ez a funkciógomb személyre szabható a főoldalon a gépjármű beállításai között.

6 Bal vezérlőgomb
Ez a funkciógomb személyre szabható a főoldalon a gépjármű beállításai között.

Intelligens információs központ

Alapvető műveletek

Kezelőpanel

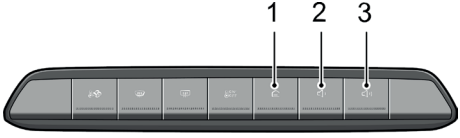

1 (Kezdőlap gomb)

Röviden nyomja meg, hogy visszatérjen a főképernyőre; hosszan nyomja meg a rendszer újraindításához.

2 Hangerő csökkentése gomb

3 Hangerő növelése gomb

Központi kezelőfelület

Húzza balra, illetve jobbra, hogy az összes rendszerfunkció ikonját megjelenítse, mint a zene, rádió, videó, Bluetooth telefon, légkondicionáló, stb.

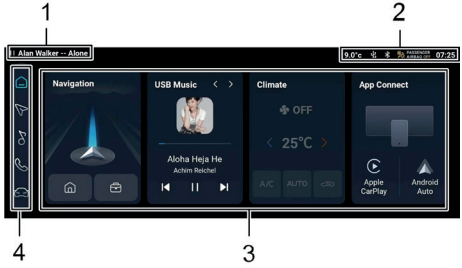

1 Audio forrás információ

Megjeleníti a zene/rádióállomás állapot információját, beleértve a zeneszám címét, lejátszás/megállítás, stb.

2 Állapotsáv

Megjeleníti a Bluetooth-t, időjárást, órát, stb.

3 Kezdőlap

Tartalmazza a zenét, Bluetooth telefont, mobil internetet, stb. Koppintson a belépéshez az adott funkció képernyőjére.

4 Menüsáv
5 funkcióvezérlő ikont jelenít meg: Kezdőlap, Navigáció, Bluetooth zene rádió, Telefon, Saját gépjármű. Hosszan nyomja meg a menüsáv ikonjait (kivéve a Kezdőlap ikonját) a menüsáv szerkesztéséhez.

Megjegyzés: A fejezet képei csak tájékoztató jellegűek. A gépjármű felszereltségétől, a szoftververziótól, az eladási régiótól, stb. függően a kezelőfelületen megjelenített tartalom változhat. A pontos információért tekintse meg az aktuális gépjármű kezelőfelület táblázatot.

Bluetooth eszközök párosítása és csatlakoztatása

Egy Bluetooth eszköz párosítása és csatlakoztatása a következő lépésekből áll:

1 Érintse meg a [Bluetooth] gombot a beállítások kezelőfelületén, hogy belépjen a Bluetooth csatlakozás kezelőfelületre, és kapcsolja be a Bluetooth-t.

2 Nyissa meg a Bluetooth funkciót a telefonján és keresse meg a szórakoztató konzolt a párosításhoz.

3 Telefonján megjelenik a Bluetooth párosítási kérelem, nyugtázza és koppintson a „Párosít”-ra.

4 Sikeres párosítás után a gépjármű állapotsávja megjeleníti a ■ ikont. Ha a párosítás sikertelen, kérjük, próbálja újra a fenti lépések megismétlésével.

A sikeresen párosított eszközök a „párosítási archívum” menüpontban tárolódnak el. A Bluetooth kapcsolódáshoz érintse meg a telefon nevét, a [Szétkapcsolás] gombot pedig a szétkapcsolódáshoz. A telefon eltávolításához a párosítási archívumból érintse meg a [Az eszköz eltávolítása] gombot.

Mobiltelefon összekapcsolása a gépjárművel

Megjegyzés: A mobiltelefon-típusok és rendszerverziók közti eltérések miatt előfordulhat, hogy egyes mobiltelefonok nem képesek megfelelően összekapcsolódni a gépjárművel a funkció használatához.

Általános funkciók

Az összekapcsolódást megjelenítő képernyőn hosszan nyomja meg a lebegő labdát, amelyet szükség szerint elhúzhat. Elengedés után a lebegő labda körvonala jelenik meg.

Koppintson a lebegő labdára az intelligens kijelző felületen a képernyő elhagyásához és a kezdőképernyőre való visszatéréshez.

Amikor a gépjármű-mobiltelefon összekapcsolódás aktív, ismét lépjen be a kezelőfelületre és jelenítse meg az ikont a képernyőről való kilépés előtt.

Apple CarPlay

Az Apple CarPlay lehetővé teszi egy Apple mobiltelefon és a fedélzeti infotainment rendszer együttműködését, beleértve a térképet, a zenelejátszót, a telefont, a beszédfelismerést és másokat.

Kapcsolódási mód

1 Ellenőrizze, hogy iPhone-ja rendelkezik-e a CarPlay funkcióval, és az aktiválva van-e.

2 Csatlakoztassa mobiltelefonját az infotainment rendszerhez egy jóváhagyott USB-kábellel.

3 A központi kezelőfelületen koppintson az [Apple CarPlay] gombra az Apple CarPlay felület megnyitásához.

4 Miután gépjárműve és mobiltelefonja sikeresen kapcsolódott egymáshoz, az infotainment rendszer kijelzőjéről kezelheti iPhone-ját.

5 Nyomja meg a HOME gombot, hogy visszatérjen a rendszer központi kezelőfelületére. Vagy koppintson a HOME ikonra a kijelző kezdőlapján a gépjármű kezdőlapjára való visszatéréshez.

Android Auto

Az Android Auto lehetővé teszi egy android mobiltelefon és az infotainment rendszer együttműködését, beleértve a térképet, a zenelejátszót, a telefont, a hangvezérlést és másokat.

Kapcsolódási mód

1 Csatlakoztassa mobiltelefonját az infotainment rendszerhez egy jóváhagyott USB-kábellel.

2 A központi kezelőfelületen koppintson az [Android Auto] gombra az Android Auto felület megnyitásához.

3 Miután gépjárműve és mobiltelefonja sikeresen kapcsolódott egymáshoz, az infotainment rendszer kijelzőjéről kezelheti az Android Auto rendszert.

4 Nyomja meg a HOME gombot, hogy visszatérjen a rendszer központi kezelőfelületére. Vagy koppintson a ▬ ikonra a kijelző kezdőlapján a gépjármű kezdőlapjára való visszatéréshez.

Navigáció

Figyelmeztetések és biztonsági információk

A navigációs rendszer az úticélt a beépített GPS-vevőn keresztül segít megtalálni. Az MG3 navigáció nem továbbítja a GPS helyadatokat, azaz külső felhasználók nem tudják Önt lekövetni.

Fontos, hogy csak akkor tekintsen a kijelzőre, amikor a körülmények biztonságosak. Amennyiben Ön a gépjármű vezetője, javasoljuk, hogy az utazás megkezdése előtt tervezze meg és nézze át az útvonalat. Indulás előtt tervezze meg az útvonalat, és ha módosítani szükséges, álljon meg.

A közlekedési szabályokat be kell tartani. Ha a tervezett útvonaltól eltér, a navigációs rendszer az útmutatást ennek megfelelően változtatja meg.

Aktiválás

Amikor először indítja el a navigációs rendszert, a kezdeti beállításhoz kövesse az alábbi lépéseket.

A navigációs rendszer aktiválásához GPS-jelre van szükség. Kérjük, a rendszert olyan területen indítsa el, ahol erős GPS-jel van.

Figyelmeztetés jelenik meg, ha a GPS-jel nem elérhető. Ebben az esetben, kérjük, hogy vezessen egy megfelelőbb helyszínre, és indítsa el újra a rendszert.

A navigációs rendszer aktiválásához kövesse a következő lépéseket:

1 Olvassa végig és fogadja el a végfelhasználói licencszerződést. Erre szükség van a termék használatához.

2 Olvassa végig és fogadja el az emlékeztetőt, hogy a navigáció használata közben is követi a közlekedési szabályokat, és teljes figyelmet fordít a vezetésre.

Navigáció nézet

A navigációs rendszer digitális térképekkel dolgozik, amelyek nem pusztán a hagyományos papír alapú térképek digitalizált változatai. Hasonlóan a papír alapú térképekhez, a digitális térképek kétdimenziós módban utcákat és utakat mutatnak. A magasságot különböző színek jelzik.

Koppintson a térképen bárhová, ha keresni kíván a környezetében. Ekkor gombok jelennek meg a 3D/2D nézet közötti váltáshoz és a térkép forgatásához, illetve nagyításához. A ujjait húzva tudja a térképet bármilyen irányban mozgatni.

Ebben a nézetben a funkciók különböznek attól függően, hogy úticél nélkül vezet, vagy egy tervezett útvonalon navigál.

Úticél nélküli vezetés

A navigáció nézet tervezett útvonal nélkül a következő gombokat és információkat jeleníti meg a kijelzőn:

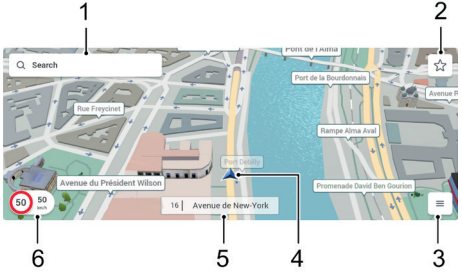

1 Úticél keresése
Koppintson az úticél kiválasztásához. Részletes útmutatóért tekintse meg a lejjebb található „Úticél kiválasztása” fejezeteket.

2 Mentett helyszínek
Koppintson a korábban elmentett helyszínre való navigálásért. Ez magában foglalja az Otthoni / Munkahelyi címet is. Koppintson a „Otthon” vagy „Munkahely” gombokra a címük megadásához, majd használja ugyanezeket a gombokat az útvonalkereséshez.

3 Navigációs menü
Ha ide koppint, a Navigációs menüt tudja kinyitni, ahol a navigációs rendszer egyéb részeit éri el.

4 Aktuális pozíció jelző
Alapértelmezettként egy kék nyíl jelöli az aktuális pozíciót. Ha nincs GPS-jel, akkor az aktuális pozíció jelző áttetsző és a legutóbbi ismert pozíciót mutatja.

5 Utcanév
Az aktuális utca nevét mutatja. Rákoppintva megnyílik a „Hol vagyok” képernyő információkkal a jelenlegi helyzetéről.

6 Sebességkorlátozás figyelmeztetés
Menet közben a jelenlegi sebességet mutatja.

Vezetés úticéllal

A navigáció nézet a következő gombokat, adatmezőket és útvonalinformációkat jeleníti meg a térképen navigáció közben:

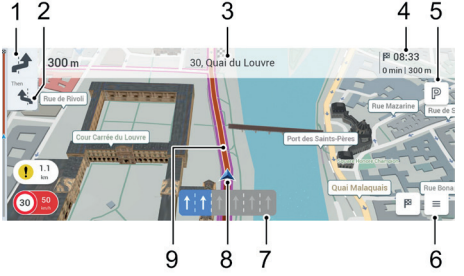

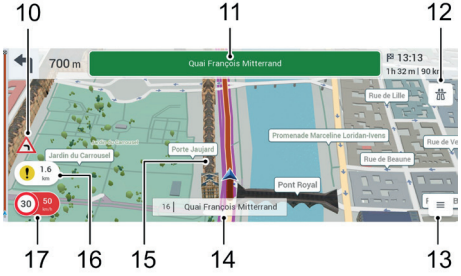

1 Következő utáni manőver
Ha az azt követő manőver közel van az elsőhöz, ez akkor jelenik meg.

2 Következő manőver előnézete
A következő manőver típusát és távolságát mutatja.

3 Következő utca
A következő utca nevét jeleníti meg.

4 Adatmezők
Három adatmező mutatja a következő információkat: az érkezés várható idejét, a hátralévő útidőt és az úticélig hátralevő távolságot.

Az alapértékeket az adatmezőkre koppintva változtathatja.

5 Úticél közeli parkolás
Az úticélhoz közelítve jelenik meg. Rákoppintva az úticél környékén lévő parkolási lehetőségeket tekintheti meg.

6 Úticél menü
Az úticélhoz közelítve jelenik meg. Rákoppintva ellenőrizheti az összesítést az útról, és a menü lehetővé teszi, hogy a kívánt úticél körüli helyeket is megnézze. El is mentheti az aktuális pozícióját.

7 Sávinformáció
Többsávos utakon az egyes sávokat és azok haladási irányát jelzi. A kiemelt nyilak jelzik a választandó sávot és annak irányát.

8 Aktuális pozíció jelző
Alapértelmezettként egy kék nyíl jelöli az aktuális pozíciót. Ha nincs GPS-jel, akkor az aktuális pozíció jelző áttetsző és a legutóbbi ismert pozíciót mutatja.

9 Tervezett útvonal
A tervezett útvonal zöld vonallal van jelölve.

10 Útfigyelmeztetés
Az aktuális útra vonatkozó figyelmeztetéseket mutatja (például veszélyek, éles kanyarok).

11 Útjelző
Az elérhető úticélokat és útszámokat jeleníti meg, ahogy a valóságban megjelenik.

12 Autópálya kijáratlista
Autópályán haladva rákoppintva megjelennek a következő néhány kijárat részletei (benzinkutak, éttermek).

13 Navigációs menü
Ha ide koppint, a Navigációs menüt tudja kinyitni, ahol a navigációs rendszer egyéb részeit éri el.

14 Utcanév
Az aktuális utca nevét mutatja. Rákoppintva megnyílik a „Hol vagyok" képernyő információkkal a jelenlegi helyzetéről.

15 3D tárgyak
A dombokat, hegyeket, utakat, tájékozódási pontokat és épületeket 3D-ben jeleníti meg.

16 Útbiztonsági riasztás
Ez a funkció értesíti a felhasználót, ha közlekedési kamerát, iskolazónát, vasúti kereszteződést, stb közelít meg. Ügyeljen rá, hogy ez a funkció legális legyen az országban, ahol közlekedni kíván.

17 Sebességkorlátozás figyelmeztetés
Menet közben az aktuális úton érvényes sebességhatárt mutatja.

Ha autópálya-lehajtóhoz, vagy összetett útkereszteződéshez közelít (és a szükséges információ rendelkezésre áll), a térképet felváltja egy 3D-s nézet a kereszteződésről. Ezt a Beállítások/Navigációs nézet menüpontban kapcsolhatja ki.

Alagútba törtébő behajtáskor a térképet felváltja egy általános alagút képe. Ezt a Beállítások/Navigációs nézet menüpontban kapcsolhatja ki.

Navigációs menü

Koppintson a ≣ ikonra a Navigációs menü kinyitásához:

Koppintson a „Többpontos útvonal” menüpontra, hogy útvonalát több útvonalpont meghatározott sorrendi beiktatásával tervezze meg. Továbbiak a „Többpontos útvonal tervezése” alatt.

Koppintson a „Beállítások” menüpontra a navigációs rendszer testreszabásához. Továbbiak a „Beállítások” alatt.

A navigációs menüben a következő kiegészítő lehetőségek vannak:

- 3D Nézet
  Jelzi a térkép nézetét (alapbeállításként 3 dimenziós a nézet). Koppintson rá, hogy a nézetet „2D” vagy „2D, észak felé” módba változtassa.

- Hang
  A navigációs rendszer irányítási hangjának vagy az összes hang elnémítása.
  Tervezett útvonal esetén a következő opciók is elérhetők:

- „Útvonalpont hozzáadása” köztes úticél hozzáadása az útvonalon.

- „Útvonal törlése” a következő útvonalpont vagy az egész útvonal törlése.

- „Útvonal összegzése” az útvonal megtekintése és módosítása teljes hosszában a térképen.

- Az Útvonal összegzése képernyőn az „Alternatív útvonalak” kiválasztásával az útvonal-alternatívákat tekintheti meg, és szükség szerint másikat választhat.

- Az Útvonal összegzése képernyőn érintse meg a ▬ ikont a további kiegészítő opciókhoz: Útvonalbeállítások, Kerülőutak és Útiterv.

Úticél kiválasztása gyorskeresési opciókkal

Címeket, nevezetes helyeket, mentett helyeket vagy a legutóbbi útvonalakat keresheti ugyanazon a kereső képernyőn. Ez a rész megmutatja, hogyan tud előre meghatározott helyekre navigálni, mint például:

- parkolók, üzemanyagtöltő állomások és éttermek,

mint gyakori nevezetes helyek

- a legutóbbi úticéljai
- mentett helyei
- egy helyszín a koordinátái alapján

Működtetés

Érintse meg a „Keresés” gombot és egy részletes kereső oldal jelenik meg. Válassza ki az úticélját az alábbiak közül:

1 Keressen egy nevezetes helyet: parkolók, üzemanyagtöltő állomások, éttermek.
Minden esetben a jelenlegi helyzet környékén indul el a keresés.

2 Koppintson az „Ekörül” gombra a következő oldalon, ha a keresés területét másik helységre változtatná.

3 Előző úticél kiválasztása: Hacsak nem ez az első alkalom, hogy a navigációs rendszert használja, az oldalon megjelenik az előző úticéljai listája. Koppintson bármelyikre, hogy újból azt használja úticélként, vagy a korábbi úticélok megtekintéséhez görgesse a listát ujjaival.

4 Válasszon ki egy mentett helyet: koppintson az ikonra, hogy megtekintse a korábban mentett helyeit. Ha nincs beállítva otthoni, vagy munkahelyi címe, ezt beállíthatja a következő oldalon. Ezeket a helyeket később gyorsan eléri a navigációs nézet fő képernyőjéből.

A kiválasztott úticél a térkép közepén jelenik meg. Ha szükséges, koppintson a térképen bárhová, ha az úticélt kívánja módosítani. A kurzor ikon az új helyen jelenik meg.

Koppintson a „Kiválasztás” gombra az úticél megerősítéséhez.

Az útvonalat hamarosan kiszámolja és megjeleníti a rendszer a térképen a teljes hosszában.

A navigáció azonnali megkezdéséhez várjon pár másodpercet, vagy koppintson a „Start” gombra.

Ezen a képernyőn a tervezett útvonalat ellenőrizheti és számos módon megváltoztathatja: Koppintson az „Alternatívák” gombra, hogy összehasonlítsa ezt az útvonalat a többi lehetséges útvonallal. Koppintson a ikonra az útvonal paraméterek megváltoztatásához (mint az útvonaltervezés módja és az úttípusok), kerülőút felállításához vagy útiterv megjelenítéséhez.

Úticél keresése név vagy cím alapján

Címeket, nevezetes helyeket, mentett helyeket vagy a legutóbbi útvonalakat keresheti ugyanazon a kereső képernyőn.

Ez a rész megmutatja, hogyan tud egy címre vagy helyre navigálni a nevének megadásával:

1 Érintse meg a „Keresés” gombot és egy részletes kereső oldal jelenik meg.

2 Koppintson a „Név vagy cím” gombra, majd kezdje el begépelni vagy a címet (utcanévvel és házszámmal) vagy a hely nevét, ami nevezetesség, korábbi úticél vagy egy mentett hely lehet.

A szövegbeviteli mező alatt egy kereső rész van. Ennek az alapbeállítása „Globális”, azaz a keresés az aktuális hely körül egy nagyon széles területen indul el. Koppintson erre a gombra, ha a keresés területét másik helységre változtatná.

3 Gépeljen be néhány karaktert és a keresés a háttérben elindul. A legtöbb esetben nem kell begépelni az úticél teljes nevét, vagy címét. A gépelés pár másodperces szüneteltetése megjeleníti a billentyűzet felett a megfelelő keresési eredményeket.

4 Koppintson a használni kívánt keresési eredményre.

Ha az még nem jelent meg, folytassa a gépelést, vagy az ujjaival gördítse lejjebb a keresési eredményeket, hogy elrejtse a billentyűzetet és teljes képernyőn tudjon böngészni. (Újra megjelenítheti a billentyűzetet, ha a beviteli mezőre koppint a képernyő tetején.)

Koppintson a ikonra a keresési eredmények relevancia, név, vagy távolság szerinti rendezéséhez.

5 A kiválasztott úticél a térkép közepén jelenik meg.

Ha szükséges, koppintson a térképen bárhová, ha az úticélt kívánja módosítani. A kurzor n az új helyen jelenik meg. Koppintson a ikonra kiválasztott hely eltárolásához a Mentett helyek között.

6 Koppintson a „Kiválasztás” gombra az úticél megerősítéséhez.

7 Az útvonalat hamarosan kiszámolja és megjeleníti a rendszer a térképen a teljes hosszában.

A navigáció azonnali megkezdéséhez várjon pár másodpercet, vagy koppintson a „Start” gombra.

Ezen a képernyőn a tervezett útvonalat ellenőrizheti és számos módon megváltoztathatja:

1 Koppintson az „Alternatívák” gombra, hogy összehasonlítsa ezt az útvonalat a többi lehetséges útvonallal.

2 Koppintson a ▲ ikonra az útvonal paraméterek megváltoztatásához (mint az útvonaltervezés módja és az úttípusok), kerülőút felállításához vagy útiterv megjelenítéséhez.

Többpontos útvonal tervezése

A tervezett útvonalnak több köztes úticélja is lehet (megállók, útvonalpontok) a végső célállomás előtt. A következő módokon tud többpontos útvonalat tervezni:

Megálló hozzáadása meglévő útvonalhoz

Az előző részekben leírtak szerint válasszon úticélt. A térképen koppintson a ≡ ikonra a Navigációs menü kinyitásához. Koppintson az „Útvonalpont hozzáadása" gombra egy köztes útvonalpont hozzáadásához. A lépések ugyanazok, mint az első úticél esetén.

Új többpontos útvonal tervezése

1 A térképen koppintson a ≡ ikonra a Navigációs menü kinyitásához.

2 Koppintson a „Többpontos útvonal" gombra.

3 Koppintson az „Úticél" gombra hogy hozzáadja a kívánt úticélokat. A lépések ugyanazok, mint az első részben leírtak.

4 Ezután több opcióval is hozzáadhat új útvonalpontot. Koppintson a „Végső úticél +" gombra, hogy az útvonal végéhez adjon hozzá új úticélt. Ez az előző úticélt az útvonalon útvonalponttá módosítja.

Koppintson az „Útvonalpont beszúrása +" gombra az útvonalpontok között, hogy megállót adjon az útvonalhoz. Koppintson a „..." gombra bármelyik útvonalpont mellett, hogy a további opciókat elérje, mint a sorrend változtatása, útvonalpont törlése vagy mentése, vagy az útvonalpont helyének ellenőrzése a térképen. A ▲ ikon további opciókat nyújt: kitörölheti az egész útvonalat, illetve az egyes útvonalpontok vagy az összes útvonalpont sorrendjét optimalizálhatja, beleértve az úticélt is.

5 Amikor kész, koppintson az „Útvonal kiszámítása" gombra a navigálás megkezdéséhez.

Beállítások menü

A navigációval kapcsolatos beállítások módosításához koppintson a ≡ ikonra, majd a „Beállítások” gombra.

A Beállítások menü a következő lehetőségeket kínálja:

Útvonal paraméretek

Útvonaltervezés módja: koppintson a „>” ikonra, hogy a gyors, könnyű vagy zöld (üzemanyag-megtakarító) útvonal típusok közt váltson.

Úttípusok: válassza ki, az útvonal tervezése során milyen fajta utakat válasszon ki, vagy zárjon ki a rendszer. Például, „Útdíjas út” kizárása, ha nem akar autópálya matricát venni.

Hang

Állítsa be a különböző hangerősségeket és finomhangolja a hangvezérlést.

Figyelmeztetés

Sebességhatár: Állítsa be, hogy gyorshajtás esetén figyelmeztesse-e a rendszer. Toleranciaértéket is megadhat, azaz a figyelmeztetés kicsivel a megengedett sebességhatár alatt, vagy felett legyen.

Riasztás típusok: Használja a főkapcsolót a riasztások beállításához (mint sebességmérő kamerák vagy veszélyes helyek), vagy finomhangolja a figyelmeztetéseket az egyes riasztás típusokkal.

Ha olyan országban közlekedik, ahol tiltott a sebességmérő kamerára való figyelmeztetés, ez a funkció általában nem aktív. Ennek ellenére mindig ügyeljen arra, hogy ez a funkció legális legyen az országban, ahol üzemeltetni kívánja. Csak saját felelősségre használja.

Navigáció nézet

Finomhangolja a térkép megjelenését.

Válasszon a különböző térkép színsémák közül a nappali és éjszakai vezetéshez.

Használja az egyes elemek melletti kapcsolót, hogy engedélyezzen vagy letiltson bizonyos térkép- és navigációs funkciókat, mint:

- 3D tájékozódási pontok és épületek
- Útvonal folyamatjelző sáv, amely mutatja a megtett útvonal mennyiségét
- Autópálya kijáratlista ikon
- Automatikus áttekintés, amely lekicsinyíti a térképet, amikor hosszabb útszakaszokon halad

- Irányjelző táblák megjelenítése az út felett
- 3D-s kereszteződés nézet az összetett útkereszteződéseknél
- Alagútnézet, amikor a GPS-jel elveszik hosszú alagutakban

Régió

Megváltoztatja a hangnavigáció nyelvét és hangszínt, vagy módosítja az idő- és dátumformátumot, valamint a mértékegységeket.

GPS információ

Az aktuális GPS-jel pontosságát és az elérhető műholdak számát jelzi.

Névjegy

Ellenőrizze navigációs szoftver jogi és statisztikai adatait.

Konfigurációs varázsló indítása

Futtassa a beállítási varázslót az alapvető navigációs paraméterek módosításához.

Intelligens vezetéstámogató rendszer

Az intelligens vezetéstámogató rendszer működtetése 216
Elülső kamera és radar 218
*Sebességtartó automatika** 222
*Adaptív sebességtartó automatika (ACC)** 225
*Intelligens sebességtartó asszisztens (ICA)** 234
*Sebességtúllépési riasztás** 237
*Sebességtartó asszisztens rendszer** 239
Sávtartó asszisztens 243
Frontális ütközés figyelmeztetés (FCA) 246
Ultrahangos parkolóradar 249
*Tolatókamera** 251
*360 fokos kamera** 252
Fáradtságérzékelő rendszer 253

Az intelligens vezetéstámogató rendszer működtetése

Nyilatkozatok az Intelligens vezetéstámogató funkciók használatához

Mielőtt használja az Intelligens Vezetéstámogató funkcióit, olvassa és fogadja el, értse meg és fordítson különös figyelmet a következőkre:

1 Jelenleg az összes elérhető Intelligens vezetéstámogató funkcióhoz követelmény, hogy a járművezető a vezetés teljes folyamata során uralja a teljes irányítást, a gépjármű NEM tekinthető teljesen önvezetőnek.

2 A felhasználó és járművezető alaposan olvassa el, tanulmányozza, értse meg és alkalmazza a gépjármű Tulajdonosi kézikönyvének tartalmát, és ezeket a funkciókat (és minden más vonatkozó funkciót) az itt részletezettek szerint használjon (különös tekintettel az intelligens vezetéstámogató rendszerek és intelligens fedélzeti számítógép működési utasításaira és használati korlátozásaira). A felhasználónak és a járművezetőnek mindig uralnia kell a teljes irányítást és vállalni a felelősséget, betartani a helyi Közúti Rendelkezések Egységes Szabályozását és mindig készen kell lennie a kormánykerék és a fékek irányításának visszavételét. A felhasználó és a járművezető által okozott bármilyen személyi vagy vagyonbeli kárért (ilyen például a nem a Tulajdonosi kézikönyvben leírtaknak megfelelő gépjárműhasználat, vagy a kormánykerék és/vagy a fékek irányításának KRESZ által előírt visszavételének elmulasztása bármilyen helyzetben), a felhasználó vagy a járművezető viseli a teljes felelősséget és minden következményt.

3 Az Intelligens vezetéstámogató funkció csak kiegészítő szerepet játszik bizonyos körülmények esetén és NEM helyettesíti a járművezető figyelmét az út környezetére. A járművezetőnek körültekintően kell vezetnie és TILOS a rendszerre hagyatkoznia. A Tulajdonosi kézikönyv egyértelműen kifejezi kötelezettségvállalásában a kiegészítő funkciók használatának különböző korlátozásait (azaz azokat a körülményeket, amikor bizonyos funkciók aktiválódása elmaradhat, károsodhatnak vagy működésük leállhat).

4 Az Intelligens vezetéstámogató funkció teljes és sikeres működésének követelményei vannak, ilyenek az időjárás, az útfelszín és a járművezetői tevékenységek. A működése számos tényező miatt károsodhat, meghibásodhat vagy korlátozottá válhat, amelyek nem kapcsolódnak a termék kivitelezéséhez, illetve az alkalmazás hibájához. Ha a felhasználó és a járművezető nem érti meg vagy fogadja el a fenti nyilatkozatokat, ne használja az Intelligens vezetéstámogató funkciókat. Ha a funkciók aktívak, azonnal állítsa le őket.

A kamera és a radar működése korlátozott lehet bizonyos menetkörülmények, időjárási és útviszonyok esetén. Olyan helyeken, ahol összetettek a forgalmi körülmények, például bedugult útkereszteződésekben vagy elágazásokban, vagy rossz általános körülmények között, teljesen a járművezetőnek KELL irányítania a gépjárművet.

Az Intelligens vezetéstámogató rendszer a gépjármű előtti út- és környezeti információkat a kamera segítségével észleli. Figyelmeztető üzeneteket biztosít, vagy közbeavatkozik bizonyos körülmények esetén a járművezetőt segítve a gépjármű minél biztonságosabb és megbízhatóbb irányításában.

Megjegyzés: Vezetés közben NE kezelje az infotainment rendszer kapcsolóit. Ha szeretné módosítani a beállításokat, biztonságos és engedélyezett helyen húzódjon félre.

Kamera és radar

Vezetéstámogató kamera

A gépjárművön a következő kamerák találhatók: 360 °-os panorámakamera, elülső nézeti kameraegység, parkolást segítő kamera (a gépjármű felszereltségétől függően).

A kamera vizuális észlelés útján végzi el a céltárgyak beazonosítását, és a kapcsolódó funkciók számára beazonosítási információkat biztosít a gépjármű környezetében található céltárgyak azonosítása után.

A kamerák elhelyezkedése

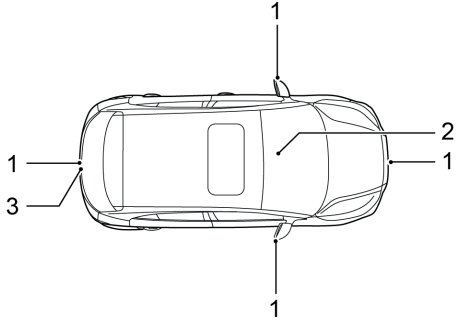

1 360º körpanorámás kamera*

2 elülső nézeti kameraegység*

3 Tolatókamera*

Megjegyzés: A kamerák összetétele a gépjármű felszereltségétől függ.

Megjegyzés: Az elülső nézeti kamera megfelelő működése érdekében mindig tartsa azt tisztán és jégtől, hótól, víztől, portól, stb. mentesen.

Megjegyzés: Az elülső nézeti kamera megfelelő működése érdekében a kamera előtti szélvédő területet mindig tartsa tisztán és mentesen az olyan tárgyaktól a kamera és a szélvédő között, amelyek elzárhatják a kilátást.

Megjegyzés: Ha a kamera lencséjén idegen tárgyak vannak, puha ruhával vagy (alacsony nyomású) vízzel törölje tisztára. Ne használjon nagynyomású vízsugarat a kamera öblítésére és ne használjon maró hatású vagy éles tárgyakat a kamera tisztításához.

A kamerák kalibrálása

Az elülső nézeti kamera kalibrálása szakismeretet és szakszerszámokat igényel. Ha szükségessé válik a kalibrálás, vegye fel a kapcsolatot egy MG márkaszervizzel. Az elülső nézeti kameraegység újrakalibrálása a következő helyzetekben szükséges:

- Az egység beállítási zavara esetén, például a kamera helyzete megváltozott;
- A kamera vagy konzol le/felszerelése;
- A szélvédő cseréje;
- A kerékbeállítási paraméterek megváltoztak.

Megjegyzés: Ha az elülső radart erős vibráció vagy enyhe ütés éri, ellenőrizni kell az elülső radar rögzítési helyzetét, és szükség szerint el kell végezni az újrakalibrálást.

Megjegyzés: A kamerakalibrálás további részletekért keresse MG márkaszervizét.

Az elülső nézeti kamera felismerő teljesítményét befolyásolják az alábbi helyzetek:

- Vezetés rossz időjárási körülmények között, vastag köd, erős esőzés, hó, por, stb miatt csökkent vagy korlátozott látási viszonyok esetén.
- Környezeti fényviszonyok, például gyenge éjszakai fény, rossz kiegészítő világítás, az elöl haladó gépjármű erős hátsó lámpafénye, a szembejövő gépjárművek fénye, hirtelen fényerősség változás gyors fényes/sötét változással (alagút be- és kihajtás), erősen fényvisszaverő útfelületek (vízzel vagy hóval borított útfelület), alagút, épület belseje, stb.
- Az elülső nézeti kamera látómezejét részben vagy teljesen akadályok takarják ki, pl. por, idegen tárgyak, por/sár, hó, sok víz (eső), jég vagy az útról a szélvédőre felverődő víz.
- A látómezőn belül sérült a szélvédő felülete.

- Kalibráció hiánya az elülső nézeti kamera le-/felszerelése vagy a szélvédő cseréje után.
- Az elülső nézeti kamera nincsen stabilan rögzítve a helyén.

Vezetéstámogató radar

Felszereltségtől függően a gépjármű tartalmazhat ultrahangos radart.

Ezek a kapcsolódó funkciók számára beazonosítási információkat biztosítanak a gépjármű környezetében található céltárgyak azonosítása után.

A radarok elhelyezkedése

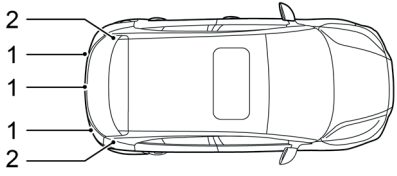

1 Ultrahangos radar

2 Sarokradar*

Megjegyzés: A radarok összetétele a gépjármű felszereltségétől függ.

Megjegyzés: A radarok megfelelő működése érdekében mindig tartsa őket tisztán és jégtől, hótól, víztől, portól, stb. mentesen. Megjegyzés: Ha a radar lencséjén idegen tárgyak vannak, puha ruhával vagy (alacsony nyomású) vízzel törölje tisztára. Ne használjon nagynyomású vízsugarat a radar öblítésére és ne használjon maró hatású vagy éles tárgyakat a radar tisztításához.

A radarok felismerő teljesítményét befolyásolják az alábbi helyzetek:

- A radart vagy a lökhárítót idegen test takarja, mint jég, hó, sár, matrica, ragasztó vagy díszléc, stb.
- A lökhárítón nem engedélyezett festési és permetezési eljárásokat alkalmaztak.
- A radar vagy a lökhárító megsérült, vagy a felszerelési helyzetük megváltozott.
- A radart más eszköz elektromos interferenciája befolyásolja.
- Kicsi és zárt környezetek, mint kis garázsok, stb.
- A gépjármű utánfutót vontat.
- Előfordulhat, hogy a radar nem megfelelően működik, mivel korlátozott az észlelési teljesítménye nyílt területeken (mint egy nyílt parkoló) vagy nyílt utakon.

Megjegyzés: A radaron felgyűlt havat kefével, a jeget megfelelő jégtelenítő aeroszollal ajánlott eltávolítani.

Sebességtartó automatika*

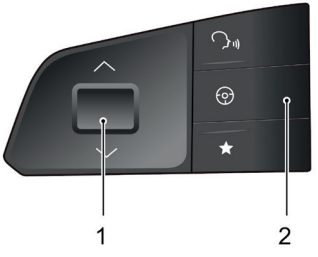

- Sebesség módosító gomb (1)
- „Pilot” gomb (2)

A sebességtartó a gyorsítópedál használata nélkül segíti a járművezetőt állandó sebesség tartására. Kifejezetten hasznos autópályán való közlekedéskor, vagy olyan utazások alkalmával, amikor hosszabb időn keresztül állandó sebességet lehet fenntartani.

Sebességtartó rendszer aktiválása

A sebességtartó rendszer a kormánykerék bal oldalán található kapcsolóval működtethető.

1 Ha a Start kapcsoló ON/READY állapotban van és a sebesség nagyobb, mint 40 km/h, a „Pilot” gomb (2) rövid megnyomása aktiválja a Sebességtartó rendszert, és az információs központon a sebességtartó visszajelző zölden világít. A sebességtartó rendszer célsebessége az aktiváláskor aktuális sebesség, és a célsebesség a sebességtartó rendszer visszajelzője alatt jelenik meg. Aktiválás után a sebességtartó rendszer a gyorsítópedál lenyomása nélkül tartja a célsebességet.

2 Ha a sebességtartó rendszer Készenléti állapotban van és az aktuális sebesség 40 km/h-nál nagyobb, a sebességtartó rendszer a sebességmódosító gomb (1) megnyomásával is aktiválható. A sebességtartó rendszer célsebessége az aktiváláskor aktuális sebesség, és a célsebesség a sebességtartó rendszer visszajelzője alatt jelenik meg.

Megjegyzés: A módosító gomb többféleképp is üzemeltethető, fel/le mozgatással, vagy megnyomással. Ha a sebességtartó automatika rendszer aktív, a módosító gomb megnyomása a célsebességet módosítja a jelenlegi sebességre.

Célsebesség módosítása

Ha a sebességtartó rendszer aktív:

A gépjárművet a gyorsítópedállal gyorsíthatja (például előzésnél). Ha a kívánt sebességet elérte, nyomja meg a módosító gombot (1) a célsebesség aktuális sebességre történő változtatásához.

Nyomja a gombot (1) felfelé/lefelé és tartsa nyomva, és a gépjármű automatikusan gyorsítani, illetve lassítani fog; engedje el a kapcsolót, amikor a kívánt sebességet elérte.

Mindemellett, ha a gombot felfelé/lefelé nyomja és elengedi, a sebességet módosíthatja. Minden megnyomás a sebességet nagyjából 1 km/h-val növeli vagy csökkenti.

Ha a sebességtartó automatika üzemel, a gépjárművet a gyorsítópedállal gyorsíthatja (például előzésnél). A gyorsítópedál elengedésekor a gépjármű visszatér a beállított sebességre.

Felfüggesztés/készenlét

A következő esetekben a sebességtartó automatika kilép és ha aktív, készenléti állapotba kerül, valamint az információs központon a sebességtartó automatika rendszer visszajelzője fehéren világít:

- A „Pilot” gombot (2) röviden megnyomja.
- Lenyomja a fékpedált.
- A fokozatváltó gombot N pozícióba mozgatja.
- A rossz útviszonyok a menetstabilizáló rendszer (SCS) aktiválásához vezethetnek. Biztonsági okokból a sebességtartó automatika rendszer automatikusan kilép készenléti állapotba.
- Meredek emelkedők okozhatják a gépjármű sebességének esését, vagy nagymértékű emelkedését, és a sebességtartó automatika automatikusan kilép készenléti állapotba.
- Az elektronikus rögzítőféket (EPB) aktiválja.

Folytatás

Ha a sebességtartó automatika a kikapcsolása után készenléti állapotban marad, mozgassa a sebességmódosító gombot (1) egyszer felfelé az újraaktiváláshoz. Ekkor a célsebesség a kilépés előtti célsebesség lesz.

OFF (KI)

Hosszan nyomja meg a „Pilot” gombot (2) a sebességtartó automatika kikapcsolásához.

Megjegyzés:

- ***Ne használja a sebességtartó automatika rendszert nem megfelelő körülmények között, mint esős napokon, csúszós útfelületeken, vagy olyan forgalmi helyzetekben, amelyek nem teszik lehetővé állandó sebesség tartását.***
- ***MINDIG kapcsolja ki a sebességtartó automatika rendszert, ha nem használja.***
- ***Ha a gépjármű „Sport” üzemmódban van, nem ajánlott a sebességtartó automatika rendszer használata.***
- ***A sebességtartó automatika üzemelésekor az aktuális sebesség némileg eltérhet a célsebességtől a vezérlés precizitása vagy az útviszonyok miatt.***
- ***A sebességtartó automatika rendszer automatikus készenléti állapotba lépéséhez vezethet az aktuális sebesség nagymértékű eltérése a célsebességtől emelkedő vagy útfelület, stb. miatt, vagy az SCS aktiválódása.***
- ***Ne nyomja meg túlzottan hosszú ideig, vagy többször egymás után a gombot, ez a sebességtartó automatika rendszer meghibásodásához vezethet. Ebben az esetben, amikor biztonságos, indítsa újra a gépjárművet.***

Adaptív sebességtartó automatika (ACC)*

Az adaptív sebességtartó automatika egy kényelmi rendszer. Segítséget nyújt a járművezetőnek, de NEM mentesíti a járművezetőt a felelősség alól. Az adaptív sebességtartó automatika használatakor fontos, hogy a járművezető MINDIG koncentráljon, és álljon készen a beavatkozásra. Ellenkező esetben baleset vagy személyi sérülés történhet.

Az adaptív sebességtartó automatika képes automatikusan váltani a sebességtartás és a távolságtartás között attól függően, hogy van-e a gépjármű előtt haladó másik gépjármű. Az adaptív sebességtartó automatikával a gépjármű egy adott sebességtartományon belüli állandó sebességgel tud haladni, vagy a gépjármű és az előtte haladó többi gépjármű közötti távolság beállításával távolságot tud tartani. Ha egy gépjárművet észlel a haladási sávjában, az ACC rendszer gyorsíthat, vagy finoman fékezhet, hogy fenntartsa a követési távolságot.

Megjegyzés: Az adaptív sebességtartó automatikát autópályákhoz és jó minőségű utakhoz tervezték. NEM ajánlott városi utakon és hegyvidékeken.

Adaptív sebességtartás aktiválása

Miután az elöl haladó gépjárművet egy megállásig követte, a járművezetőnek meg kell győződnie arról, hogy nincsenek akadályok vagy más közlekedők, például gyalogosok közvetlenül a gépjármű előtt, mielőtt megengedné, hogy elinduljon, és folytassa az elöl haladó gépjármű követését.

A távolságtartó funkció használatakor erősen ajánlott, hogy ne érjen a gyorsítópedálhoz. A gyorsítópedál bármilyen mozdítása megakadályozza, hogy az adaptív sebességtartó automatika a fékeket automatikusan használja és a gépjárművet csak a járművezető gorsítópedál-kezelése irányítja.

NE hagyja el a gépjárművet, ha az adaptív sebességtartó automatika tartja azt álló helyzetben. Kiszállás előtt a fokozatválasztó gomb P pozícióban, a gyújtás/START/STOP kapcsoló pedig OFF helyzetben legyen.

Még ha az adaptív sebességtartó automatika tartja is a gépjárművet álló helyzetben, a járművezetőnek akkor is oda kell figyelnie és készen állni a fékek manuális aktiválására. Figyelem, ha inaktiválja, kikapcsolja vagy felfüggeszti a rendszert, a gépjármű nem marad mozdulatlan, elindulhat előre, vagy hátracsúszhat.

Ha kanyarban halad, az adaptív sebességtartó automatika aktívan csökkentheti a gépjármű sebességét, hogy fenntartsa a stabilitását és biztonságát.

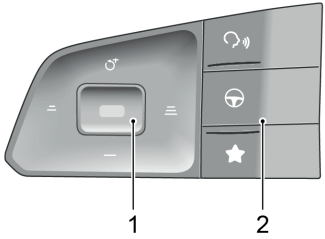

1 Módosító gomb

2 „Pilot” gomb

Az adaptív sebességtartó automatika beállítása elvégezhető egy kapcsoló kombináció használatával a szórakoztatóközpont kijelzőjén és a kormánykerék bal oldalán is.

1 Ha a kapcsoló a szórakoztatóközpont kijelzőjén KI állapotban van, az adaptív sebességtartó automatika kikapcsolt állapotban van.

2 Mozgassa a kapcsolót a szórakoztatóközpont kijelzőjén a BE helyzetbe és röviden nyomja meg a „Pilot” gombot (2). Ekkor az adaptív sebességtartó automatika visszajelzője az információs központon kéken fog világítani és az adaptív sebességtartó automatika Aktív állapotba kerül, a célsebesség az aktiváláskori sebesség lesz.

Ha a gépjármű sebessége 30 km/h-nál alacsonyabb, akkor a célsebesség 30 km/h lesz. Ha az elöl haladó gépjármű sebessége nagyobb, mint a célsebesség, a gépjármű a célsebességet fogja tartani és állandó sebességen halad, ha az elöl haladó gépjármű sebessége alacsonyabb a célsebességnél, a gépjármű távolságtartási módba kapcsol, és az információs központon egy autó hátuljának ikonja jelenik meg. A távolságkövető módban megállásig tud követni egy gépjárművet. Ha a megállás ideje egy bizonyos időn belül van, gépjárműve automatikusan elindul, hogy kövesse az előtte haladó gépjárművet. Ellenkező esetben a járművezetőnek újra kell aktiválnia az adaptív sebességtartó automatika rendszert az információs központ értesítésének megfelelően.

Megjegyzés: Az elektronikus menetstabilizáló (ESC) manuális kikapcsolása akadályozza az adaptív sebességtartó automatika működését.

Adaptív sebességtartó automatika követési távolságbeállítás

Ha az adaptív sebességtartó automatika aktív, mozdítsa a módosító gombot jobbra (a követési távolság növeléséhez), vagy balra (a követési távolság csökkentéséhez); 3 távolsági beállítás van, amelyek az információs központon megjelennek.

Válassza ki az elöl haladó gépjárműhöz viszonyított sebességkülönbségnek megfelelő távolságot, minél nagyobb a sebesség, annál nagyobbnak kell lennie a távolságnak. Mindig vegye figyelembe a forgalmi és időjárási viszonyokat; az optimális követési távolság nem minden járművezetőnek és menetkörülménynek felel meg.

Adaptív sebességtartó automatika célsebesség módosítása

Ha az adaptív sebességtartó automatika aktív:

- Használja a gyorsítópedált a kívánt sebesség eléréséhez, nyomja meg a módosító gombot (1), majd engedje el a gombot és a gyorsítópedált is. A gépjármű a kívánt sebességen halad tovább.

- Ha a módosító gombot felfelé mozdítja és megtartja, a célsebesség emelkedik, amíg a kívánt beállított sebesség meg nem jelenik az információs központon; ekkor engedje el a gombot. Ha leigazolja, hogy nincs elöl haladó gépjármű, vagy az elöl haladó gépjármű távolsága nagyobb, mint az előre beállított követési távolság, a gépjármű sebessége növelhető a beállított sebességig.
- Ha a módosító gombot lefelé mozdítja és megtartja, a célsebesség csökken, amíg a kívánt beállított sebesség meg nem jelenik az információs központon; ekkor engedje el a gombot, és a sebesség csökkenni fog a beállított sebességig.

Megjegyzés: Ha az elöl haladó gépjármű ismétlődően intenzív gyorsítási vagy lassítási manővereket tesz, előfordulhat, hogy az adaptív sebességtartó automatika nem tudja pontosan tartani a kívánt távolságot a gépjárművek között. Fontos, hogy a járművezető mindig koncentráljon, és figyelemmel kísérje a gépjármű helyzetét, és a forgalmi helyzetet, ha fékeznie kell, vagy elkerülő manőverre van szükség.

Adaptív sebességtartó automatika felfüggesztése/ készenlétbe helyezése

Ha az adaptív sebességtartó automatika aktív, röviden nyomja meg a „Pilot” gombot a funkció törléséhez, és a rendszer készenléti állapotba kapcsol.

Adaptív sebességtartó automatika automatikus kikapcsolás

Az adaptív sebességtartó automatika rendszer a következő helyzetekben automatikusan felfüggesztésre kerül, átadva a teljes irányítást a járművezetőnek:

- Az ACC kikapcsolása a kapcsolóval.
- A fékpedál lenyomása a gépjármű mozgása közben.
- A fokozatválasztó R vagy N helyzetbe kapcsolása.
- A járművezető kikapcsolja a biztonsági övét.
- A gyorsítópedál beállított időnél tovább tartó lenyomása.
- Bármelyik ajtó kinyitása, beleértve a motorháztetőt és a csomagtérfedelet is.
- Az EPB kapcsoló felhúzása a rögzítőfék aktiválásához.
- Az elöl haladó gépjármű megállt, és a várakozás meghaladja az előre beállított időt.
- A kamera vagy a radar akadályozva van, a környezet kiváltja az érzékelők biztonságos kilépési mechanizmusát, vagy a rendszer meghibásodik.

Megjegyzés: Ha aktív adaptív sebességtartó automatikával megállásig követi az elöl haladó gépjárművet, és az alábbi feltételek bármelyike teljesül a gépjármű álló helyzetében, az elektronikus rögzítőfék automatikusan aktiválódik:

- ***A járművezető kikapcsolja a biztonsági övét.***
- ***A vezetőoldali ajtó kinyitásakor.***
- ***Az álló helyzetben töltött idő meghaladja a beállított határértéket.***

Adaptív sebességtartás felülbírálása

Ha a járművezetőnek aktív adaptív sebességtartó automatikával használnia kell a gyorsítópedált, a gépjármű adaptív sebességtartás üzemmódban marad, miközben nő a sebesség. Ha felengedi a gyorsítópedált, az adaptív sebességtartó automatika a korábban beállított célsebességen működik tovább.

Adaptív sebességtartás folytatása

Ha az adaptív sebességtartó automatika készenlét üzemmódba tért vissza, vagy oda kapcsolták, a kapcsolókar felfelé mozdításával újraaktiválható. A sebességtartás felfüggesztése előtt mentett célsebesség lesz automatikusan a célsebesség.

Sebességmemória törlése

Ha az adaptív sebességtartó automatikát a szórakoztatóközpont kijelzőjén kikapcsolja, az adaptív sebességtartó automatika kikapcsol, ezzel egyidejűleg törli a rendszermemóriában beállított sebességet. A gyújtás kikapcsolása is törli a beállított sebességet.

Adaptív sebességtartó automatika rendszer működése korlátozott vagy a rendszer hatástalan:

- Álló, vagy a sávokon keresztülnyúló gépjárművet vagy objektumot észlel.
- Túl gyorsan közeledik az elöl haladó gépjárműhöz, és a rendszer nem képes kellő fékerőt biztosítani.
- Az elöl haladó gépjármű szembe jön, vagy vészfékezési manővert hajt végre.
- Az elöl haladó gépjármű hátrafelé halad.
- Egy gépjármű hirtelen bevág gépjárműve előtt a sávba.
- Alacsony sebességgel közlekedő gépjárművet észlel.

- A gépjármű profilján túllógó rakománnyal közlekedő gépjárművet észlel.
- Magas karosszériájú gépjárművet (pl. teherautót) észlel.
- Gépjárműve gyalogosokat, nem motoros járművet vagy állatokat észlel.
- A gépjármű egyenetlen útfelületen, vagy összetett forgalmú útszakaszon halad.
- A gépjármű éles fordulót vesz.
- Behajt egy alagútba, elhagyja azt, vagy alagútban közlekedik.
- Foltos fák árnyékában halad.
- Túl nehéz rakományt szállít a csomagtérben, ezért a gépjármű eleje felfelé áll.

Különleges menetkörülmények

Az adaptív sebességtartó automatikának megvannak a korlátai. Az alábbi helyzetek túlléphetik a biztonságos üzemelés korlátait. A járművezetőnek meg kell őriznie a gépjármű feletti irányítást, és mindig figyelnie kell. Különös figyelmet kell fordítania a forgalmi viszonyokra és a környezetre, a megfelelő sebességet kell kiválasztania, és készen kell állnia a szükséges beavatkozásra.

1 Amikor az elöl haladó gépjárművet követve egy kereszteződésben elfordul vagy kanyarba bemegy, illetve elhagyja azt, előfordulhat, hogy az adaptív sebességtartó automatika nem képes észlelni az ugyanabban a sávban elöl haladó gépjárművet, vagy helyette más sávban közlekedő gépjárművet észlel.

Megjegyzés: NE használja az adaptív sebességtartó automatikát felhajtó/lehajtó útszakaszokon vagy éles kanyarokban.

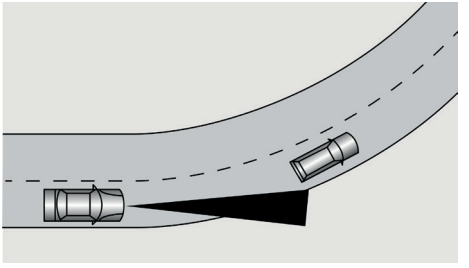

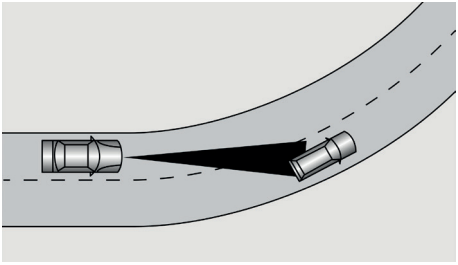

2 Ha az elöl haladó gépjármű sávot vált, de nem hajt át teljesen a másik sávba, előfordulhat, hogy az adaptív sebességtartó automatika nem képes észlelni a gépjárművet.

Ha az elöl haladó gépjármű sávot vált, de nem hagyja el teljesen a sávot, előfordulhat, hogy az adaptív sebességtartó automatika úgy ítéli meg, hogy a gépjármű már elhagyta a sávot, és gyorsításba kezd.

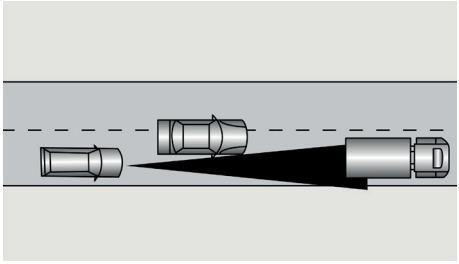

3 Ha egyenetlen útfelületen halad, amely meredek emelkedőket vagy lejtőket tartalmaz, NE használja az adaptív sebességtartó automatikát.

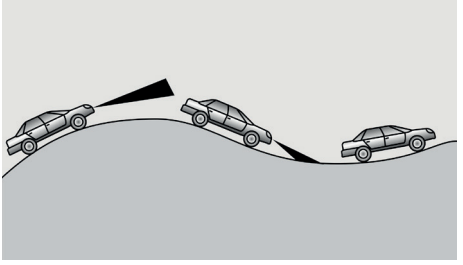

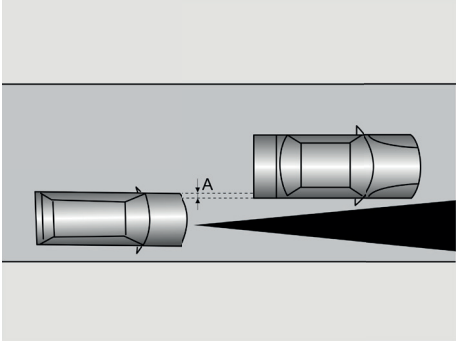

4 Ha a gépjárművével mindössze részben átfedésben lévő gépjármű mögött halad (az ábrán A-val jelölve), előfordulhat, hogy az adaptív sebességtartó automatika semmit sem képes észlelni.

Megjegyzés: NE használja az adaptív sebességtartó automatikát a következő helyzetekben:

- ***Rossz időjárási körülmények között;***
- ***Elégtelen környezeti fényviszonyok, túl nagy fény, vagy gyenge fényerejű elülső lámpa esetén;***
- ***Durva vagy rossz minőségű útfelületen haladva;***
- ***Útépítésen vagy építkezési területen áthaladva;***
- ***Kis tapadású útfelületen haladva (az abroncstapadás gyors változása nagymértékű kerékcsúszást okozhat).***

Intelligens sebességtartó asszisztens (ICA)*

Az intelligens sebességtartó asszisztens egy kiegészítő funkció, amely segítséget nyújt a járművezetőnek. Segítséget nyújt a járművezetőnek, de NEM mentesíti a járművezetőt a felelősség alól. Az intelligens sebességtartó asszisztens használatakor a rendszer felismerési és irányítási korlátai miatt a járművezetőnek mindig fognia kell a kormánykereket, figyelnie kell a gépjármű környezetére és szükség esetén korrigálni, illetve átvenni a kormánykerék irányítását, ellenkező esetben baleset, vagy személyi sérülés történhet.

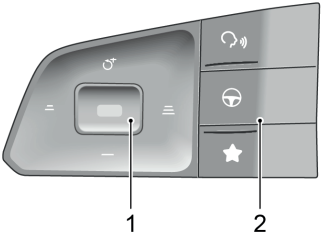

- Módosító gomb (1)
- MG Pilot BE/KI kapcsoló (2);

A rendszerkapcsoló a szórakoztatóközpont kijelzőjén található és a megfelelő Vezetéstámogató kezelőfelületen kapcsolható be/ki.

A következő feltételek esetén:

- A forgalmi dugó asszisztens a szórakoztatóközpont kijelzőjén be van kapcsolva;
- A rendszer észleli a sávelválasztó vonalat a gépjármű mindkét oldalán;
- A gépjármű D fokozatban (előremenetel) van.

Röviden nyomja meg a „Pilot” gombot a forgalmi dugó asszisztens rendszer aktiválásához. A forgalmi dugó asszisztens rendszer ugyanazon az alapon működik, mint az adaptív sebességtartó automatika. Ha a sávelválasztó vonalak mindkét oldalon tisztán látszanak, a rendszer képes a gépjárművet a vonalak közti sávban tartani, ha másik gépjármű halad gépjárműve előtt, és a sávelválasztó vonalak nem látszanak mindkét oldalon lassú sebesség mellett, a rendszer segít a járművezetőnek követni az előtte haladó gépjárművet.

Megjegyzés: Ha az ACC rendszer aktív, a forgalmi dugó asszisztens rendszer aktiválható az MG Pilot gomb megnyomása nélkül a fenti körülmények között.

Ha a járművezető a beállított időtartamon belül nem mozdította meg a kormánykereket, a rendszer figyelmeztetést küld.

Megjegyzés: A járművezetőnek kell szabályozni a gépjármű sebességét és a követési távolságot a látási, időjárási és az útviszonyoknak megfelelően. A forgalmi dugó asszisztens nem reagál gyalogosokra, állatokra, álló gépjárművekre, a sávokon keresztben áthaladó gépjárművekre, valamint az azonos sávban szembejövő gépjárművekre. Ha a forgalmi dugó asszisztens nem képes időben és hatékonyan csökkenteni a gépjármű sebességét, a járművezetőnek KELL fékeznie. Ha sűrű forgalomban valaki a gépjárműve által használt sávban bevág a gépjárműve elé, előfordulhat, hogy a forgalmi dugó asszisztens nem képes időben észlelni a gépjárművet a fékezéshez. Ebben az esetben a járművezetőnek kell fékeznie.

A forgalmi dugó asszisztens akadályozott vagy hatástalan az alábbi esetekben:

- A vészvillogók aktívak;
- A járművezető irányjelzővel jelzi, hogy át fogja lépni a sávelválasztó vonalat;
- A járművezető intenzíven a gyorsítópedálra lép, vészhelyzeti manővert végez vagy erősen lenyomja a fékpedált;
- A rendszer észleli, hogy a járművezető a beállított időtartamon belül nem mozdította meg a kormánykereket;
- A rendszer beavatkozása közben a járművezető mozgatja a kormánykereket;
- A sávelválasztó vonal túl vékony, sérült vagy töredezett;
- A gépjármű kis görbületi sugarú kanyarban halad, az út túl keskeny vagy túl széles;
- A gépjármű éppen olyan útszakaszra ért, amelyen vannak sávelválasztó vonalak, vagy olyan útszakaszon halad, ahol nincsenek.
- A gépjármű nem D fokozatban van;
- A gépjármű túl gyorsan vált sávot vagy sodródik oldalirányban;
- A forgalmi dugó asszisztens használatával követett, elöl haladó gépjármű fordulókörének sugara túl kicsi;
- A blokkolásgátló fékrendszer (ABS) és a dinamikus menetstabilizáló rendszer (SCS) aktiválódott;
- Meghibásodott a blokkolásgátló fékrendszer (ABS), a dinamikus menetstabilizáló rendszer (SCS), az elektronikus szervokormány (EPS), stb.

Ajánlott a forgalmi dugó asszisztens kikapcsolása a következő esetekben:

- Sportos stílusban vagy módon vezet;

- Rossz időjárási körülmények között vezet;
- Durva vagy rossz minőségű útfelületen vezet;
- Útépítésen vagy építési területen hajt át;
- Meredek, kanyargós vagy csúszós (például havas, jeges, nedves vagy vízzel borított) úton halad;
- Füvön vagy burkolat nélküli úton közlekedik.

FONTOS

- Ha a sávok száma megnő, vagy a sávok összeolvadnak, a járművezetőnek teljesen át KELL vennie az irányítást.
- Olyan helyeken, ahol összetettek a forgalmi körülmények, például bedugult útkereszteződésekben vagy elágazásokban a járművezetőnek teljesen át KELL vennie az irányítást.
- A járművezetőnek tisztában KELL lennie a környezetével, hogy szükség esetén bármikor át tudja venni a gépjármű irányítását, amikor a forgalmi dugó asszisztens segítségével követ egy autót.

Sebességtúllépési riasztás*

Az intelligens sebességtartó asszisztens kiegészítő funkció. Bizonyos körülmények között hibás sebességhatárt jeleníthet meg, vagy egyáltalán nem jelenít meg sebességhatárt az információs központon. Ennek eredményeként a gépjármű sebessége nem a helyes tartományra lesz korlátozva. A járművezető felelőssége a sebességhatár betartása, a gyorshajtás szigorúan tilos.

Az elülső nézeti kamera nem képes észlelni az útfelületre festett sebességhatár-jelzéseket. A járművezetőnek KELL betartania ezeket a sebességhatárokat, és ennek megfelelően kell megválasztania a sebességet.

A sebességtúllépési figyelmeztetés beállításai a szórakoztatóközpont kijelzőjén keresztül érhetőek el. A járművezető a kijelzőn kapcsolhatja be/ki a sebességtúllépési figyelmeztetést. A gépjármű az elülső nézeti kamerán keresztül észleli az útmenti sebességkorlátozó táblákat (mint). Ha a gépjármű sebessége túllépi a sebességkorlátozó táblán jelzett sebességhatárt, figyelmeztető hanggal kísért jelzés villog, hogy figyelmeztesse a járművezetőt a gépjármű sebességének kezelésére.

Ha a sebességtúllépési figyelmeztetés aktív, világít a sebességhatár értékének visszajelzője. Ha a gépjármű elhalad az első felismert sebességkorlátozó tábla mellett, a sebességkorlátozó táblajelzés sebességjelzője a valós idejű sebességkorlátozás értékét jelzi ki. Ha ugyanazt a sebességkorlátozást észleli egy újabb táblán, a megjelenített sebességhatárjelző nem változik.

Megjegyzés: Amikor a gépjármű sávot vált, kanyarodik, vagy megfordul egy kereszteződésben, vagy észleli a sebességkorlátozás feloldását, az információs központon az eredeti sebességhatár értékét visszaállítja, és „–” szimbólum jelzi, amíg a rendszer új sebességkorlátozó táblát nem észlel. Ha a feltételek nem teljesülnek, a rendszer megőrzi az eredeti sebességhatár értékét, és nem áll vissza. A járművezetőnek KELL betartania a sebességhatárokat, és ennek megfelelően kell megválasztania a sebességet.

Az intelligens sebességhatár figyelmeztetés működése korlátozott lehet az alábbi helyzetekben:

1 Az elülső nézeti kamera felismerő teljesítménye korlátozott;

2 A gépjármű nagy sebességgel halad;

3 A sebességkorlátozó jelzéseket eltakarják az útmenti fák, jég/dér, hó, por, stb, vagy a sebességkorlátozó táblák nem megfelelően vannak elhelyezve, illetve sérültek;

4 Ha több sebességkorlátozó jelzőtábla van kihelyezve az út felett, vagy az út mentén, a sebességhatár figyelmeztetés a legmagasabb sebességhatár értéket veszi figyelembe.

5 Nem szabványos sebességkorlátozó jelzőtáblák, vagy kiegészítő információt tartalmazó jelzőtáblák esetén.

6 A sebességkorlátozó jelzőtábla útelágazásban, kanyarban vagy felhajtó/lehajtó rámpán van felállítva.

7 Manőverek közben, például sávváltáskor.

FONTOS

- Előfordulhat, hogy a kamera rossz fényviszonyok, rossz időjárás, nem szabványos vagy kitakart tábla, vagy a kamera saját korlátai miatt nem ismeri fel a sebességkorlátozó táblát vagy felismer hasonló közúti jelzéseket (pl. a súlykorlátozó táblát sebességkorlátozó táblaként ismer fel, vagy minimális sebesség táblát ismer fel megengedett maximális sebesség táblaként).
- A kamera nem képes a sebességkorlátozó tábla alatti kiegészítő szöveges jelzést felismerni, mint a „Kiegészítő sáv 100 m múlva”, „Iskolai időszak 7:00-10:00”, stb. A kamera a szöveges jelzéssel kiegészített sebességkorlátozó jelzést szokványos sebességkorlátozó jelzésként azonosítja.
- Az erőteljes és hirtelen kormánymozdulatokat a rendszer sávváltásként vagy kereszteződésben történő megfordulásként értelmezhet, aminek eredményeként törlődnek a felismert sebességhatárok.
- Azokban az esetekben, amikor a sebességkorlátozó jelzés több sebességhatárt tartalmaz, előfordulhat, hogy a kamera nem ismeri fel az összes sebességhatárt.

Sebességtartó asszisztens*

Sebességtartó asszisztens*

A sebességtartó asszisztens pusztán kiegészítő funkció. Abban az esetben, ha a sebességkorlátozó jelzések nincsenek egységesítve, vagy az elülső nézeti kamera el van takarva, az információs központon nem megfelelő sebességhatár jelenik meg, vagy nem jelenít meg sebességhatárt az információs központ. Éppen ezért a járművezető felelőssége az út sebességhatárának valós idejű értékelése.

Az elülső nézeti kamera nem képes észlelni az útfelületre festett sebességhatár-jelzéseket. A járművezetőnek KELL betartania ezeket a sebességhatárokat, és ennek megfelelően kell megválasztania a sebességet.

A sebességtúllépési figyelmeztetés beállításai a szórakoztatóközpont kijelzőjén keresztül érhetőek el. Lépjen be a Gépjármű beállítások - Sebességtartó asszisztens rendszer kezelőfelületére, és válasszon a következő üzemmódok közül: Intelligens, Kézi és Kikapcsolás.

1 Intelligens: azaz intelligens sebességhatár. A gépjármű az elülső nézeti kamerán keresztül észleli az útmenti sebességkorlátozó táblákat (mint) és beavatkozik a sebesség szabályozásába, hogy a megengedett felső sebességhatáron belül tartsa a gépjármű sebességét.

2 Kézi: azaz kézi sebességhatár. A járművezető a kormánykerék bal oldalán lévő gombbal beállítja a legnagyobb megengedett sebességet és beavatkozik a sebesség szabályozásába, hogy a megengedett felső sebességhatáron belül tartsa a sebességet. Leírásért tekintse meg a „Kézi sebességhatár beállítása” részt.

3 Off (Ki): Kikapcsolja a sebességtartó asszisztens rendszert.

Megjegyzés: Ha nem lehet a kívánt üzemmódot kiválasztani, győződjön meg arról, hogy a szórakoztatóközpont kijelzőjén a sebességtartás funkció KI állapotban van, és próbálja újra.

Kézi sebességhatár beállítása

A kézi sebességhatár beállítás aktiválása után, a sebességhatárt a kormánykerék bal oldalán lévő gomb segítségével lehet beállítani az alábbi módon:

1 LIM NNN A kézi sebességhatár beállítás készenlét állapotba lép aktiválás után, és a sebességtartó asszisztens rendszer visszajelző fehéren világít az információs központon. Nyomja meg a „Pilot” gombot (2) a kézi sebességhatár funkció atkiválásához, ekkor a sebességtartó asszisztens rendszer visszajelző zölden világít. A „Pilot” gomb első megnyomásakor, ha a jelenlegi sebesség 30 km/h alatt van, a sebességtartó asszisztens rendszer visszajelzőjén megjelenített célsebesség 30 km/h; ha a jelenlegi sebesség 30 km/h felett van, a jelenlegi sebességnek az 5 legközelebbi többszörösére felkerekített értéke lesz a célsebesség. Ezután mozdítsa a sebesség beállító gombot (1) felfelé/lefelé a kézi sebességhatár célsebességének változtatásához. A kar minden mozdítására a célsebesség 5 km/h-val növekszik/csökken. Ha a kart felfelé/lefelé mozdítja és megtartja, a célsebesség folyamatosan 5 km/h-val változik.

2 Ha a kézi sebességhatár beállítás aktív, a rendszer a célsebesség értéke alatt tartja a gépjármű sebességét; ha a gépjármű sebessége nagyobb, mint a járművezető által beállított célsebesség, a rendszer fokozatosan lelassítja a gépjárművet a beállított célsebesség alá.

3 A kézi sebességhatár beállítás aktiválása után a „Pilot” gomb (az alábbi ábrán 2-vel jelölve) rövid megnyomásával a rendszer készenlét állapotba áll vissza. A „Pilot” gomb (az alábbi ábrán 2-vel jelölve) ismételt megnyomásával a kézi sebességhatár funkció folytatódik.

4 A gyorsítópedál teljes lenyomásával aktív kézi sebességhatár beállítás mellett is átlépheti ideiglenesen a sebességhatár értéket. Ebben az esetben az információs központon a sebességtartó asszisztens visszajelzője figyelmeztető hang kíséretében zölden villog.

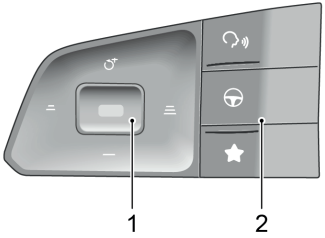

1 Módosító gomb

2 „Pilot” gomb

LIM AUTO A sebességtartó asszisztens rendszer állapotjelzője zölden világít, amikor az intelligens sebességhatár beállítás aktív. Ha a gépjármű elhalad az első felismert sebességkorlátozó tábla mellett, a sebességkorlátozó táblajelzés sebességjelzője a valós idejű sebességkorlátozás értékét jelzi ki. Ha ugyanazt a sebességkorlátozást észleli egy újabb táblán, a megjelenített sebességhatárjelző nem változik.

Megjegyzés: Amikor a gépjármű sávot vált, kanyarodik, vagy megfordul egy kereszteződésben, vagy észleli a sebességkorlátozás feloldását, az információs központon az eredeti sebességhatár értékét visszaállítja, és „–” szimbólum jelzi, amíg a rendszer új sebességkorlátozó táblát nem észlel. Ha a feltételek nem teljesülnek, a rendszer megőrzi az eredeti sebességhatár értékét, és nem áll vissza. A járművezetőnek KELL betartania a sebességhatárokat, és ennek megfelelően kell megválasztania a sebességet.

A járművezető ideiglenesen kikapcsolhatja a sebességtartó asszisztens rendszert a következő lépésekkel:

1 A gyorsítópedál teljes lenyomásával átlépheti ideiglenesen a sebességhatár értéket. Ebben az esetben az információs központon a sebességtartó asszisztens visszajelzője figyelmeztető hang kíséretében zölden villog;

2 A „Pilot” gomb (az alábbi ábrán 2-vel jelölve) rövid megnyomása ideiglenesen kikapcsolja a sebességtartó asszisztens rendszer funkcióit. Ebben az esetben az információs központon a sebességtartó asszisztens visszajelzője fehérre vált (nappali üzemmódban sötét színre); nyomja meg a „Pilot” gombot ismételten a sebességtartó asszisztens funkciók aktiválásához.

Az intelligens sebességhatár figyelmeztetés működése korlátozott lehet az alábbi helyzetekben:

1 Az elülső nézeti kamera felismerő teljesítménye korlátozott;

2 A gépjármű nagy sebességgel halad;

3 A sebességkorlátozó jelzéseket eltakarják az útmenti fák, jég/dér, hó, por, stb, vagy a sebességkorlátozó táblák nem megfelelően vannak elhelyezve, illetve sérültek;

4 Több sebességkorlátozó jelzőtábla van kihelyezve az út felett, vagy az út mentén. Jelenleg az elülső nézeti kamera csak arra a sávra vonatkozó sebességkorlátozó jelzőtáblát képes azonosítani, amelyikben a gépjármű halad;

5 A sebességkorlátozó jelzőtábla útelágazásban, kanyarban vagy felhajtó/lehajtó rámpán van felállítva;

6 Sávváltáskor, stb.

FONTOS

- Előfordulhat, hogy a kamera rossz fényviszonyok, rossz időjárás, nem szabványos vagy kitakart tábla, vagy a kamera saját korlátai miatt nem ismeri fel a sebességkorlátozó táblát vagy felismer hasonló közúti jelzéseket (pl. a súlykorlátozó táblát sebességkorlátozó táblaként ismer fel, vagy minimális sebesség táblát ismer fel megengedett maximális sebesség táblaként).
- A kamera nem képes a sebességkorlátozó tábla alatti kiegészítő szöveges jelzést felismerni, mint a „Kiegészítő sáv 100 m múlva”, „Iskolai időszak 7:00-10:00”, stb. A kamera a szöveges jelzéssel kiegészített sebességkorlátozó jelzést szokványos sebességkorlátozó jelzésként azonosítja.
- Az erőteljes és hirtelen kormánymozdulatokat a rendszer sávváltásként vagy kereszteződésben történő megfordulásként értelmezhet, aminek eredményeként törlődnek a felismert sebességhatárok.
- Azokban az esetekben, amikor a sebességkorlátozó jelzés több sebességhatárt tartalmaz, előfordulhat, hogy a kamera nem ismeri fel az összes sebességhatárt.

Sávtartó asszisztens*

A sávtartó asszisztens kiegészítő funkció, amely a járművezetőt segítheti. NEM mentesíti a járművezetőt a biztonságos vezetés felelőssége alól. A sávtartó asszisztens használata mellett a járművezetőnek figyelnie KELL a környezetére, tartania a kormánykereket és bármikor készen állnia a manőverezésre. Ha nem őrzi meg uralmát a gépjármű felett, az balesethez vagy személyi sérüléshez vezethet.

A sávtartó asszisztens nem képes mindig felismerni a sávelválasztó vonalakat és szegélyeket. A rossz minőségű útfelületeket, bizonyos útszerkezeteket vagy tárgyakat sávelválasztó vonalként vagy szegélyként értelmezheti. Ilyen helyzetben a sávtartó asszisztenst azonnal ki kell kapcsolni.

A sávtartó asszisztens kapcsolója a szórakoztatóközpont kijelzőjén található. A rendszer a megfelelő Intelligens vezetéstámogató rendszer kezelőfelületen kapcsolható be/ki.

Figyelmeztetés

A rendszer a következő észlelési feltételek esetén észleli a sávelválasztó vonalakat a gépjármű előtt:

- A funkció BE van kapcsolva;
- A gépjármű sebessége nagyobb, mint 60 km/h;
- A sávelválasztó vonalak tisztán látszanak és a rendszer legalább egy sávelválasztó vonalat felismer;

Amikor egy kerék készül átlépni a sávelválasztó vonalat, vagy már átlépte a vonalat, a rendszer figyelmezteti a járművezetőt, hogy avatkozzon be, és tartsa a gépjárművet a sávjában. A funkció kikapcsol, ha a gépjármű sebessége 55 km/h alá csökken.

Asszisztencia

A rendszer az elülső nézeti kamera használatával észleli a sávelválasztó vonalat a gépjármű előtt. A rendszer a következő észlelési feltételek esetén aktiválódik:

- A funkció BE van kapcsolva.
- A gépjármű sebessége nagyobb, mint 60 km/h.
- A sávelválasztó vonalak tisztán látszanak és a rendszer legalább egy sávelválasztó vonalat felismer.

Amikor egy kerék készül átlépni a sávelválasztó vonalat, vagy már átlépte a vonalat, a rendszer segítséget nyújt a járművezetőnek a gépjármű sávon belül tartásában azzal, hogy korrigáló kormánymozdulatot tesz és egyidejűleg értesítést jelenít meg. A funkció automatikusan kilép, ha a gépjármű sebessége 55 km/h alá csökken.

Vészhelyzeti sávtartás (ELK)

A rendszer az elülső nézeti kamera használatával észleli a sávelválasztó vonalat, útszegélyt és a becsatlakozó forgalom szomszédos sávjait a gépjármű előtt. A rendszer a következő észlelési feltételek esetén aktiválódik:

- A funkció BE van kapcsolva.
- A gépjármű sebessége nagyobb, mint 60 km/h.
- A sávelválasztó vonalak tisztán látszanak és a rendszer legalább egy sávelválasztó vonalat felismer.

Amikor egy kerék készül átlépni a sávelválasztó vonalat vagy útszegélyt, vagy a szomszédos sávban érkező forgalom felé tart, és ütközés kockázata áll fenn, a rendszer segítséget nyújt a járművezetőnek a gépjármű sávon belül, vagy szegélyek között tartásában, illetve az ütközés elkerülésében azzal, hogy korrigáló kormánymozdulatot tesz és egyidejűleg értesítést jelenít meg. A funkció automatikusan kilép, ha a gépjármű sebessége 55 km/h alá csökken.

Egy előre meghatározott időn belüli többszöri beavatkozás esetén, és ha a járművezető a beállított időtartamon belül nem mozdította meg a kormánykereket, a rendszer figyelmeztetést küld.

FONTOS

- Ha a sávok száma megnő, vagy a sávok összeolvadnak, teljesen a járművezetőnek KELL irányítania a gépjárművet.
- Olyan helyeken, ahol összetettek a forgalmi körülmények, például útkereszteződésekben vagy bedugult elágazásokban, teljesen a járművezetőnek KELL irányítania a gépjárművet.

A sávtartó asszisztens akadályozott vagy hatástalan az alábbi esetekben:

- A járművezető irányjelzővel jelzi, hogy át fogja lépni a sávelválasztó vonalat.
- A vészvillogók aktívak.
- A járművezető gyorsan a gyorsítópedálra lép, vészhelyzeti manővert végez, vagy erősen nyomja a fékpedált.
- A rendszer észleli, hogy a járművezető a beállított időtartamon belül nem mozdította meg a kormánykereket (vészhelyzeti sávtartás üzemmódban).
- A rendszer beavatkozása közben megmozdítják a kormánykereket (vészhelyzeti sávtartás üzemmódban).
- A sávelválasztó vonal túl vékony, sérült vagy töredezett.
- Szabálytalan vagy sérült útszegély.
- A gépjármű kis görbületi sugarú kanyarban halad, az út túl keskeny vagy túl széles.
- A gépjármű éppen olyan útszakaszra ért, amelyen vannak sávelválasztó vonalak, vagy olyan útszakaszon halad, ahol nincsenek.
- A gépjármű túl gyorsan vált sávot vagy sodródik oldalirányban.
- A gépjármű nem D fokozatban van.
- A gépjármű sebessége alacsonyabb, mint 55 km/h, vagy túl magas.
- A blokkolásgátló fékrendszer (ABS) és a dinamikus menetstabilizáló rendszer (SCS) aktiválódott.
- Meghibásodott a blokkolásgátló fékrendszer (ABS), a dinamikus menetstabilizáló rendszer (SCS), az elektronikus szervokormány (EPS), stb.

Javasolt a sávtartó asszisztens kikapcsolása a következő esetekben:

- Sportos stílusban vagy módon vezet;
- Rossz időjárási körülmények között vezet;
- Durva vagy rossz minőségű útfelületen vezet.
- Útépítésen vagy építési területen hajt át.

Frontális ütközés figyelmeztetés (FCA)

A gépjármű vezetése során folyamatosan a járművezető felelős a biztonságos közlekedésért, még akkor is, ha a gépjármű rendelkezik frontális ütközés figyelmeztetéssel. A járművezetőnek teljes figyelmét a vezetésre KELL fordítania, és körültekintően kell közlekednie. Ahogy a többi vezetéstámogató rendszer, úgy a frontális ütközés figyelmeztetés sem képes minden helyzetben megelőzni a baleseteket vagy elkerülni egy ütközést. Mindig a járművezetőnek KELL uralnia a gépjárművet, hogy elkerülje a baleseteket vagy a vészhelyzeteket.

A frontális ütközés figyelmeztetés működése közben végzett vészfékezés az utasok sérülését okozhatja. Ezért vezessen körültekintően és minden utas mindig megfelelően viselje a biztonsági övet.

Vontatás közben kapcsolja ki a frontális ütközés figyelmeztetést vagy a gépjármű hajtásrendszerét. Ha a frontális ütközés figyelmeztetés aktív vontatás közben, a káros következmények befolyásolhatják gépjárműve, a vontatójármű és a környéken tartózkodók biztonságát.

A balesetek elkerülése érdekében soha ne próbálja ki a frontális ütközés figyelmeztetés funkcióinak működését.

A frontális ütközés figyelmeztetés rendszer kapcsolója az infotainment képernyőjén keresztül érhető el. Nyissa meg a vezetéstámogató rendszerek oldalát a rendszer be-/kikapcsolásához, és válassza ki az üzemmódot.

Figyelmeztetés

Ha a rendszer azt észleli, hogy fennáll a gépjármű és az elöl, azonos sávban haladó gépjármű közötti ütközés veszélye, figyelmezteti a járművezetőt, hogy időben lassítson, és tartson viszonylag biztonságos távolságot az elöl haladó gépjárműtől.

Automatikus vészfékezés

Ha a rendszer azt észleli, hogy fennáll a gépjármű és a közvetlenül előtte lévő gépjármű közötti ütközés veszélye, a fékrendszer automatikusan beavatkozik, hogy lelassítsa a gépjárművet, és elkerülje az ütközésből eredő balesetet, vagy csökkentse a balesetből fakadó károkat. Ha a gépjárművet a rendszer fékezi le és állítja meg, rövid ideig álló helyzetben marad. Ezt követően teljesen átadja az irányítást a járművezetőnek.

A rendszer automatikusan lelassítja a gépjárművet a következő körülmények fennállása esetén:

- A menetstabilizáló rendszer (SCS) és a kipörgésgátló rendszer (TCS) hibamentes és BE van kapcsolva.
- A gépjármű D vagy N fokozatban van.
- A légzsákok nincsenek felfúvódva.

Megjegyzés: Bizonyos esetekben előfordulhat, hogy a járművezető nem számít fékezési beavatkozásra, és nem szeretné használni a fékeket, miközben a frontális ütközés figyelmeztetés rendszer erősen fékez; a járművezető átmenetileg felfüggesztheti a beavatkozást, ha erősen lenyomja a gyorsítópedált, miután meggyőződött, hogy az biztonságos.

A frontális ütközés figyelmeztetés működése korlátozott lehet az alábbi esetekben:

- Az elöl lévő gépjármű szemből érkezik, áthalad a kereszteződésen, vagy rövid távolságon belül kivág a sorból.
- Az elöl haladó gépjármű nem tartja be a közlekedés és a parkolás szabályait (például a sávelválasztó vonalakon közlekedik).
- Az elöl haladó gépjármű nem az Ön gépjárműve által használt sávban közlekedik, vagy a gépjármű részlegesen ki van takarva.
- Az elöl haladó gépjármű rendellenes (átalakított vagy rendellenes formájú).
- Az elöl haladó gépjármű karosszériája magasabb.
- Az elöl haladó gépjármű nagy méretű, és közel van (például traktor, utánfutó, vontatójármű, off-road jármű, kukáskocsi, tartálykocsi stb.).
- Az elöl haladó gépjármű szokatlan közlekedési eszköz (például ló, lovas kocsi, hintó stb.).
- A rendszer egy gépjármű oldalát észleli.
- Az elöl haladó gépjármű körvonalai nem egyértelműek (például vizet vernek fel az elöl haladó és a környező gépjárművek kerekei)

- Az éjszaka vagy egy alagútban elöl haladó gépjármű nem rendelkezik hátsó lámpákkal, vagy a lámpái ki vannak takarva.
- Az elöl haladó gépjármű hátsó lámpái teljesen LED sávokból állnak, vagy más, egyedi színű lámpákkal rendelkezik.
- Éjszakai közlekedésnél a közvilágítás nem egyenletes vagy villog.
- A gyalogos nem közvetlenül a gépjármű előtt található, vagy a gyalogos nem teljesen látszik.
- A gyalogos nem függőlegesen áll, vagy bizonyos testmagasságnál alacsonyabb gyermek.
- Egy csoport gyalogos található a gépjármű előtt árnyékban vagy sötétben.
- Állatok találhatóak a gépjármű előtt.
- Tárgyak, például különleges formájú földön lévő akadályok (pl. útlezárás, elválasztó kordon, elválasztó korlát, nagy szikla, szétszórt tárgyak stb.) észlelhetők a gépjármű előtt.
- Tárgyak, mint táblák, szalagkorlátok, hidak, épületek vagy egyéb objektumok észlelhetőek a gépjármű előtt.
- A gépjármű szakadék mentén, híd felső vagy alsó szakaszán vagy éles kanyarban halad.
- A gépjármű R fokozatban van.
- A gépjármű fékez vagy intenzíven gyorsít.

Ultrahangos parkolóradar

A parkolássegéd célja pusztán a járművezető hátramenetben való segítése. Az ultrahangos érzékelők bizonyos típusú akadályokat, pl. vékony oszlopokat vagy kis méretű, a talajhoz közel lévő tárgyakat, a csomagtérfedél feletti tárgyakat, és bizonyos, az ultrahangot vissza nem verő felületű akadályokat nem képesek észlelni.

Tartsa az ultrahangos érzékelőket portól, jégtől és hótól mentesen. Ha lerakódások képződnek az ultrahangos érzékelők felületén, csökkenhet a teljesítményük. A gépjármű mosásakor ne irányítsa a nagynyomású vízsugarat közvetlen közelről az érzékelőkre.

Hátsó parkolássegéd rendszer

A hátsó lökhárítókban lévő ultrahangos érzékelők figyelik a gépjármű mögötti területet, akadályokat keresve. Ha akadályt észlelt, a rendszer kiszámítja annak távolságát a gépjármű hátuljától, és figyelmeztető hangjelzésekkel jelzi azt a járművezetőnek.

Megjegyzés: A PDC rendszer és a hátrameneti vezetőassziszten rendszer vontatási üzemmódban nem elérhetők.

Parkolássegéd működése

Hátsó parkolássegéd rendszer

A hátsó parkolássegéd automatikusan bekapcsol, amikor az R fokozat kerül kiválasztásra, és azonnal kikapcsol, ha a fokozatot kiveszi R-ből. R fokozatba kapcsolást követően rövid sípolással jelzi a rendszer rendeltetésszerű működését. Ha akadályt észlel a gépjármű mögött, a rendszer figyelmeztető hangjelzésekkel értesíti a járművezetőt.

Megjegyzés: Ha hosszabb, magasabb hangjelzés hallható 3 másodpercen keresztül, amikor hátramenetbe kapcsol, az a rendszer hibáját jelzi. Ebben az esetben kérjen tanácsot MG márkaszervizétől.

Hátsó parkolássegéd rendszer

Ha a parkolássegéd funkció aktív, és akadályt észlel, különböző gyakoriságú hangjelzéseket ad (lehetnek vakfoltok).

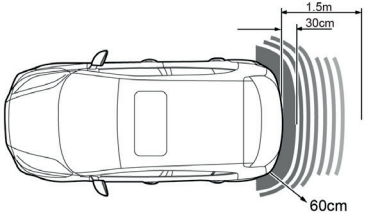

- Ha egy tárgy a hátsó lökhárítótól mért 1,5 m-en belül, vagy a gépjármű hátsó sarkától mért 0,6 m-en belül található, a rendszer elkezd sípoló hangjelzést adni. Ahogy a gépjármű közelít az akadályhoz, a sípoló hangjelzések úgy lesznek egyre gyorsabbak.
- A hátsó lökhárítótól mért 0,3 m-en belül a sípolás folyamatos hangjelzéssé válik.

Tolatókamera*

A tolatókamera pusztán kiegészítő funkció a gépjármű leparkolásakor! A kamera látószöge korlátozott, és nem képes a látószögén kívül eső akadályokat észlelni.

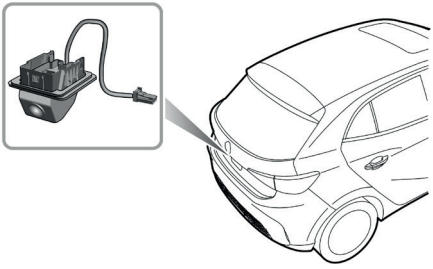

Néhány modell a jobb és bal oldali rendszámtábla világítás közötti tolatókamerával rendelkezik.

Ha a tolató sebességfokozat (R) van kiválasztva, a kamera egy képet hoz létre a gépjármű mögötti területről. Ez a kép a szórakoztatóközpont kijelzőjén jelenik meg.

360 fokos kamera*

A 360 fokos kamera célja, hogy segítse a járművezetőt parkolás közben. A kamerák látószöge korlátozott, és nem képesek a látószögükön kívül eső akadályokat észlelni.

Noha az infotainment rendszer kijelzője képes a gépjármű környezetének képét megjeleníteni, a biztonságos közlekedés érdekében mindig fordítson figyelmet a tényleges útviszonyokra.

Ha aktív a 360 fokos kamera, a szórakoztatóközpont kijelzőjén 360 fokos panorámakép jelenik meg a gépjárműről, hogy megkönnyítse a környezet áttekintését, és segítse a biztonságos vezetést. A kijelzőn lévő gombok megérintésével több szögből is megtekintheti a gépjármű környezetét.

A 360 fokos kamera az alábbi módokon kapcsolható be:

- Kapcsoljon R fokozatba.
- Érintse meg a 360 ikont.
- A „Beállítások” felületen kiválasztja a sarokvilágítás/irányjelzők alacsony sebességnél történő kapcsolását, amely automatikusan megnyitja a 360 fokos kamerát, ha alacsony sebességnél használja az irányjelzőket, és kilép belőle, amint az irányjelzők kikapcsoltak.
- A kormánykeréken található vezérlőgombot a 360 fokos kamera funkcióra állítva nyomja meg ezt a gombot.

A 360 fokos kamera kezelőfelületén válassza ki a beállítások ikont a rendszer funkcióinak testreszabásához.

Megjegyzés: Amikor a fokozatválasztó kapcsolót D fokozatba kapcsolja, a 360 fokos kamera 35 km/h vagy efeletti sebességnél nem működik.

Fáradtságérzékelő rendszer

A járművezetőnek mindig meg kell győződnie arról, hogy fizikai állapota vezetésre alkalmas, még akkor is, ha a gépjármű fel van szerelve fáradtságérzékelő rendszerrel. SOHA ne vezessen, ha fáradt.

A fáradtságérzékelő rendszer nem képes mindig pontosan értékelni a járművezető fáradtsági szintjét. A járművezető működési kontroll státuszán keresztül számítja ki a fáradtságszintet, nem a járművezető aktuális fizikai jellemzői alapján, mint a figyelemzavar. Nem képes vészhelyzeti figyelmeztetést adni a járművezetőnek, aki most fáradt el.

A járművezető figyelemjelző rendszer a járművezető fáradtságát úgy számolja ki, hogy összehasonlít olyan információkat, mint a gépjármű sebességét és a kormánykerék szögét a tömegadat-statisztikák alapadataival. A rendszer folyamatosan összehasonlítja a kalkulált fáradtságszintet a járművezető aktuális működési állapotával. Ha a rendszer felismeri, hogy a járművezető fáradt, figyelmeztetést ad ki.

Ha a fáradtságérzékelő rendszer aktív, a gépjármű sebessége nagyobb, mint 60 km/h. Ha a járművezető az alábbi tevékenységeket elvégzi, a rendszer leáll a járművezető fáradtságszintjének monitorozásával:

1 A járművezető kikapcsolja a biztonsági övet és kinyitja a vezetőoldali ajtót;

2 A megállás ideje meghaladja a 15 percet;

3 A hajtásrendszert kikapcsolja.

Rendszerbeállítások

A gépjármű indításakor a fáradtságérzékelő rendszer automatikusan aktiválódik, ki/be kapcsolása, és érzékenységi szintjének beállítása a szórakoztatóközpont kijelzőjén történik.

Megjegyzés: A fáradtságérzékelő rendszer nehezen lép működésbe, ha a gépjármű rossz minőségű útszakaszon, folyamatos kanyarokon, vagy olyan szakaszokon hajt át, ahol nagy mennyiségű a közlekedési lámpa.

Vészhelyzet esetén

Vészjelző eszközök *256*
Vészhelyzeti indítás *257*
Segélyhívás *260*
A gépjármű mentése *262*
A broncsjavítás és abroncsok cseréje *266*

Vészjelző eszközök

Elakadásjelző háromszög

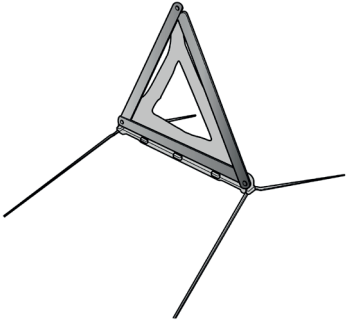

Az elakadásjelző háromszög a csomagtérben található.

Ha vészhelyzet miatt az úton kell leállítani a gépjárművet, a gépjármű háta mögött lehetőség szerint nagyjából 50 – 150 méterrel elakadásjelző háromszöget kell kihelyezni és a vészvillogó bekapcsolásával figyelmeztetni a többi közlekedőt a gépjármű helyzetére.

Vészhelyzeti indítás

SOHA ne próbálja áram alá helyezni a gépjárművet betolással vagy vontatással.

Győződjön meg róla, hogy mindkét akkumulátor azonos névleges feszültségű (12V), és az indítókábelek alkalmasak 12V-os akkumulátorral történő használatra.

Kerülje a szikraképződést és a nyílt láng használatát az elülső motorház közelében.

Gondoskodjon az indítókábelek stabil csatlakoztatásáról, valamint, hogy ne érhessenek egymáshoz vagy mozgó alkatrészekhez, mert az szikraképződést, ezáltal tüzet vagy robbanást okozhat.

Alacsony töltöttség esetén a gépjármű beindítható indítókábelekkel egy másik gépjármű akkumulátorához történő csatlakoztatással vagy külső csatlakoztatással.

A csomagtérben elhelyezett akkumulátorral rendelkező modellek esetén, ha lehetséges a mozgásképtelen gépjármű (B) csomagtérfedelének felnyitása, elsősorban mindig a pozitív sarut használja, mint pozitív csatlakozási pontot. Ha a csomagtérfedél nem nyitható, kérjük, nyissa ki a motorházban lévő biztosíték-dobozt. Az ábrán szereplő saru használható pozitív csatlakozási pontként.

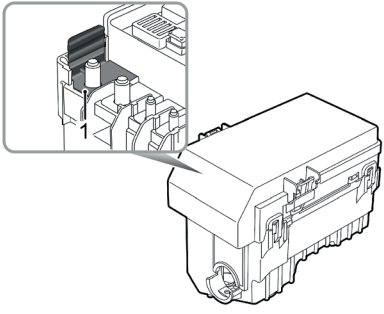

1 Pozitív csatlakozási pont

Áramtalanítsa a gépjárművet és kapcsoljon ki minden elektromos eszközt, majd kövesse a következő útmutatót:

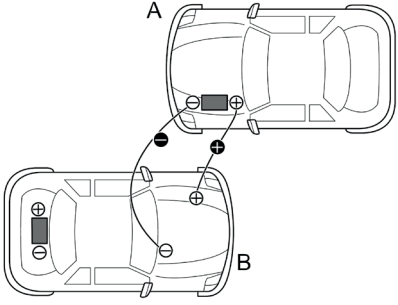

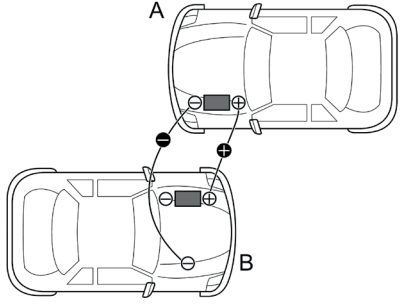

1 Csatlakoztassa össze a piros indítókábellel a donor akkumulátor (A) pozitív (+) saruját a mozgásképtelen gépjármű (B) akkumulátorának pozitív sarujával. Csatlakoztassa a fekete indítókábelt a donor akkumulátor (A) negatív (-) sarujától egy megfelelő földelési ponthoz (mint az alábbi kép) a mozgásképtelen gépjárművön (B), lehetőleg minél távolabb az akkumulátortól és üzemanyag-, valamint fékvezetékektől.

2 Indítsa be a donor gépjárművet és járassa néhány percig.

3 Indítsa be a mozgásképtelen gépjárművet. Ha a mozgásképtelen gépjármű nem indul több próbálkozás után sem, javítást igényelhet. Kérjen tanácsot egy MG márkaszerviztől.

4 Miután mindkét gépjármű elindult, állítsa le a donor gépjárművet.

5 Válassza le az indítókábeleket. Az indítókábelek leválasztásának sorrendje a csatlakoztatás sorrendjének ellentéte legyen, vagyis ELŐSZÖR a FEKETE vezetéket válassza le a mozgásképtelen gépjármű földelési pontjáról.

FONTOS
NE kapcsolja be a mozgásképtelen gépjármű elektromos fogyasztóit, amíg nem választotta le az indítókábeleket.

Megjegyzés: ***Javasoljuk, hogy kapcsolja le a világítást, légkondicionálót és egyéb kényelmi fogyasztót az áramtalan gépjárművön és járassa 1 – 2 órán át, hogy feltöltse az akkumulátort. Ha teljesen feltöltött akkumulátorral sem lehet a gépjárművet a megszokott módon elindítani, javításért keressen fel egy MG márkaszervizt.***

Megjegyzés: ***Ha csatlakoztatott indítókábellel sem lehet a gépjárművet elindítani, javításért keressen fel egy MG márkaszervizt.***

Segélyhívás

Balesetben az eCall – segélyhívás funkció kézileg aktiválható, vagy súlyos helyzetben a gépjármű érzékelőadatai alapján automatikusan aktiválódik. Az eCall szolgáltatás közérdekű szolgáltatás, ezért díjmentesen elérhető. A segélyhívó központ hanghíváson keresztül kommunikál a gépjármű utasaival, hogy felmérje a vészhelyzet súlyosságát és a szükséges segítség mértékét. Az alábbi gépjármű információkat adja át lehetőség szerint a diszpécser központnak. Ha ismert a gépjármű aktuális helyzete, a megfelelő mentőszolgálatokat vezénylik ki.

- Aktuális idő, hely és menetirány
- Gépjármű típusa
- Gépjármű azonosító száma (VIN)
- A híváskezdeményezés automatikus vagy manuális
- Gépjármű kategória

A rendszer biztosítja a személyes adatainak védelmét. Úgy tervezték, hogy ne lehessen nyomon követni, és más külső rendszerek ne tudjanak hozzáférni. Amikor az eCall aktiválódik, a rendszer csak a tartózkodás szerinti ország hatósága által kijelölt mentőszolgálatok diszpécser központjának küldi el az adatokat, akik segélyhívását fogadják és feldolgozzák. A rendszer helyileg az aktiválástól számított 13 órán át tárolja az adatokat.

Joga van a rendszer által tárolt adatokhoz való hozzáféréshez, továbbá kérni az adatok helyesbítését, illetve azon adatok törlését vagy használatának tiltását, amelyek nem felelnek meg a jogszabályi követelményeknek. Ha úgy véli, hogy személyes adataival visszaéltek, joga van panaszt tenni az illetékes adatvédelmi hatóság felé.

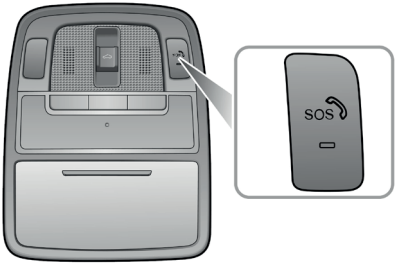

Kézi aktiváláshoz nyomja 1 másodpercig a tetőkonzolon lévő SOS gombot a segélyhívás indításához. Sípszó jelzi az eCall funkció aktiválását, és egy üzenet jelenik meg a gépjármű üzenetközpontján és a szórakoztatóközpont kijelzőjén. A szórakoztató rendszer elnémul, amíg a segélyhívás aktív. A kézileg kezdeményezett segélyhívást megszakíthatja, ha a kezdeményezéstől számított 5 másodpercen belül ismét megnyomja és elengedi az SOS gombot; az üzenetek eltűnnek.

A segélyhívás (eCall) funkció önellenőrzést hajt végre, amikor a gépjárművet áram alá helyezi. Az önellenőrzés során a segélyhívás (eCall) LED állapotjelzője gyorsan villog az SOS gombon, amíg az ellenőrzés be nem fejeződik. A LED állapotjelző folyamatosan világít, ha nem észlelhető rendszerhiba. A LED állapotjelző kialszik vagy lassan villog, ha van észlelhető hiba. Az önellenőrzés során észlelt hibák megjelennek a gépjármű üzenetközpontján.

Megjegyzés: Az eCall – segélyhívás működése a mobilhálózat lefedettségétől függ, ezért befolyásolhatja a jelkimaradás vagy az alacsony jelerősség.

Megjegyzés: Az automatikus segélyhívás (eCall) funkciót kérésre kikapcsolhatja a helyi MG márkaszerviz.

Megjegyzés: Nem javasoljuk az eCall funkció kikapcsolását. A tulajdonosnak írásban, aláírással ellátva kell benyújtania minden kérelmét.

A gépjármű mentése

Vontatás

Ne vontassa a gépjárművet, ha a hajtott kerekei érintkeznek az útfelülettel; ezzel elkerülheti az elektromos hajtómű károsodását. Ha veszélyes helyzetből vagy járműszállítóra tolja vagy vontatja a gépjárművet, a sebesség 5 km/h-nál alacsonyabb legyen, és a művelet legfeljebb 3 percet vegyen igénybe.

Amikor ideiglenesen tolja vagy vontatja a gépjárművet, be kell csatolni a vezetőoldali biztonsági övet, és ebben az állapotban kell hagyni, a fokozatválasztót N (üres) fokozatba kell tenni és a rögzítőféket ki kell oldani; ellenkező esetben a gépjármű károsodhat.

Vonószem

Ne használjon megtekeredett vontatókötelet, mert a vonószem kicsavarozódhat.

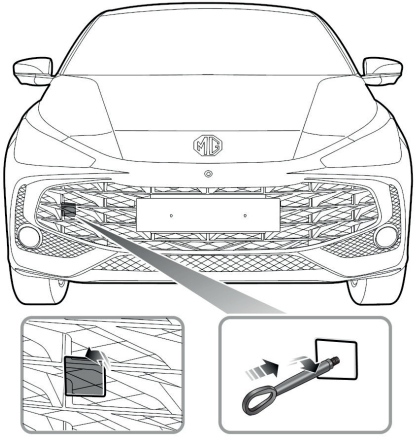

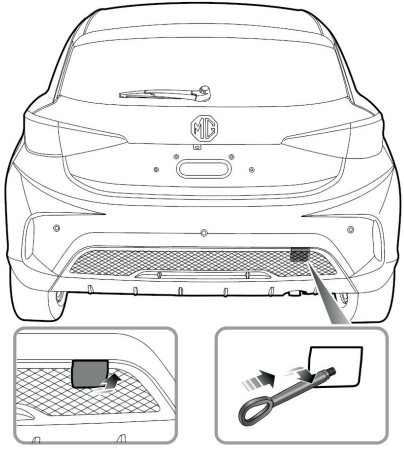

A vonószem a szerszámkészletben található. A szerszámkészlet a csomagtérpadló alatt helyezkedik el. A vonószem felszereléséhez távolítsa el a lökhárítón lévő kis fedelet. Eltávolításkor nyomja be a fedélen lévő jelet a jobb alsó sarokban az elülső kis fedél felnyitásához, és fordítsa ki a hátsó kis fedelet az ábrán jelölt irányban. Ezután csavarja a vonószemet a lökhárító-merevítőben lévő menetes furatba (lásd ábra). Ügyeljen rá, hogy a vonószem teljesen meg legyen húzva!

Megjegyzés: A vontatási pont fedéllemeze műanyag kötözővel a lökhárítóhoz van rögzítve.

Mindkét vontatási pontot szakképzett autómentő szakemberek használhatják gépjárműve mentéséhez, ha az lerobbant, vagy balesetet szenvedett. Ezek azonban nem alkalmasak más gépjárművek vontatására. A gépjármű vontatható kötéllel, de vonórúd használatát javasoljuk.

Mentés vontatással

Vontatás közben NE gyorsítson vagy fékezzen hirtelen, mert az balesetet okozhat.

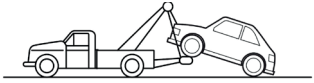

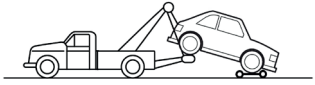

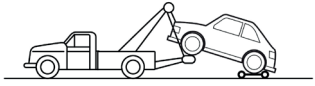

A felemelve történő vontatás a legjobb módja a vontatást igénylő gépjármű mentéséhez. A hajtott kerekeket fel kell emelni a talajról, mert a sebességváltó károsodhat. Kapcsolja be a vészvillogókat, és gondoskodjon róla, hogy ne tartózkodjanak utasok a gépjárműben. Kérjük, oldja ki az EPB-t, ha a hátsó kerekek érintik a talajt.

Járműszállító

Ha a gépjárművet szállítani kell, speciális szállítójármű használata ajánlott. Az alábbiak szerint rögzítse a gépjárművet a szállítójárművön:

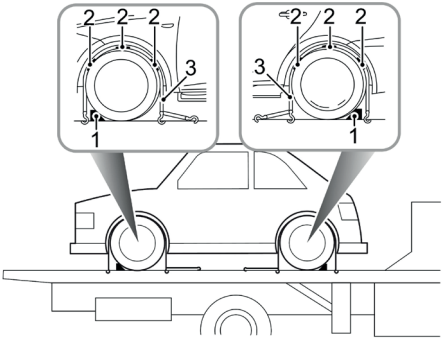

1 Húzza be a rögzítőféket és kapcsoljon P fokozatba.

2 Helyezzen el kerékékeket (1) az ábra alapján, majd tegyen csúszásgátló gumibakokat (2) az abroncs köré.

3 Illessze a rögzítőhevedereket (3) a kerekek köré, és rögzítse azokat a szállítójárműhöz. Húzza meg a hevedereket, amíg stabilan nem tartanak.

Abroncsjavítás és abroncsok cseréje

Abroncsjavító szerszámok*

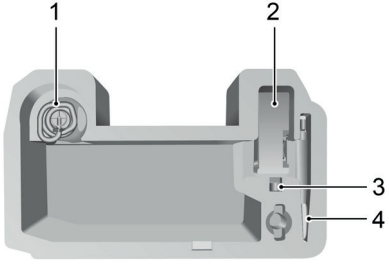

1 Javító folyadék
2 Elektromos kompresszor
3 Kerékcsavar kupak eltávolító szerszám
4 Vonószem

Abroncs javítás*

1 Távolítsa el a javítófolyadék tartályának alján lévő címkét, és rögzítse a kormánykerékre, hogy emlékeztesse a járművezetőt, ne közlekedjen 80 km/h-nál nagyobb sebességgel.

2 Csatlakoztassa az elektromos kompresszor levegőtömlőjét a javítófolyadék tartályához. Illessze a javítófolyadék tartályát a kompresszor nyílásába. Távolítsa el a sérült abroncs porvédő szelepsapkáját és csatlakoztassa a javítófolyadék tartályának tömlőjét az abroncs szelepéhez. Ügyeljen rá, hogy az elektromos kompresszor ki legyen kapcsolva (vagyis nyomja meg a „O" gombot), majd csatlakoztassa a kompresszor csatlakozódugóját egy 12V-os csatlakozóaljzathoz, és kapcsolja be a gépjármű áramellátását.

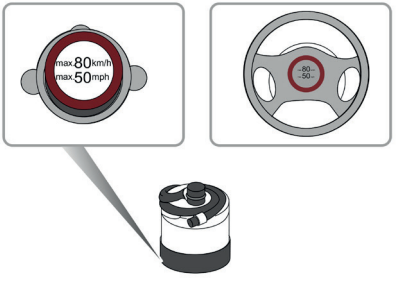

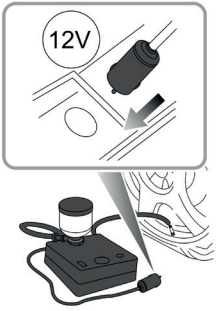

Megjegyzés: Az akkumulátor túlzott lemerülésének elkerülése érdekében kérjük, indítsa el a gépjárművet.

3 Kapcsolja be az elektromos kompresszort (vagyis nyomja meg a „–" gombot), hogy megkezdje a tömítőanyag abroncsba pumpálását. A javító folyadék tartálya körülbelül 30 másodperc alatt kiürül. Az abroncs 5–10 percen belül eléri az előírt nyomást.

Megjegyzés: A kompresszor nyomásmérője a működés elején átmenetileg elérheti a 600 kPa (6 bar) értéket, majd a nyomás visszatér a normális szintre.

4 Amikor elérte a megfelelő nyomást, kapcsolja ki az elektromos kompresszort (vagyis nyomja meg a „O" gombot).

Megjegyzés: Ha a szükséges nyomás 10 percen belül nem érhető el, válassza le a kompresszort, az abroncs felfújása előtt tegyen meg a gépjárművel akkora távolságot, hogy a kerék egyszer körbeforduljon. Ha továbbra sem érhető el a kívánt nyomás, az abroncs súlyosan sérült, és nem javítható. Kérjük, a javításért vegye fel a kapcsolatot a helyi vevőszolgálati központtal.

Megjegyzés: A kompresszor 10 percet meghaladó folyamatos használata kárt tehet a kompresszorban.

5 Távolítsa el a javítófolyadék tartályát a nyílásból, és válassza le a tartály tömlőjét az abroncs szelepéről. Távolítsa el a kompresszor csatlakozódugóját a 12V-os csatlakozóaljzatból, és tegye vissza az abroncsjavító készletet a csomagtérbe.

6 A fenti lépések után induljon egy körülbelül egy perces útra, hogy a tömítőanyag egyenletesen eloszoljon az abroncs belsejében, de a gépjármű sebessége ne haladja meg a 80 km/h-t, a távolság pedig az 5 km-t. Álljon meg egy biztonságos helyen, és ellenőrizze újból az abroncsnyomást.

Ha az abroncsnyomás kevesebb, mint 80 kPa (0,8 bar), azt jelzi, hogy az abroncs súlyosan sérült és nem javítható. Ebben az esetben javításért vegye fel a kapcsolatot egy MG márkaszervizzel.

Ha az abroncsnyomás 80 kPa (0,8 bar) és az előírt abroncsnyomás közötti, az elektromos kompresszorral fújja fel az abroncsot, amíg el nem éri az előírt nyomást. Ismételje meg a 6. lépés műveleteit.

Ha az abroncsnyomás az előírt értéken van, tovább közlekedhet, de a gépjármű sebessége ne haladja meg a 80 km/h-t, és ne tegyen meg 200 km-nél hosszabb távot.

Megjegyzés: NE távolítsa el az idegen tárgyakat (pl. csavart, szeget) az abroncsból. Az abroncsjavító készletet csak akkor használja, ha az idegen tárgy a futófelületben (A) található. NE kísérelje meg a javítást, amikor az abroncs oldalfala (B) sérült.

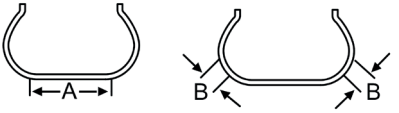

Pótkerék és szerszámok*

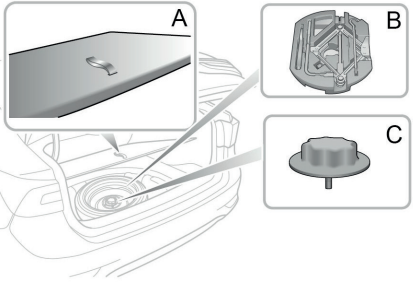

A pótkerék és szereléséhez szükséges szerszámok a következőképpen távolíthatók el:

Megjegyzés: A gépjármű mankókerékkel rendelkezik.

1 Emelje fel a csomagtér szőnyegét a felhúzó pánt segítségével (A).

2 Vegye ki az emelőt, stb. a szőnyegmerevítő lemezről.

3 Csavarozza ki a pótkerék rögzítő csavart (B) és emelje ki a pótkereket a csomagtérből.

Pótkerékcsere szerszáma*

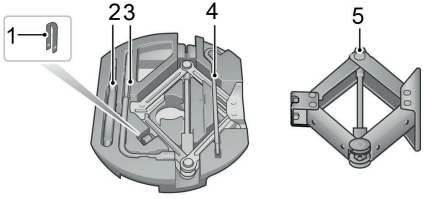

1 Kerékcsavar kupak eltávolító szerszám

2 Vonószem

3 Kerékcsavarkulcs

4 Emelőnyél

5 Emelő

Kerékcsere*

Ha menet közben kerékcserére van szükség, keressen egy biztonságot helyet a megálláshoz, távol a főúttól. Mindig kérje meg utasait a gépjármű elhagyására és a forgalomtól távol történő várakozásra.

Aktiválja a vészvillogókat. Ha tudja, helyezze az elakadásjelző háromszöget nagyjából 50 – 150 méterre a gépjármű mögött, hogy az érkező gépjárműveket figyelmeztesse.

Mielőtt kicseréli a kereket, ügyeljen rá, hogy az első kerekek egyenesen előre álljanak. Aktiválja a rögzítőféket és tegye a sebességváltó kart N (üres) pozícióba (kézi sebességváltó), vagy P pozícióba (automata sebességváltó). Tegye a Start gombot OFF (KI) helyzetbe.

Az emelő elhelyezése

NE dolgozzon a gépjármű alatt, ha azt csak a kerékemelő támasztja alá. Az emelő csak kerékcserére szolgál!

SOHA ne használja az emelőt más alátámasztási ponton, mint az emelő alátámasztási pontok, mert súlyos kárt okozhat.

Helyezze az emelőt szilárd, egyenes talajra az eltávolítandó kerékhez legközelebbi alátámasztási pont alá. Kézzel forgassa az emelő nyelét, állítsa be az emelőt, amíg az emelőfej szorosan fel nem fekszik a karosszéria peremére.

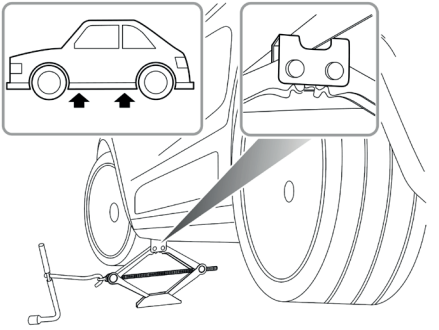

Ügyeljen rá, hogy az emelő talpa teljesen a talajon maradjon.

FONTOS

- Ügyeljen rá, hogy az emelőt szilárd, egyenes talajra helyezze.
- Ha a gépjárművet emelkedőn kell megállítani, tegyen ékeket a másik 3 kerék elé és mögé, hogy megakadályozza a gépjármű elmozdulását.

A pótkerék felhelyezése

Rendszeresen ellenőrizze a pótkerék abroncsnyomását, nyomásvesztés léphet fel, ha hosszú ideig nincs használva. Mindig ellenőrizze a gumiabroncsok nyomását kerékcsere után.

A kerékcsavarokat az előírt nyomatékkal kell meghúzni kerékcsere után (120–130 Nm).

1 A gépjármű felemelése előtt az eltávolító szerszámmal távolítsa el a kerékcsavar kupakokat. Használja a kerékkulcsot minden csavar meglazításához, fél fordulattal óramutató járásával ellentétes irányban.

2 Forgassa az emelő nyelét óramutató járásával megegyező irányba, amíg az abroncs fel nem emelkedik a talajról.

Megjegyzés: A biztonsága érdekében a pótkereket helyezze a karosszéria pereme alá az emelőhöz közel és kerülje a kerekek külső peremmel lefelé történő fektetését - a felni felülete megkarcolódhat.

3 Távolítsa el a kerékcsavarokat és tegye biztos helyre, hogy el ne vesszenek. A kerékcsavarok eltávolítása előtt győződjön meg arról, hogy a gépjármű álló helyzetben van és nem áll fenn megcsúszás vagy megmozdulás kockázata.

4 Vegye le a kereket és fektesse a földre.

Megjegyzés: A levett kereket helyezze a karosszéria pereme alá az emelőhöz közel; kerülje a kerekek külső peremmel lefelé történő fektetését - a felni felülete megkarcolódhat.

5 Illessze a pótkereket a helyére és húzza meg a kerékcsavarokat, amíg a kerék szorosan a kerékagyhoz illeszkedik.

6 Eressze le a gépjárművet, távolítsa el az emelőt, és TELJESEN
húzza meg a kerékcsavarokat átlós sorrendben.

7 Helyezze vissza a szerszámokat és tegye a kicserélt kereket a csomagtérben a helyére.

Megjegyzés: NE álljon rá a kerékkulcsra, vagy használjon hosszabbító csövet a kulcs nyelén.

Megjegyzés: Kerékcserekor kérjük, kétszer húzza meg teljesen a csavarokat átlós sorrendben.
Megjegyzés: Mielőbb vegye fel a kapcsolatot egy MG márkaszervizzel vagy gumiabroncs specialistával egy csere abroncs miatt.

Mankókerék

Egy időben csak egy mankókerék használható, ellenkező esetben a működési teljesítmény és a fékteljesítmény csökkenhet, ami balesethez vagy az Ön, illetve mások sérüléséhez vezethet.

Havas vagy jeges úton való közlekedésnél ajánlott a mankókereket a gépjármű hátsó kerekére szerelni a megfelelő stabilitás megőrzése érdekében. Ha az elülső kerék sérül, ajánlott az egyik hátsó kereket az elülső kerék helyére szerelni, a mankókereket pedig a hátsó kerék helyére.

A hólánc nem használható a mankókeréken, ez károsíthatja a gépjárművet és a hóláncot.

Mankókerék használata esetén körültekintően vezessen és sebessége ne haladja meg a 80 km/h-t. A teljes értékű kereket minél előbb javíttassa meg és cserélje ki vele a pótkereket. Ez megnöveli a pótkerék élettartamát más vészhelyzetek esetére.

Megjegyzés: Mankókerék használatakor NE használjon automata gépjárműmosót, a gépjárműmosó vezetősínjének kialakítása ütközhet a kerék/abroncs kialakításával, sérülést okozva ezzel.

Karbantartás

Karbantartási útmutató 276
*Nagyfeszültségű akkumulátorcsomag** 280
Motorháztető 282
Motortér 284
Motorolaj 286
Katalizátor 289
Hűtőrendszer 291
Fék 293
Biztosítékcsere 296
12V akkumulátor 303
Izzócsere 306
Ablakmosó 316
Ablaktörlők 318
Gumiabroncs 321
Jármű tisztítása és ápolása 327

Karbantartási útmutató

Rendszeres karbantartás

A gépjármű biztonsága, megbízhatósága és teljesítménye részben a karbantartás minőségétől függ. Ügyeljen arra, hogy a karbantartás a Garancia és karbantartás kézikönyvben szereplő gyakorisággal, és az abban leírtaknak megfelelően történjen.

Szerviz

A legközelebbi szervizzel kapcsolatos információkért tekintse meg az „Információs központ” fejezet „Üzenetközpont” részét vagy a szórakoztató központtal kapcsolatos információkat. Minden szervizlátogatás teljesítésekor a következő szervizre vonatkozó megjelenítést az MG márkaszervize visszaállítja.

Megjegyzés: Ha a karbantartást nem végzik el (vagy a kijelzőt nem állítja vissza az MG márkaszerviz karbantartás után), a karbantartási kijelző nem tudja a helyes információt biztosítani.

Szervizelőzmények

Kérje, hogy az MG márkaszerviz minden szervizt követően jegyezze be a szervizelőzményeket.

Folyadékok

Kizárólag az MG Motors által javasolt és jóváhagyott folyadékokat használja. Részletekért nézze meg az „Javasolt folyadékok és mennyiségek” részt a „Műszaki adatok” fejezetben.

FONTOS
Olyan folyadékok vagy adalékok használata, amelyeket ehhez a gépjárműhöz nem ajánlottak, károsíthatja az alkatrészeket vagy az eszközöket. Részletekért keressen fel egy MG márkaszervizt.

Kibocsátás kezelés

A gépjármű kipufogó-kibocsátást és párologtatást szabályzó berendezéssel rendelkezik a területi és jogi követelményeknek megfelelően. A nem megfelelő motorbeállítás károsan befolyásolhatja a kipufogó-kibocsátást, a motorteljesítményt és az üzemanyag fogyasztást, valamint túlmelegedést okozhat, ami a katalizátor és a motor meghibásodásához vezethet.

FONTOS

Tudnia kell, hogy a berendezés tulajdonos vagy gépjárműszerelő általi engedély nélküli pótlása, módosítása vagy manipulálása a gyártói garancia érvénytelenné válását eredményezheti. Mindemellett kerülje a motor beállításainak módosítását. Ellenkező esetben a gépjármű kibocsátási mutatóit befolyásolhatja.

Tulajdonos által elvégezhető karbantartás

A jelentős vagy hirtelen folyadékvesztést, egyenetlen abroncskopást azonnal jelezni kell az MG márkaszerviz felé.

A fent említett rutinszerű karbantartáson felül néhány egyszerű ellenőrzést gyakrabban kell elvégezni.

Napi ellenőrzés

- Világítás, kürt, ablaktörlők, ablakmosók és vészvillogók működése.
- Biztonsági övek és fékek működése.
- Szivárgásra utaló folyadéknyomok keresése a gépjármű alatt.
- Abroncsok szemrevételezése.

Heti ellenőrzés

- Motorolaj szint.
- Hűtőfolyadékszint.
- Fékfolyadékszint.
- Ablakmosó folyadék szintje.
- Abroncsnyomás.
- Légkondicionáló működtetése.

Megjegyzés: A motorolaj szintjét gyakrabban kell ellenőrizni, ha a gépjárművel hosszabb ideig nagy sebességgel közlekedik.

Különleges menetkörülmények

Ha gépjárművét gyakran használja poros körülmények vagy szélsőséges hőmérsékleti viszonyok között, ahol rendszeres a fagypont alatti vagy a rendkívül magas környezeti hőmérséklet, gyakrabban kell elvégezni a karbantartási feladatokat. Különleges karbantartást kell elvégezni (tekintse meg a Garancia és Karbantartási füzetet), vagy kérje MG márkaszerviz segítségét.

Biztonság a garázsban

A hűtőventilátorok a gépjármű kikapcsolását követően is mozgásba léphetnek, és még néhány percig üzemelhetnek. A motortérben végzett munka során tartson távolságot a ventilátoroktól!

Ha saját maga végez karbantartást, mindig tegye meg az alábbi óvintézkedéseket:

- Kezét és ruházatát tartsa távol az ékszíjaktól és tárcsáktól.
- Ha a gépjármű nemrég használatban volt, NE ÉRINTSE MEG a kipufogó- és a hűtőrendszer alkatrészeit, amíg a motor teljesen le nem hűlt!
- NE ÉRINTSE MEG az elektromos kábeleket vagy alkatrészeket, amíg a motor működik, vagy a Start kapcsoló be van kapcsolva!
- SOHA ne hagyja szellőzetlen helyiségben járni a motort - a mérgező kipufogógázok rendkívül veszélyesek.
- NE végezzen munkát a gépjármű alatt, ha az csak kerékemelővel van alátámasztva!
- Győződjön meg arról, hogy a motortér kellően távol van mindennemű szikrától és nyílt lángtól.
- Viseljen védőruházatot és munkakesztyűt.
- A motortérben való munka előtt vegye le óráját és ékszereit.
- NE HAGYJA, hogy bármelyik szerszám vagy az autó bármelyik fém része az akkumulátor kábeléhez vagy sarujához érjen.

Mérgező folyadékok

A gépjárművekben használt folyadékok mérgezőek, ezért ne nyelje le, és ne hagyja, hogy nyílt sebbel érintkezzenek. Ilyen folyadékok többek közöttt: akkumulátorsav, hűtőfolyadék, fékfolyadék, motorolaj és ablakmosó folyadék.

Saját biztonsága érdekében MINDIG olvassa el és tartsa be a címkéken és a tárolóedényeken szereplő összes utasítást!

Használt Motorolaj

A motorolajjal való tartós érintkezés súlyos bőrbetegségeket, többek között bőrgyulladást és bőrrákot okozhat. A bőrére került motorolajat alaposan mossa le. A használt motorolajat megfelelő módon kell leselejtezni. A nem megfelelő leselejtezés veszélyezteti a környezetet.

Nagyfeszültségű akkumulátorcsomag*

Megelőző intézkedések és az akkumulátor korlátozott használata

Ha a gépjárművet hosszabb ideig nem használják és parkol, vagy tárolják, legalább kéthavonta szükséges a gépjármű használata több, mint 30 percen keresztül (a nagyfeszültségű akkumulátorcsomag töltöttségét legalább 50%-on kell tartani - vagy 4 töltési egységen) Szigorúan tilos a nagyfeszültségű akkumulátorcsomagot tartalmazó gépjárművet 7 napnál tovább parkolni vagy tárolni, ha a nagyfeszültségű akkumulátorcsomag töltése alacsony. Ellenkező esetben a nagyfeszültségű akkumulátor gyártói garancia érvénytelenítheto.

NE próbálja meg szétszerelni az akkumulátorcsomagot vagy bármelyik nagyfeszültségű alkatrészt - VESZÉLYES! A szétszerelés bármilyen jele, vagy az ebből fakadó kár a garancia érvénytelenítését vonja maga után.

1 NE parkolja a gépjárművet 15 napnál hosszabb ideig olyan körülmények között, ahol a környezeti hőmérséklet meghaladja a 45°C-ot. Ez befolyásolja a nagyfeszültségű akkumulátor teljesítményét és élettartamát.

2 A nagyfeszültségű akkumulátorcsomag élettartamának növelése érdekében javasoljuk, hogy a gépjárművet havonta legalább egyszer 30 percnél hosszabb időre indítsa el, hogy megkönnyítse a gépjárműnek a töltést és a nagyfeszültségű akkumulátorcsomag karbantartását.

3 Előfordulhat, hogy a gépjármű első használatakor, vagy ha hosszabb ideig nem használták, az információs központon kijelzett töltés állapotjelző nem megfelelő értéket mutat. A normál használatot megelőzően javasolt alacsony sebességen (30 – 50 km/h) közlekedni 20 – 30 percig.

4 A nagyfeszültségű akkumulátorcsomag hűtőrendszere légszűrőt tartalmaz; a gyártói karbantartási ütemtervnek megfelelően cserélje.

5 Ha baleset történt, és megsérült a nagyfeszültségű akkumulátorcsomag vagy bármely kapcsolódó alkatrész, illetve javítást végeztek a nagyfeszültségű rendszeren, a gépjárművet egy MG márkaszerviz szakértőjével át kell vizsgáltatni.

6 Baleset, vagy karosszériajavítás szükségessége esetén, vegye fel a kapcsolatot egy MG márkaszerviz szakértőjével. A javításhoz a nagyfeszültségű akkumulátorcsomag leválasztására, vagy a nagyfeszültségű alkatrészek szakértő általi eltávolítására lehet szükség.

FONTOS
Csak képzett és kellő szakértelemmel rendelkező személyzet dolgozhat a gépjármű nagyfeszültségű rendszerein és alkatrészein. Szigorúan tilos az ilyen rendszerek és alkatrészek szétszerelése.

Motorháztető

A motorháztető kinyitása

NE közlekedjen, ha a motorháztető nincsen lezárva, vagy azt csak a biztonsági retesz tartja.

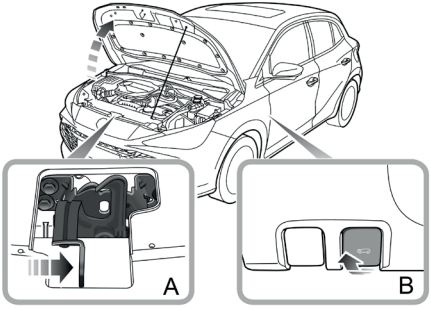

1 A gépjármű belsejében húzza meg a motorháztető kioldókarját (B).

2 Nyomja a motorháztető biztonsági reteszének kioldókarját a nyíl (A) irányába a biztonsági retesz kioldásához.

3 A zárkioldás után menjen a gépjármű elejéhez, emelje fel a motorháztetőt, és stabilan támassza ki a kitámasztórúddal.

A motorháztető lecsukása

Tartsa meg egy kézzel a gépháztetőt, a másik kezével akassza ki a támasztórudat, és helyezze el stabilan a rúdtartóban. Két kézzel tartva a motorháztetőt hajtsa le. Az utolsó 20–30 cm-en tolja enyhe erővel lefelé, hogy a motorháztető teljesen lecsukódjon.

Próbálja megemelni a motorháztető elülső peremét, és ellenőrizze, hogy az a lecsukást követően teljesen lezáródott-e. Ha nincs teljesen reteszelve, ismételje meg a műveletet.

Nyitott motorháztető figyelmeztetés

Ha a motorháztető nincsen teljesen lezárva, az ennek megfelelő figyelmeztető ikon jelenik meg az üzenetközpont kijelzőjén. Ha a gépjármű azt észleli, hogy a motorháztető menet közben nincsen teljesen lezárva, figyelmeztető hangjelzés szólal meg.

FONTOS

- Biztonsági okokból a motorháztetőnek menet közben mindig stabilan zárva kell lennie. Ezért lecsukás után minden alkalommal ellenőrizze a motorháztető stabil záródását, például úgy, hogy a motorháztető pereme egy szintben van-e a gépjármű karosszériájával.
- Azonnal álljon meg egy biztonságos helyen, és zárja le a motorháztetőt, ha menet közben nincsen teljesen zárva.
- Figyeljen kezei becsípődésére, amikor lefelé nyomva csukja be teljesen a motorháztetőt.

Motortér

A motortérben történő munkavégzéskor mindig tartsa be a „Biztonság a garázsban” fejezet óvintézkedéseit. Tekintse meg a fejezet „Karbantartás” részét.

Elülső motortér - benzin

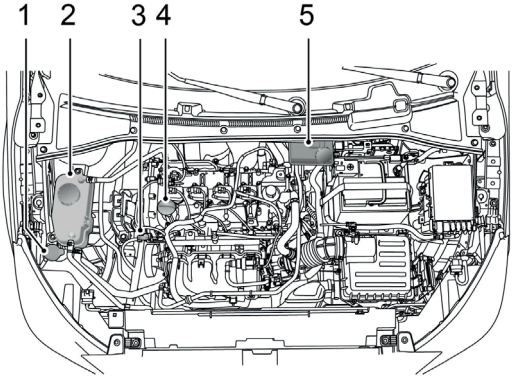

1 Ablakmosó folyadék tartály (kék sapka)
2 Hűtőfolyadék tartály (fekete sapka)
3 Motorolaj nívópálca (sárga)
4 Motorolaj betöltőnyílása (fekete sapka)
5 Fékfolyadék tartály (fekete sapka)

Elülső motortér - hibrid

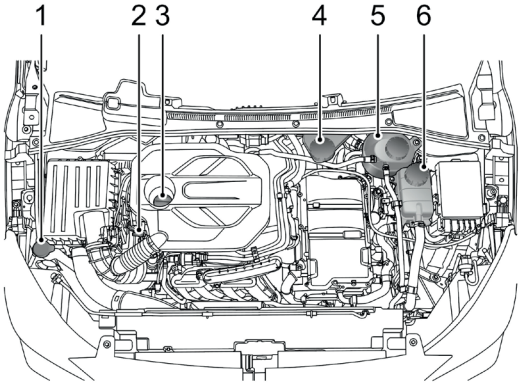

1 Ablakmosó folyadék tartály (kék sapka)
2 Motorolaj nívópálca (sárga)
3 Motorolaj betöltőnyílása (fekete sapka)
4 Fékfolyadék tartály (fekete sapka)
5 Hűtőfolyadék tartály (fekete sapka)
6 Fokozatkapcsoló hűtőfolyadék tartály (fekete sapka)

Motorolaj

Motorolaj

Motorolaj ACEA/API besorolása

Az Európai Gépjárműgyártók Szövetsége (ACEA) és az Amerikai Kőolajipari Intézet (API) a motorolajokat a teljesítményük és minőségük alapján különböző osztályokba sorolja. A gépjármű optimális teljesítményének biztosítására kizárólag a gyártó által javasolt 0W-20 motorolajat használja, amely ACEA C5 és API SP besorolásokat kapott. A 0W-20 motorolaj az alacsony és normál hőmérsékletű környezeteknek megfelelő, általános célú motorolaj minden évszakra.

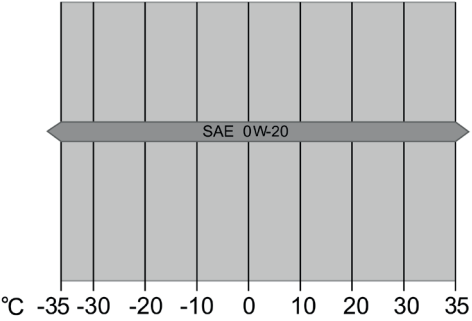

FONTOS

Ne engedje, hogy a motor hosszú ideig alacsony hűtőfolyadék-hőmérsékleten üzemeljen. Ha több rövid utazást tett meg és az utak során nem érte el a motor az üzemi hőmérsékletet, kérjük, növelje meg a motor üzemelési idejét, hogy a normál üzemi hőmérsékletre felmelegedjen.

Motorolaj ellenőrzése és utántöltés

Ha a gépjárművet úgy használja, hogy a motorolaj szintje a nívópálca felső jele FELETT, vagy az alsó jele ALATT található, az károsítja a motort.

Ügyeljen arra, hogy a motorolaj ne fröccsenjen a forró motorra, mert tüzet okozhat.

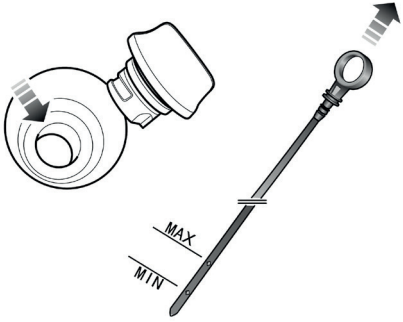

Az olajszintet hetente ellenőrizze és szükség esetén töltse fel. Ideális esetben az olajszint ellenőrzése hideg motornál és vízszintes talajon álló gépjárműnél történik. Ha a motor üzemel és elkezd felmelegedni, legalább 5 percet várjon a Start gomb kikapcsolása után, mielőtt ellenőrzi az olajszintet.

1 Húzza ki a nívópálcát és törölje le az olajat róla.

2 Lassan tolja vissza a nívópálcát, majd húzza ki újra az olajszint ellenőrzése céljából; az olajszint ne legyen a nívópálca „MIN” jelzése alatt.

3 Csavarja le a motorolaj betöltőnyílásának sapkáját és töltse fel az olajat a nívópálca „MAX és a „MIN” jelzése közötti szintig.

4 Várjon 5 percet, és ellenőrizze újra az olajszintet; ha szükséges, öntsön még hozzá olajat - NE TÖLTSE TÚL!

5 Végül győződjön meg róla, hogy a nívópálca a helyén van és a töltősapka szorosra van húzva.

Előírt motorolaj

A gyártó által javasolt és jóváhagyott motorolajat használja. Részletekért nézze meg a „Javasolt folyadékok és mennyiségek” részt a „Műszaki adatok” fejezetben.

Megjegyzés: Bármilyen gyújtáskihagyás, motorteljesítmény-csökkenés vagy gyújtás nélküli motorműködés súlyosan károsíthatja a katalizátort és a részecskeszűrőt. A rendszeres karbantartást a gyártó által meghatározott karbantartási ütemtervnek megfelelően kell elvégezni. Tilos a motor gyártói jóváhagyás nélküli mindennemű módosítása.

FONTOS
A motorolaj szintjét gyakrabban kell ellenőrizni, ha a gépjárművel hosszabb ideig nagy sebességgel közlekedik.

Katalizátor és részecskeszűrő *

A részecskeszűrővel és katalizátorral felszerelt kipufogórendszerek hőmérséklete igen magas lehet, NE parkoljon olyan talajon, ahol éghető anyagok, mint például száraz fű vagy levelek érintkezhetnek a kipufogórendszerrel - száraz időben ez tűzhöz vezethet.

Modelltől függően a kipufogórendszer katalizátort és részecskeszűrőt is tartalmaz, ezek a motorból származó káros kipufogógázokat környezetre kevésbé káros gázokká alakítják át. A kipufogórendszer elrendezése eltér az egyes motortípusok között.

A katalizátor és benzin részecskeszűrő igen könnyen megsérülhet a helytelen használat következtében; kérjük, tartsa be a következő óvintézkedéseket a véletlenszerű sérülés kockázatának minimalizálása érdekében.

Üzemanyag

- Kizárólag a gépjárművéhez javasolt üzemanyagot használjon.
- Soha ne hagyja, hogy az üzemanyag teljesen kifogyjon - ezzel gyújtáskihagyást és komoly károkat okozhat a katalizátorban.

Motorolaj

- Kizárólag a gépjárművéhez javasolt motorolajat használjon. Ha nem javasolt motorolajat használ, a katalizátor károsodhat.

Megjegyzés: A „Garanciális és karbantartási kézikönyv" karbantartási ütemtervének megfelelő ütemezett szervizelést végeztesse el.

Indítás

A motor indítása során figyeljen a következőkre:

- Pár sikertelen indítást követően ne működtesse az önindítót; vegye fel a kapcsolatot az MG márkaszervizével.
- Ne működtesse az önindítót, ha a motor gyaníthatóan gyújtáskihagyással működik és ne kísérelje meg a gyújtáskihagyási problémát a gázpedál lenyomásával megoldani.
- Beindításhoz ne próbálja meg betolni vagy behúzni a gépjárművet.

Regenerálás

A gépjárműbe szerelt részecskeszűrő regeneráló funkcióval rendelkezik. Amikor a gépjármű bizonyos futási körülményeket elér (például a sebesség nagyobb, mint 80 km/h),

automatikusan kiégeti a szénrészecske lerakódásokat a részecskeszűrőből.

Vezetés

A következő körülményekre figyeljen:

- Ne terhelje túl a motort és ne használja túl sokáig magas fordulatszámon.
- Ne állítsa le a motort, ha a gépjármű fokozatba kapcsolva mozog.
- Vegye fel a kapcsolatot az MG márkaszervizzel, ha azt gondolja, hogy a gépjármű olajfogyasztása nem megfelelő, vagy a motorteljesítmény lecsökkent.
- Ha a motor rendellenesen remeg vagy vezetés közben teljesítménycsökkenést észlel, azonnal vegye fel a kapcsolatot egy márkaszervizzel.
- Ne hajtson olyan terepen, ahol az autó alvázát erős ütések érhetik.

Megjegyzés: Bármilyen gyújtáskihagyás, motorteljesítmény-csökkenés vagy gyújtás nélküli motorműködés súlyosan károsíthatja a katalizátort és a részecskeszűrőt. A rendszeres karbantartást a gyártó által meghatározott karbantartási ütemtervnek megfelelően kell elvégezni. Tilos a motor gyártói jóváhagyás nélküli mindennemű módosítása.

Hűtőrendszer

Hűtőfolyadékszint ellenőrzése és pótlása

NE távolítsa el a hűtőfolyadék tágulási tartályának sapkáját, amíg a hűtőrendszer forró – a kitörő gőz vagy forró hűtőfolyadék súlyos sérülést okozhat.

Hűtőfolyadék tágulási tartálya - Benzines modell

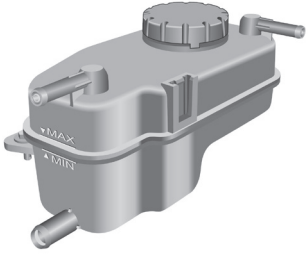

Hűtőfolyadék tágulási tartálya - Hibrid Elektromos modell

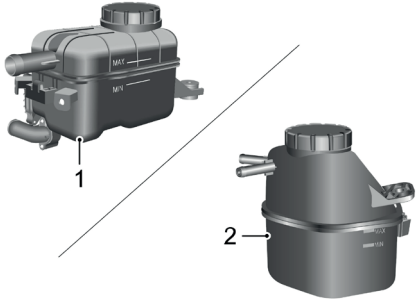

1 Sebességváltó tágulási tartálya

2 Motor tágulási tartálya

Ajánlott a hűtőrendszert hetente ellenőrizni, amikor a hűtőrendszer hideg és a gépjármű vízszintes talajon áll. Ha a hűtőfolyadékszint a „MIN” jelzés alatt van, távolítsa el a hűtőfolyadék tágulási tartályának sapkáját, és pótolja a hűtőfolyadékot, de a szint ne legyen a „MAX” jelzés felett.

Kerülje el, hogy a hűtőfolyadék feltöltéskor a gépjármű karosszériájára kerüljön. A hűtőfolyadék kárt tesz a fényezésben. Ha a hűtőfolyadékszint rövid idő alatt jelentősen csökken, és szivárgásra gyanakszik, kérje a gépjármű átvizsgálását egy MG márkaszervizben.

Előírt hűtőfolyadék

A hűtőfolyadék mérgező, lenyelve halált okozhat – a hűtőfolyadék tárolóedényeit tartsa lezárva és gyermekektől távol. Ha azt gyanítja, hogy egy gyermek a hűtőfolyadékkal véletlenül érintkezett, azonnal kérjen orvosi segítséget.

Kerülje el, hogy a hűtőfolyadék a bőrével vagy a szemével érintkezzen. Ha mégis megtörténne, azonnal öblítse le bő vízzel. Ha szemei továbbra is vörösek, fájnak vagy irritáltak, azonnal kérjen orvosi segítséget.

A gyártó által javasolt és jóváhagyott hűtőfolyadékot használja. Részletekért nézze meg a „Javasolt folyadékok és mennyiségek” részt a „Műszaki adatok” fejezetben.

Megjegyzés: Ha korróziógátlót vagy más adalékot tölt a gépjármű hűtőrendszerébe, azzal súlyosan ronthatja a rendszer hatékonyságát és az alkatrészek károsodását okozhatja. A hűtőrendszer hibáival kapcsolatban keresse MG márkaszervizét.

Fék

Menet közben NE pihentesse a lábát a fékpedálon, mert az túlhevítheti a fékeket, csökkentheti azok hatékonyságát és túlzott kopáshoz vezethet.

A fékpedál pedálútja 0 – 30 mm.

A fékbetét és féktárcsa ésszerű felhasználási tartománya: a fékbetétek javasolt minimális vastagsága 2 mm, az elülső féktárcsák esetén ez 20 – 22 mm, a hátsó féktárcsák esetén 8 – 10 mm.*

Az első 1500 km során lehetőleg kerülni kell a hirtelen fékezésre okot adó helyzeteket.

Ne feledje, hogy alapvető fontosságú a rendszeres karbantartás, így biztosítható, hogy a fékrendszer egyes alkatrészeit a megfelelő időközönként átnézzék és szükség esetén kicseréljék. Ezzel szavatolható a hosszú távú biztonság a Garanciális és karbantartási kézikönyvben leírt időközök alatt.

A gépjárműnek a fékbetét- vagy féktárcsacsere után 800 km-es bejáratásra van szüksége.

Fékfolyadék ellenőrzése és pótlása

A fékfolyadék rendkívül mérgező. A tárolóedényeket tartsa lezárva, gyermekektől távol. Ha azt gyanítja, hogy véletlenül fékfolyadékkal érintkezett, azonnal kérjen orvosi segítséget.

Kerülje el, hogy a fékfolyadék a bőrével vagy a szemével érintkezzen. Ha mégis megtörténne, azonnal öblítse le bő vízzel. Ha szemei továbbra is vörösek, fájnak vagy irritáltak, azonnal kérjen orvosi segítséget.

Ajánlott a fékrendszert hetente ellenőrizni, amikor a rendszer hideg és a gépjármű vízszintes talajon áll. Tisztítsa meg a fedelet mielőtt kinyitja a fékfolyadék tartályát.

A fékfolyadék szintje a tartályon látható és a „MIN” és „MAX” jelzések között kell tartani.

Megjegyzés: Ne hagyja, hogy a folyadékszint a „MIN” jelzés alá csökkenjen, vagy a „MAX” jelzés fölé emelkedjen.

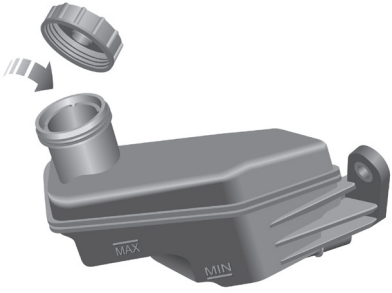

Megjegyzés: A hűtőfolyadék kárt tesz a fényezésben. Ha véletlenül fényezett felületre önti a fékfolyadékot, azonnal itassa fel nedvszívó kendővel, és mossa le az érintett területet vízzel vagy autósamponnal.

Előírt fékfolyadék

A gyártó által javasolt és jóváhagyott fékfolyadékot használja. Részletekért nézze meg a „Javasolt folyadékok és mennyiségek” részt a „Műszaki adatok” fejezetben.

FONTOS
A karbantartási füzetnek megfelelően rendszeresen cserélje a fékfolyadékot.

Biztosítékcsere

Biztosíték

A biztosítékok egyszerű áramköri megszakítók, amelyek megvédik az elektromos berendezéseket azáltal, hogy óvják az áramköröket a túlterheléstől. A kiolvadt biztosíték azt jelzi, hogy az általa védett áramkörben zavar van, így a rendszer nagy valószínűséggel leáll.

Ha egy hibás biztosítékra gyanakszik, húzza ki a biztosítéktáblából, és ellenőrizze, kiolvadt-e a vezeték a biztosíték belsejében.

FONTOS

- SOHA ne próbáljon megjavítani egy kiolvadt biztosítékot. MINDIG cserélje ki a biztosítékot egy azonos értékűre, ellenkező esetben az elektromos rendszer hibája vagy az áramköri túlterheltség tüzet okozhat.
- Ha a kicserélt biztosíték azonnal kiolvad, javításért mielőbb vegye fel a kapcsolatot egy MG márkaszervizzel.

Javasolt tartalék biztosítékokat a gépjárműben tartani, amelyet egy MG márkaszerviztől szerezhet be.

Biztosítéktábla

A gépjármű 2 biztosítéktáblával rendelkezik:

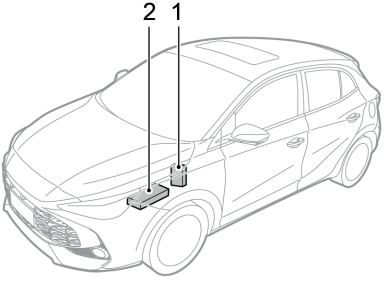

1 Utastéri biztosítéktábla (a vezetőoldali térdvédő panelt mögött)

2 Elülső biztosítéktábla (az elülső motorház bal oldalánál)

Utastéri biztosítéktábla

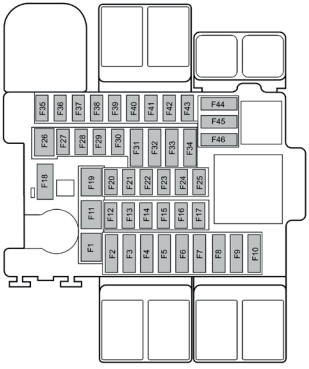

Biztosíték ellenőrzés vagy csere

1 Áramtalanítsa a gépjárművet és kapcsoljon ki minden elektromos eszközt, válassza le a negatív akkumulátor vezetéket.

2 Távolítsa el a vezetőoldali térdvédő panelt, hogy hozzáférjen a biztosítéktáblához.

3 Nyomja a biztosíték fejére a biztosítékkihúzó szerszámot, amelyet az elülső biztosítéktábla fedelében talál, és húzza ki a biztosítékot, majd ellenőrizze, hogy kiolvadt-e a biztosíték.

4 A kiolvadt biztosítékot azonos típusúra és amperértékűre cserélje.

Biztosíték műszaki adatai

Kód	Műszaki adat	Funkció
F1	40A	Elülső ventilátor
F2	5A	Diagnosztikai vezetékcsatlakozó és Információs központ
F3	10A	Átjáró
F4	5A	Eső/világítás érzékelő, elülső nézeti kameraegység, hátsó sarok radar és Start kapcsoló

Kód	Műszaki adat	Funkció
F5	5A	Vezetőoldali ajtó kombinált kapcsoló, külső visszapillantó tükrök és fényszóró magassági kapcsoló, elektromos rögzítőfék kapcsoló és fokozatkijelző
F6	5A	Forgókuplung, szórakoztató központ panel és információs központ kijelző
F7	5A	Alkoholdetektoros zárolás kezelőfelület
F8-F9	-	-
F10	10A	Ülésfűtés
F11-F12	-	-
F13	5A	Sebességkezelő egység
F14	10A	Érzékelő és diagnosztikai egység
F15-F17	-	-

Kód	Műszaki adat	Funkció
F18	15A	Kormányfűtés
F19	-	-
F20	20A	Napfénytető
F21	20A	Szórakoztató rendszer vezérlő
F22	-	-
F23	5A	Automata hőmérséklet kezelő
F24	-	-
F25	5A	Kommunikációs egység
F26-F28	-	-
F29	10A	Elektromos kormányoszlop zár
F30-F34	-	-
F35	5A	Információs központ

Kód	Műszaki adat	Funkció
F36	20A	Szórakoztató rendszer vezérlő egység
F37	5A	Szórakoztató rendszer vezérlőpanel
F38	5A	Légkondicionáló
F39	20A	Fokozatkezelő egység
F40	15A	Start/stop elektromos olajpumpa
F41-F43	-	-
F44	15A	Elülső konzoli elektromos csatlakozóaljzat
F45	5A	Fényszóró kapcsoló, fényszóró, ventilátor relé és gyalogosfigyelmeztető kezelőegység
F46	5A	Belső visszapillantó tükör USB port, hátsó USB portok, mobiltelefon vezeték nélküli töltés

Elülső biztosítéktábla

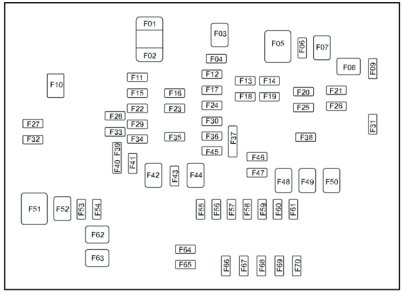

1 Áramtalanítsa a gépjárművet és kapcsoljon ki minden elektronos eszközt, válassza le a negatív akkumulátor vezetéket.

2 Nyomja meg a zárkapcsot az elülső biztosítéktábla fedelének eltávolításához.

3 Nyomja a biztosíték fejére a biztosítékkihúzó szerszámot, amelyet a felső fedélben talál, és húzza ki a biztosítékot, majd ellenőrizze, hogy kiolvadt-e a biztosíték.

4 A kiolvadt biztosítékot azonos típusúra és amperértékűre cserélje.

Biztosíték műszaki adatai

Kód	Műszaki adat	Funkció
F1	-	-
F2	30A	DC/DC átalakító
F3	40A	Hátsó ablakfűtés relé
F4	10A	Fűtött külső visszapillantó tükrök
F5	40A/60A	Menetstabilizáló rendszer/ beépített fékrendszer
F6	30A	Karosszéria stabilitásvezérlő
F7	40A/60A	Menetstabilizáló rendszer/ beépített fékrendszer
F8	30A	Elektromos vákuumpumpa

Kód	Műszaki adat	Funkció
F9	-	-
F10	30A	Indítómotor relé
F11	30A	Karosszériavezérlő egység
F12	30A	Karosszériavezérlő egység
F13	5A	Információs központ, átjáró, karosszériavezérlő egység
F14	10A	Alkoholdetektoros zárolás kezelőfelület kapcsoló
F15	20A	Motorvezérlő egység
F16	20A	Fokozatkezelő egység
F17	5A	Akkumulátor érzékelő
F18	5A	Érzékelő és diagnosztikai egység és parkolás asszisztens érzékelő

Kód	Műszaki adat	Funkció
F19	10A	Menetstabilizáló rendszer, integrált fékrendszer, fokozat vezérlő egység, motor vezérlő egység, akkumulátor kezelő rendszer és automata fokozatválasztó mechanizmus
F20-F21	-	-
F22	15A	Kuplung főhenger, löketérzékelő és háromállású légkondicionáló nyomáskapcsoló
F23-F24	-	-
F25	10A	Akkumulátor kezelő rendszer
F26-F27	-	-
F28	15A	Gyújtástekercs

Kód	Műszaki adat	Funkció
F29	15A	Fokozat vezérlő egység
F30	10A	Motor vezérlő egység
F31	15A	Hátsó ablaktörlő motor
F32	10A	Légkondicionáló kompresszor
F33	15A	Üzemanyag-befecskendező
F34	5A	Fékpedál kapcsoló
F35	-	-
F36	30A	Karosszéria stabilitásvezérlő
F37	15A	Kürt relé és Ablakmosó relé
F38	5A	Hátsó ablakfűtés relé
F39	-	-
F40	20A	Üzemanyag szivattyú

Kód	Műszaki adat	Funkció
F41	5A	Indítómotor relé
	15A	Teljesítményelektronika hűtőfolyadék-szivattyú
F42	30A	Vezetőoldali ablakemelő kapcsoló, vezetőoldali kombinált kapcsoló és bal hátsó ablakemelő kapcsoló
F43	30A	Karosszéria stabilitásvezérlő
F44	30A	Elülső utasoldali ablakemelő kapcsoló és jobb hátsó ablakemelő kapcsoló
F45	30A	Karosszéria stabilitásvezérlő
F46	20A	Vontatási eszköz egység
F47	15A	Vontatási eszköz egység
F48	30A	Teljesítményelektronika

Kód	Műszaki adat	Funkció
F49	30A	Szíj működtetésű elektromos olajszivattyú pumpa
F50	25A	Elülső ablaktörlő motor

12V akkumulátor

Akkumulátor karbantartás

NE használjon fedélzeti elektromos fogyasztókat huzamosabb ideig, ha a gépjármű nincs elindítva, mert lemerítheti az akkumulátort, így nem lesz képes a gépjárművet elindítani, és csökken az akkumulátor élettartama.

Kerülje el, hogy a fékfolyadék a bőrével vagy a szemével érintkezzen. Ha mégis megtörténne, azonnal öblítse le bő vízzel. Ha szemei továbbra is vörösek, fájnak vagy irritáltak, azonnal kérjen orvosi segítséget.

Az akkumulátor nem igényel karbantartást, ezért nem szükséges folyadékkal feltölteni.

A pillanatnyi töltöttség és az akkumulátor állapotának függvényében a rendszer korlátozhatja egyes elektromos fogyasztók teljesítményét. Az akkumulátor feltöltése érdekében a gépjárművet mielőbb indítsa el.

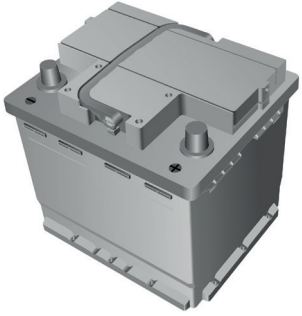

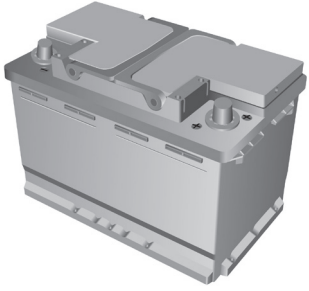

Megjegyzés:

Ha a gépjárművet hosszabb ideig nem használja, javasolt a negatív saru leválasztása az akkumulátorról.

Ügyeljen rá, hogy a negatív saru csatlakoztatásakor vagy leválasztásakor a gépjármű áramtalanítva legyen.

A negatív saru csatlakoztatásakor ügyeljen arra, hogy a rögzítő fej és a negatív akkumulátorsaru biztonságosan rögzítve legyen egymáshoz.

Ha a gépjárművet hosszabb ideig nem használják a negatív akkumulátorsaru lecsatlakoztatása nélkül, javasolt a gépjárművet hetente egyszer fél órán át használni, vagy a motorját járatni az akkumulátor élettartamának növelése érdekében.

Akkumulátor cseréje

Az akkumulátor kénsavat tartalmaz, ami korrozív.

Az akkumulátor eltávolításához és beszereléséhez vegye fel a kapcsolatot egy MG márkaszervizzel. Csak az eredetivel megegyező típusú és műszaki tartalmú csereakkumulátort használjon, hogy fenntartsa a gépjármű rendeltetésszerű működését.

A használt akkumulátor káros a környezetre, ezért jóváhagyott módon kell leselejtezni és szakértővel kell ártalmatlaníttatni. További részletekért keresse MG márkaszervizét.

Izzócsere

Izzók műszaki adatai

Izzó	Műszaki adatok
Elülső beltéri világítás	W5W 5W Hátsó
beltéri világítás*	C10W 10W
Távolsági és tompított fényszórók*	HB3 55/60W 55/60W
Elülső irányjelzők	PY21W 21W
Hátsó helyzetjelző/ Féklámpa	W21W/5W 21W/5W
Hátsó irányjelzők	WY16W 16W
Tolatólámpa	W16W 16W
Ködzárófény	W21W 21W
Rendszámtábla-világítás	W5W 5W

Megjegyzés: Az itt nem felsorolt egyéb fényforrások LED típusúak, amelyeket nem lehet különállóan cserélni

Izzócsere

Izzócsere előtt áramtalanítsa a gépjárművet, hogy elkerülje az esetleges rövidzárlatot.

Megjegyzés: Csak az eredetivel megegyező típusú és műszaki tartalmú csereizzót használjon.

Ha az izzó üvege karcos, vagy szennyezett, előfordulhat, hogy a kivetített fényminta nem lesz megfelelő. Ügyeljen rá, hogy NE érintse az üveget az ujjaival; szükség esetén metilalkohollal távolítsa el az ujjlenyomatokat az üvegről.

Az itt fel nem sorolt egyéb izzók cseréjéhez kérje MG márkaszerviz segítségét.

Elülső beltéri világítás

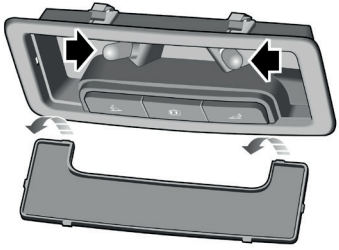

1 Válassza le az akkumulátor negatív saruját.

2 Egy kis, laposfejű csavarhúzóval óvatosan feszítse le a világítótest lencséjét.

3 Húzza ki az izzót a foglalatából és távolítsa el.

4 Szerelje be az új izzót a foglalatba.

5 Helyezze vissza a lencsét, ehhez illessze be a búra elülső részén lévő két fület, majd a búrát óvatosan meghajlítva pattintsa be a búra hátsó részén lévő füleket. Nyomja felfelé a búrát, amíg be nem „kattan” a helyére.

6 Csatlakoztassa az akkumulátor negatív saruját.

7 Ellenőrizze az elülső beltéri világítás működését.

Hátsó beltéri világítás*

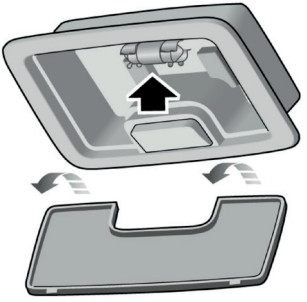

1 Válassza le az akkumulátor negatív saruját.

2 „1”-es csavarhúzóval óvatosan feszítse le a lámpabúrát és távolítsa el a sérült izzót.

3 Szerelje be az új izzót a foglalatba.

4 Helyezze vissza a lencsét, ehhez illessze be a búra elülső részén lévő két fület, majd a búrát óvatosan meghajlítva pattintsa be a búra hátsó részén lévő füleket. Nyomja felfelé a búrát, amíg be nem „kattan” a helyére.

5 Csatlakoztassa az akkumulátor negatív saruját.

6 Ellenőrizze a hátsó beltéri világítás működését.

Távolsági és tompított fényszórók*

1 Nyissa fel a motorháztetőt a „Karbantartás” fejezetben leírtak alapján.

2 Válassza le az akkumulátor negatív saruját.

3 Fordítsa el a távolsági és tompított fényszórók izzófedelét az óramutató járásával ellentétes irányba a megfelelő helyzetig, majd távolítsa el a fedelet.

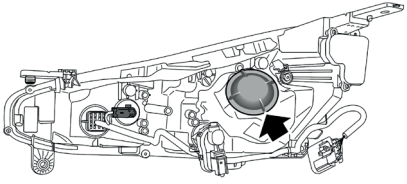

4 Fordítsa el az izzótartót az óramutató járásával ellentétes irányba, válassza le a vezetékcsatlakozót és távolítsa el a sérült izzót.

5 Szerelje vissza a vezetékcsatlakozót, illessze az izzótartót a lámpatestbe, és fordítsa az óramutató járásával megegyező irányba a stabil rögzülésig.

6 Illessze vissza a fedőburkolatot és forgassa az óramutató járásával megegyező irányba a rögzítéshez.

7 Csatlakoztassa az akkumulátor negatív saruját és ellenőrizze, hogy a fényszórók megfelelően működnek-e.

8 Csukja le a motorháztetőt a „Karbantartás” fejezetben leírtak alapján.

Elülső irányjelző izzó

1 Nyissa fel a motorháztetőt a „Karbantartás” fejezetben leírtak alapján.

2 Válassza le az akkumulátor negatív saruját.

3 Fordítsa el az izzótartót az óramutató járásával ellentétes irányba az izzótartó eltávolításához.

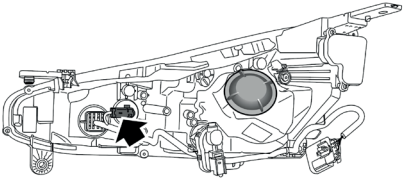

4 Nyomja lefelé és forgassa az óramutató járásával ellentétes irányba a megfelelő helyzetig, majd távolítsa el a sérült elülső irányjelző izzót.

5 Illessze az új izzót az aljzatba, nyomja le és fordítsa az óramutató járásával megegyező irányba a stabil rögzülésig.

6 Illessze az elülső irányjelző izzócsatlakozóját a lámpatestbe, és fordítsa az óramutató járásával megegyező irányba a stabil rögzülésig.

7 Csatlakoztassa az akkumulátor negatív saruját és ellenőrizze, hogy az elülső irányjelzők megfelelően működnek-e.

8 Csukja le a motorháztetőt a „Karbantartás” fejezetben leírtak alapján.

Hátsó helyzetjelzők és hátsó irányjelzők/féklámpa izzó

1 Nyissa ki a csomagtérfedelet.

2 Válassza le az akkumulátor negatív saruját.

3 Távolítsa el a két dugót az oldalsó hátsó lámpaburkolat panelről.

4 Távolítsa el a lámpát a karosszériához rögzítő csavarokat.

5 Távolítsa el a vezetékcsatlakozót, és távolítsa el a lámpatestet.

6 Forgassa a hátsó irányjelző lámpa aljzatát óramutató járásával ellentétes irányba 1 vagy helyzetjelző/féklámpa 2 , távolítsa el a lámpatestet és a hátsó irányjelző izzót vagy helyzetjelző/féklámpa izzót.

7 Illessze be az új izzót a lámpatestbe.

8 Forgassa a hátsó irányjelző vagy helyzetjelző/féklámpa lámpatestet az óramutató járásával megegyező irányba és illessze a lámpaszerelvényre.

9 Ellenőrizze, hogy a hátsó lámpaszerelvény tömítése megfelelően van-e illesztve.

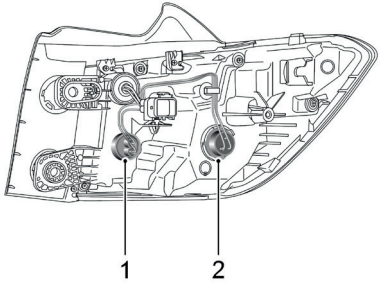

10 Csatlakoztassa a vezetékcsatlakozót, illessze a lámpaszerelvényt a karosszériára, helyezze be a 2 csavart és húzza meg 3 - 5 Nm-rel.

11 Illessze vissza a két dugót a hátsó lámpaburkolat panelre.

12 Csatlakoztassa az akkumulátor negatív saruját.

13 Ellenőrizze a hátsó irányjelzők vagy helyzetjelző/ féklámpa működését.

14 Csukja be a csomagtérfedelet.

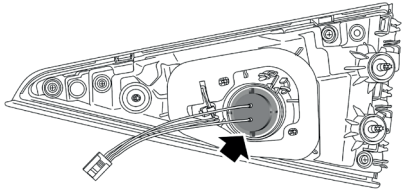

Ködzárófény

1 Nyissa ki a csomagtérfedelet, az „Elindulás előtt" fejezetben a "Csomagtérfedél" részben leírtak alapján.

2 Válassza le az akkumulátor negatív saruját és legalább 1 percig hagyja a gépjárművet álló helyzetben.

3 „1"-es csavarhúzóval óvatosan feszítse le a csomagtér belső panelén lévő bal oldali karbantartó fedelet, hogy hozzáférjen a ködzárófény aljzatához.

4 Forgassa a ködzárófény aljzatát az óramutató járásával ellentétes irányba, távolítsa el az aljzatot és vegye ki a sérült izzót.

5 Illessze az új izzót az aljzatba, és helyezze az aljzatot a hátsó kombinált lámpatestre. Óramutató járásával megegyező irányban húzza meg a stabil rögzülésig.

6 Helyezze vissza a csomagtér belső panelén lévő bal oldali karbantartó fedelet.

7 Csatlakoztassa az akkumulátor negatív saruját.

8 Ellenőrizze, hogy a ködzárófény megfelelően működik-e.

9 Csukja be a csomagtérfedelet.

Tolatólámpa

1 Nyissa ki a csomagtérfedelet, az „Elindulás előtt” fejezetben a “Csomagtérfedél” részben leírtak alapján.

2 Válassza le az akkumulátor negatív saruját és legalább 1 percig hagyja a gépjárművet álló helyzetben.

3 „1”-es csavarhúzóval óvatosan feszítse le a csomagtér belső panelén lévő jobb oldali karbantartó fedelet, hogy hozzáférjen a tolatólámpa aljzatához.

4 Forgassa a tolatólámpa aljzatát az óramutató járásával ellentétes irányba, távolítsa el az aljzatot és vegye ki a sérült izzót.

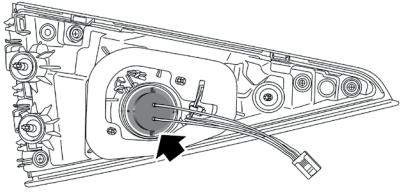

5 Illessze az új izzót az aljzatba, és helyezze az aljzatot a hátsó kombinált lámpatestre. Óramutató járásával megegyező irányban húzza meg a stabil rögzülésig.

6 Helyezze vissza a csomagtér belső panelén lévő jobb oldali karbantartó fedelet.

7 Csatlakoztassa az akkumulátor negatív saruját.

8 Ellenőrizze, hogy a tolatólámpa megfelelően működik-e.

9 Csukja be a csomagtérfedelet.

Rendszámtábla-világítás

1 Válassza le az akkumulátor negatív saruját.

2 Egy feszítő szerszámmal óvatosan tolja a rendszámtábla-világítást balról jobbra.

3 A szerszámmal óvatosan feszítse le a rendszámtábla-világítást.

4 Távolítsa el a sérült izzót és helyezzen új izzót az izzótartóba.

5 A rendszámtábla-világítás visszahelyezésekor először a bal oldalát illessze a horonyba.

6 A rendszámtábla-világítás jobb oldalát nyomja felfelé az ujjaival, amíg kattanó hangot nem hall.

7 Csatlakoztassa az akkumulátor negatív saruját.

8 Ellenőrizze a rendszámtábla-világítás működését.

FONTOS
Fordítson kiemelt figyelmet arra, hogy a fényezés és a rendszámtábla-világítás körüli csíptetők ne sérüljenek meg.

Ablakmosó

Ablakmosó folyadék ellenőrzése és pótlása

Az ablakmosó folyadék gyúlékony. Az ablakmosó folyadék NE érintkezzen nyílt lánggal vagy tűzforrással.

A mosófolyadék utántöltésekor a mosófolyadék NE jusson az elektronikus hajtómű környékére vagy a gépjármű fényezett felületeire. Ha a mosófolyadék a kezeire vagy más testrészeire kerül, azonnal mossa le tiszta vízzel.

Rendszeresen ellenőrizze az ablakmosó folyadék szintjét. Ha a mosófolyadék szintje alacsony, az útmutatónak megfelelően töltse fel. A gyártó által javasolt és jóváhagyott mosófolyadékot használja. Részletekért nézze meg a „Javasolt folyadékok és mennyiségek” részt a „Műszaki adatok” fejezetben.

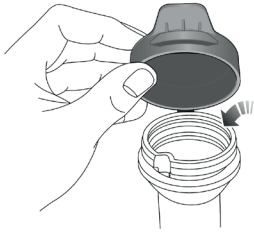

Megjegyzés: NE öntsön fagyállót vagy ecetből és vízből álló keveréket a mosófolyadék tartályába – a fagyálló kárt tesz a fényezésben, míg az ecet károsítja a mosófolyadék-szivattyút.

FONTOS

- A gyártó által javasolt és jóváhagyott mosófolyadékot használja. Ha télen nem a megfelelő ablakmosó folyadékot használja, annak megfagyása kárt tehet a mosófolyadék-szivattyúban.
- Ha olyankor használja a szélvédőmosó kapcsolóját, amikor nincsen mosófolyadék a tartályban, kárt tehet a mosófolyadék-szivattyúban.
- Ha száraz szélvédőn használja az ablaktörlőket és nincs mosófolyadék a tartályban, azzal a szélvédő és az ablaktörlő károsodhat. Permetezzen ablakmosó folyadékot a szélvédőre, és akkor indítsa el a törlőlapátokat, ha elegendő mosófolyadék áll rendelkezésre.

Ablakmosó fúvókák

A szélvédőmosó fúvókák a légkondicionáló légbeömlő rácsán helyezkednek el az elülső motortérben és a gyári beállítás során konfigurálják, tehát általában nincs szükség módosításokra. Ha módosítani szeretne a szélvédőmosó fúvóka beállításán, helyezzen be egy kicsi, laposfejű csavarhúzót a ház (1) és a fúvóka (2) között található résbe (a fekete terület, nyíllal jelezve), majd mozgassa kissé lefelé vagy felfelé a fúvókát a megfelelő permetezési szögbe.

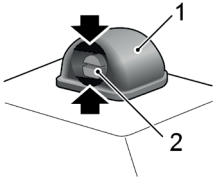

Rendszeresen működtesse a mosót, hogy ellenőrizze, a fúvókák tiszták és a megfelelő irányba néznek. Ha a fúvóka eldugult, illesszen egy tűt vagy vékony fém drótot a nyílásba és távolítsa el a dugulást.

Ablaktörlők

Ablaktörlő lapátok

FONTOS
• A kenőzsír-, szilikon- és benzinalapú termékek csökkentik a törlőlapátok törlési képességét. Langyos szappanos vízzel mossa le a törlőlapátokat, és rendszeresen ellenőrizze állapotukat. • Rendszeresen tisztítsa meg a szélvédőt. NE használja a törlőlapátokat a makacs, rászáradt szennyeződések eltávolításához, mert az hatékonyságukat és élettartamukat csökkenti. • Ha a gumi kikeményedik vagy megreped, vagy ha az ablaktörlő lapátok csíkokat vagy le nem törölt foltokat hagynak a szélvédőn, ki kell cserélni őket. • Rendszeresen tisztítsa meg a szélvédőt jóváhagyott ablaktisztítóval, és győződjön meg a szélvédő tisztaságáról, mielőtt új lapátokat szerel fel. • Csak az eredetivel egyező műszaki tartalmú ablaktörlő lapátokat szereljen fel. • Tisztítsa meg a törlőlapátokat a jégtől és hótól, és győződjön meg róla, hogy nincsenek-e ráfagyva vagy más módon rátapadva a szélvédőre, mielőtt működtetné őket.

Szélvédő ablaktörlő lapátok cseréje

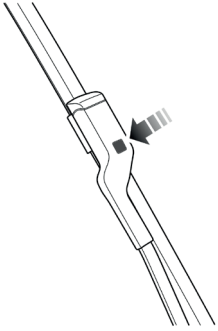

1 Csukott motorháztetővel, a gyújtás/hajtásrendszer OFF (ki) állásba kapcsolását követő 20 másodpercen belül nyomja le, és engedje el az ablaktörlő kapcsolókarját; az ablaktörlők törölnek, és „szerviz állásban” megállnak a szélvédőn.

2 Emelje el az ablaktörlő kart a szélvédőről.

3 Nyomja meg a gombot (lásd ábra), és húzza az ablaktörlő lapát felső végét kifelé, hogy eltávolítsa az ablaktörlő lapátot a törlőkarról.

4 Kapcsolja le a lapátot a törlőről és dobja el.

5 Helyezze az új ablaktörlőt a törlőkar nyílásába.

6 Nyomja a törlőlapátot a törlőkar irányába, amíg a törlőlapát teljesen a helyére rögzül.

7 Helyezze vissza az ablaktörlőt a szélvédőre, és ellenőrizze, hogy a törlőlapát helyesen van a törlőkaron.

8 A szerviz állásból való kilépéshez és az ablaktörlők nyugvó helyzetbe való visszaállításához ismét nyomja le, és engedje el az ablaktörlő kapcsolókarját, vagy kapcsolja be a hajtásrendszert ON (Be) helyzetbe.

Hátsó ablaktörlő lapát cseréje

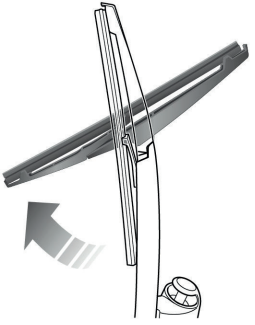

1 Emelje el az ablaktörlő kart a szélvédőről.

2 Fordítsa el az ablaktörlő lapátot az ábrának megfelelően, hogy eltávolíthassa a törlőkarról és dobja el.

3 Tegye az új ablaktörlő lapát szerelvényét a törlőkar nyílásába. Ellenőrizze, hogy az ablaktörlő lapát stabilan rögzült-e a törlőkaron.

4 Helyezze vissza az ablaktörlőt a hátsó ablakra.

Gumiabroncs

Áttekintés

- Új abroncsok esetén legyen fokozottan elővigyázatos az első
500 km során.
- Nagy sebességnél kerülje az éles kanyarodást.
- Ha lehetséges, ne hagyja, hogy a kerekek szegélyre fel vagy arról leugorjanak, legyen fokozottan elővigyázatos szegélyek/behajtók keresztezésénél.
- Rendszeresen ellenőrizze az abroncsokat sérülések szempontjából (vágás, karcolás, repedés és gödör) és távolítsa el az idegen tárgyakat a futófelületről.
- Az abroncsok ne érintkezzenek olajjal, kenőzsírral vagy üzemanyaggal.
- Ellenőrizze, hogy fent vannak-e a szelepsapkák.
- Ha le kell venni az abroncsot, akkor mindig jelölje meg az abroncs/kerék tájolását, hogy a megfelelő módon lehessen visszahelyezni.
- A leszerelt kereket vagy abroncsot hűvös, száraz és fénytől elzárt helyen kell tartani.

Forgásirányos gumiabroncs

A forgásirányos abroncsok meg vannak jelölve a „forgási irány”-nyal (DOR - direction of rotation). A kezelhetőségi jellemzők, a gumiabroncs teljesítménye, az alacsony útzaj és a gumiabroncs élettartamának meghosszabbítása érdekében a gumiabroncsokat mindig úgy kell felszerelni, hogy a jelölőnyilak a megfelelő „DOR” irányba mutassanak.

A gumiabroncs élettartama

Megfelelő abroncsnyomással és mérsékelt vezetési stílussal meghosszabbíthatja az abroncs élettartamát. Javaslatok:

- Havonta legalább egyszer ellenőrizze az abroncsnyomást hideg abroncsnál;
- Kerülje a nagy sebességű kanyarodást.
- Rendszeresen ellenőrizze, nincs-e rendellenes kopás az egyes abroncsokon.
- Ha a gépjárművet hosszabb ideig parkolja, legalább kéthetente egyszer mozgassa meg, hogy megakadályozza a gumiabroncsok hosszú idejű terhelés miatti tartós deformálódását.

Az alábbi tényezők vannak hatással az abroncsok élettartamára:

Abroncsnyomás

A túlságosan felfújt, vagy alulfújt abroncsok rendellenes kopást okoznak, nagymértékben megrövidítik az élettartamot és a gépjármű menettulajdonságaira kedvezőtlen hatásuk van.

Vezetési üzemmód

A kanyarodás közbeni túlzottan erős gyorsítás és fékezés csökkenti az abroncsok élettartamát.

Kerekek kiegyensúlyozása

Az új gépjármű kerekeit dinamikus egyensúlyi vizsgálatnak vetik alá, de működés során számos tényező okozhat kiegyensúlyozatlan kerekeket.

Ha a kerekek kiegyensúlyozatlanok, rázkódást vagy vibrációt érezhet a kormányművön, és az abroncsok a normálisnál gyorsabban kophatnak. Fontos mielőbb elvégezni a kerekek kiegyensúlyozását. Új gumiabroncsok felszerelésekor vagy abroncsjavítást követően ki kell egyensúlyozni minden kereket.

Hibás futómű-beállítás

A nem megfelelő futómű-beállítás az abroncsok túlzott kopásához vezethet, és befolyásolhatja a gépjármű biztonságát. Ha az abroncsok rendellenes kopás jeleit mutatják, ellenőriztesse a futómű-beállítást, és kérje MG márkaszerviz tanácsát.

Az abroncsok gondozása

SÉRÜLT GUMIABRONCSOK HASZNÁLATA RENDKÍVÜL VESZÉLYES! NE közlekedjen sérült, rendkívül kopott vagy nem megfelelően felfújt abroncsokkal.

Kerékcsere esetén erősen ajánlott, hogy az eredetivel egyező műszaki tartalmú abroncsot szereljen fel. NE cserélje az abroncsokat más típusúra. Az eltérő típusú vagy más műszaki tartalmú abroncsok káros hatással lehetnek a gépjármű menettulajdonságaira és biztonságára. A menettulajdonságok és a biztonság fenntartása érdekében javasoljuk, hogy keressen fel egy MG márkaszervizt.

Mindig a gumiabroncsok állapotának megfelelően közlekedjen, és rendszeresen vizsgálja meg a futófelületet és az oldalfalat deformáció (kidudorodás), vágások vagy kopás szempontjából.

Megjegyzés: Védje az abroncsokat az olajjal, kenőzsírral és üzemanyaggal való érintkezéstől.

Abroncsnyomás

Hosszú út előtt javasolt az abroncsnyomás ellenőrzése.

Havonta legalább egyszer ellenőrizze az abroncsnyomást hideg abroncsnál.

Amennyiben meleg abroncsnál szükséges ellenőriznie az abroncsokat, számítson rá, hogy a nyomásuk 30 – 40 kPa értékkel (azaz 0,3 – 0,4 bar) nagyobb lesz. Ebben a helyzetben SOHA ne eressze le az abroncsokat, hogy megfeleljen a műszaki adatokban javasolt nyomásnak (hideg állapot).

Szelepek

A szelepsapkák mindig legyenek szilárdan rögzítve, hogy megelőzzék a szennyeződések szelepbe jutását. Ellenőrizze a szelepeket szivárgás (jellemző sziszegő hang) szempontjából, amikor ellenőrzi az abroncsnyomást.

Defekt

Ha egy éles tárgy kilyukasztja az abroncsot, az nem feltétlenül ereszt le. Ilyen esetben kérjük, vezessen körültekintően, alacsony sebességgel és minél hamarabb javítsa meg.

Megjegyzés: ***Ha az abroncs oldalfala sérült vagy deformálódott, azonnal cserélje az abroncsot, és ne próbálkozzon a javítással.***

Kopásjelzők

A gyárilag felszerelt abroncsok a futófelületük alján, a mintába öntve nagyjából 2 mm magas kopásjelzőkkel rendelkeznek, amelyek merőlegesek a kerék gördülési irányára és a kerék kerületén egyenletesen elosztva helyezkednek el. Az abroncs oldalán található jelzés, például a nyomtatott nagybetűvel írt TWI, vagy a háromszög, a kopásjelző helyét jelzi.

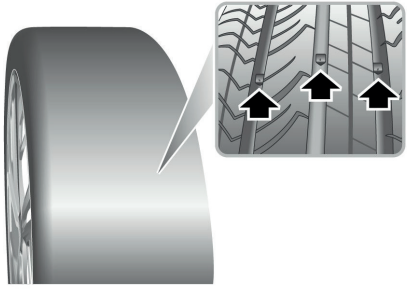

Amikor a futófelület 2 mm-re lekopott, a jelzők láthatóvá válnak a futófelület felszínén, folytonos gumicsíkot képeznek a gumiabroncs teljes szélességében.

FONTOS
Az abroncsot a lehető leghamarabb ki KELL cserélni, ha a kopásjelzők láthatóvá váltak. Ellenkező esetben baleset kockázata állhat fenn.

Abroncsok felcserélése

Javasoljuk, hogy a gumiabroncsok kopásának kiegyenlítése érdekében rendszertelen időközönként cserélje fel a kerekeket.

Erőteljes kopás esetén javasolt az első kerekeket a hátsókkal felcserélni, ahogy az ábrán látszik. Ez megakadályozza az egyenetlen kopást, megnöveli az abroncs élettartamát és kiegyenlített lesz a gumifáradás.

Javasolt a hajtott kerekek elölről hátulra való cseréje és a nem hajtott kerekek átlós cseréje.

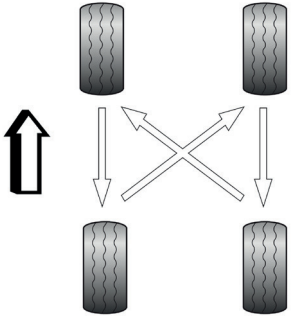

Megjegyzés: Forgásirányos abroncsok esetén (az oldalfalon elhelyezett nyíllal lehet azonosítani) a kereket TILOS egyik oldalról a másikra kicserélni.

Megjegyzés: A TPMS öntanulása szükséges az abroncsok felcserélése után. További részletekért keresse MG márkaszervizét.

Hólánc

A nem megfelelő hólánccal tönkreteheti az abroncsokat, a kerekeket, a felfüggesztést, a fékeket vagy az autó karosszériáját.

Vegye figyelembe az alábbi használati körülményeket:

- A hóláncot kizárólag az első kerekekre lehet felszerelni;
- A hólánc vastagsága nem haladhatja meg a 15 mm-t;
- Minden esetben tartsa be a hólánc felszerelésére és megfeszítésére vonatkozó utasításokat és a különböző utakra vonatkozó sebességkorlátozásokat;
- Kerülje az erőteljes fékezést, éles kanyarodást, stb. igénylő utakat, ha hólánccal közlekedik.
- Ha rendellenes hangokat hall a hólánccal való közlekedés során, kérjük, mihamarabb álljon félre egy biztonságos helyen és ellenőrizze a karosszériát.
- Ne közlekedjen 40 km/h sebességnél gyorsabban.
- Az abroncs sérülésének, vagy a hólánc túlzott mértékű kopásának elkerülésére a hóláncot el kell távolítani, ha olyan úton közlekedik, amelyet nem fed hó.

Az erre a gépjárműre felszerelhető hólánc kerék- és abroncs adatai az alábbiak:	
Kerék felni méret	5.5J×15
Abroncsméret	185/65 R15 88H

Megjegyzés: Hólánc vásárlása előtt ellenőrizze, hogy a gépjármű abroncsainak és kerekeinek műszaki adatai megegyeznek a fent felsorolt műszaki adatokkal; ellenkező esetben a hólánc nem szerelhető fel.

Megjegyzés: Ha gyakran közlekedik hóval vagy jéggel borított úton, akkor javasolt téli abroncsokkal közlekedni. További részletekért keresse MG márkaszervizét.

Jármű tisztítása és ápolása

Tartsa be a tisztító termékekre vonatkozó biztonsági előírásokat, ügyeljen rá, hogy a folyadékot ne nyelje le és ne kerüljön szembe.

Külső

A gépjármű mosása

A balesetek elkerülése érdekében csak akkor mossa a gépjárművet, ha a hajtásrendszer OFF (Ki) helyzetben van.

Ne tisztítsa a motorteret nagynyomású vízsugárral, mert kárt tehet a gépjármű elektromos rendszerében.

Néhány nagynyomású tisztítórendszer károsíthatja az ajtók, ablakok és a napfénytető tömítését és megrongálhatja a zárszerkezetet. NE irányítsa a vízsugarat közvetlenül olyan alkatrészekre, amelyek könnyen sérülnek.

A fékrendszer alkatrészeire kerülő víz vagy nedvesség csökkentheti a fékrendszer hatékonyságát, ez növelheti a balesetek kockázatát.

A gépjármű fényezésének megóvása érdekében kérjük, figyeljen a következő ápolási szabályokra:

- NE használjon forró vizet a gépjármű mosásához.
- NE használjon mosószert vagy mosogatószert.
- Nagyon meleg időben NE mossa a gépjárművet tűző napon.
- Ha locsolótömlőt használ, NE irányítsa a vizet közvetlenül az ablak, az ajtó vagy a napfénytető tömítésére, sem pedig a keréknyílásokon keresztül a fékalkatrészekre.

Ha a gépjármű különösen szennyezett, mosás előtt egy locsolótömlővel áztassa le a szennyeződést és homokot a karosszériáról. Ezután mossa meg a gépjárművet jó minőségű mosó- és viaszos sampont tartalmazó kézmeleg vízzel. Mindig bőséges mennyiségű vizet használjon, hogy a szemcsék lemosódjanak a felületről és ne karcolják meg a fényezést. Mosás után tiszta vízzel öblítse le a karosszériát és puha bőrrel törölje át.

Az alváz tisztítása

Ne tisztítsa a motorteret nagynyomású vízsugárral, mert kárt tehet a gépjármű elektromos rendszerében.

Időről időre, de kifejezetten a téli hónapok során, amikor sózzák az utakat, tömlő használatával az alvázat is mossa le.

Öblítse le a felhalmozódott sarat, majd alaposan tisztítsa meg azokat a helyeket, ahol a szennyeződés könnyen felgyűlhet (például a kerékíveknél, és a panelvarratoknál).

FONTOS

- Kerülje a gépjármű tisztítását tűző napon.
- Amikor télen a gépjárművet tisztítja, ne irányítsa a vizet közvetlenül az ajtózárakra és az egyes panelek között résekre, mert belefagyhat a víz.
- Ne használjon durva szivacsot vagy ruhát a gépjármű tisztításához, ez megrongálja a fényezést.
- A fényszórók tisztításakor ne használjon száraz ruhát vagy szivacsot, kizárólag meleg szappanos vizet.

Tisztítás nagynyomású mosóberendezéssel

Mindig olvassa el a gyártói kezelési utasításokat.

Ha nagynyomású mosóberendezést használ, akkor minden esetben győződjön meg arról, hogy megfelelő távolság van a fúvóka és bármilyen puha anyag, matrica vagy gumitömítés között.

Megjegyzés: NE irányítsa a nagynyomású mosóberendezés fúvókáját közvetlenül a nagyfeszültségű alkatrészekre, vagy a nagyfeszültségű akkumulátor csatlakozóira a gépjármű alvázán.

FONTOS

- Tartsa be a nagynyomású mosóberendezés kezelési utasításait.
- A gépjármű lágy részei kellő távolságra legyenek a magasnyomású mosótól.

A fényezés polírozása

Alkalmanként kezelje a fényezést olyan jóváhagyott polírozószerrel, amely az alábbi tulajdonságokkal rendelkezik:

- Nagyon enyhe hatású csiszolóanyagot tartalmaz, amely a szennyeződést eltávolítja, de nem okoz kárt a festésben.
- Olyan töltőanyagokat tartalmaz, amelyek kitöltik a karcolásokat és csökkentik azok láthatóságát.
- Viaszt tartalmaz, amely védőréteget képez a fényezés és a természeti elemek között.

Megjegyzés: Lehetőség szerint kerülje az ablaküvegek és gumitömítések polírozását vagy viaszolását.

Matt fényezés

A matt fényezés egy speciális fedőréteg, amely különleges bánásmódot igényel a gépjármű mosása és ápolása során.

Javasolt a kézi mosás és durva szivacs vagy autómosó ruha kerülése. Tisztítás és törlés során ne használjon nagymértékű erőt. Kerülje a gépjármű mosását tűző napon.

- Ne használjon nagynyomású vízsugarat vagy gőzt a gépjármű tisztításához. Ha a gépjármű nagyon szennyezett, mosás előtt egy előtisztítás elvégzése szükséges. Locsolótömlővel először öblítse le a szennyeződést, homokot és más olyan részecskéket, amelyek megrongálhatják a fényezést.
- Bőséges mennyiségű tiszta vizet használjon és szárítsa meg a karosszériát, a tetőtől lefelé haladva egy puha szivacsot és semleges, viaszmentes autómosó szert használva.

A gépjármű napi ápolása során figyeljen a következőkre:

- Ha a fényezés felülete gyantával, kenőzsírral, rovarmaradvánnyal vagy madárürülékkel kerül érintkezésbe, azonnal távolítsa el, hogy elkerülje a matt fényezés felületének visszafordíthatatlan károsodását.
- Olajfoltok és ujjlenyomatok esetén azonnal távolítsa el azokat tiszta ruhával; kerülje az erőteljes dörzsölést, hogy elkerülje a matt fényezés felületének visszafordíthatatlan károsodását.
- A fényezés matt hatásának megtartása érdekében kerülje a súrolószerek, polírozószerek és polírozó viaszok használatát és a karosszériát ne polírozza.
- Ne használjon matricákat, tapaszokat, mágneseket és hasonlókat, hogy megóvja a fényezés felületét a károsodástól.
- Ügyeljen arra, hogy a fényezés javítását szakképzett szakszervízben végeztesse.

Ablaktörlő lapátok

Meleg szappanos vízzel mossa meg. NE használjon benzin- vagy oldószeralapú tisztítószereket.

Ablakok és tükrök

Jóváhagyott üvegtisztító szerrel kívülről és belülről rendszeresen tisztítsa meg az ablakokat.

Szélvédő: Kifejezetten a szélvédő külső felületét tisztítsa meg ablaktisztító szerrel, miután mosó és viaszoló szerrel lemosta a gépjárművet, és mielőtt új ablaktörlő lapátokat szerel fel.

Hátsó szélvédő: Belülről puha kendővel, oldalirányú mozdulatokkal tisztítsa meg, hogy ne tegyen kárt a fűtőszálakban.

Tükrök: Meleg szappanos vízzel mossa meg. Műanyag kaparót használjon a jégmentesítéshez. NE használjon súroló hatású tisztítószereket vagy fém kaparót.

Műanyag alkatrészek

A műanyag alkatrészeket a szokásos módon kell tisztítani, ne kezelje azokat súroló hatású anyagokkal.

Fényezés sérülése

A fényezés bármely sérülését vagy a kavicsfelverődéseket azonnal a megfelelő festékkel/lakkal le kell kezelni, hogy ne váljon érvénytelenné az átrozsdásodás elleni garancia.

Szigetelések

Ha a tisztításhoz erős tisztítószert használt, bármilyen fajta szigetelőgumit vagy gumitömítést a megfelelő anyaggal (szilikongél) le kell kezelni, ezzel elkerülheti a tapadást, és fenntarthatja a tömítés élettartamát.

Kerekek

Ha a kerekek tisztításakor bármilyen anyag vagy víz kerül közvetlenül a féktárcsára, az befolyásolhatja a fékezés hatékonyságát.

A kerekek optimális állapota érdekében rendszeresen kell azokat tisztítani.

Csak a javasolt, nem savas kémhatású keréktisztítót használja. Mindig olvassa el a termék kezelési útmutatóját.

Az utastér tisztítása

Műanyag alkatrészek

A műanyag felületet hígított kárpittisztítóval tisztítsa, majd nedves kendővel törölje át.

Megjegyzés: NE polírozza a műszerfal alkatrészeit – ezek maradjanak tükröződésmentesek.

Kárpit és szövetek

Hígított kárpittisztítóval tisztítsa – először egy kevésbé feltűnő helyen végezzen próbát.

Bőr

A bőrkárpitot langyos vízzel és nem mosó hatású szappannal tisztítsa. Száraz, tiszta, szöszmentes kendővel szárítsa meg és polírozza a bőrfelületet.

Megjegyzés: NE használjon benzint, mosószert, bútorápoló krémet vagy polírozó anyagot.

Információs központ, infotainment kijelző

Csak száraz kendővel tisztítsa. NE használjon tisztítófolyadékokat vagy aeroszolokat.

Légzsákok burkolata

NE hagyja, hogy ezeket a területeket folyadékok átzassák, és NE használjon benzit, mosószert, bútorápoló krémet vagy polírozó anyagot.

Az SRS légzsákok károsodásának elkerülése érdekében az alábbi felületeket kíméletesen, CSAK egy nedves kendővel és kárpittisztítóval tisztítsa:

- Kormánykerék középső párnája.
- A műszerfal utasoldali légzsákot tartalmazó területe.
- A tetőkárpit és a tetőoszlopok azon burkolatai, amelyek a fejek oldalirányú ütközés elleni védelmét biztosító modulokat tartalmazzák.

Biztonsági öv

NE használjon fehérítőt, színezőanyagot vagy oldószereket a biztonsági öveken.

Húzza ki az öveket, majd meleg vizet és nem mosó hatású szappant használjon. Hagyja az öveket szabadon megszáradni, NE húzza vissza őket, vagy használja a gépjárművet, amíg az övek teljesen meg nem száradtak.

Műszaki adatok

Műszaki adatok - méretek 334
Gépjármű súlyok 336
Vontatási tömeg 337
Motor főbb paraméterei 339
Dinamikus teljesítményparaméterek 340
Hajtómotor paraméterei 341
Javasolt folyadékok és mennyiségek 342
Futómű-beállítás (terheletlen állapot) 343
Kerekek és gumiabroncsok 344
Abroncsnyomás (hideg) 345

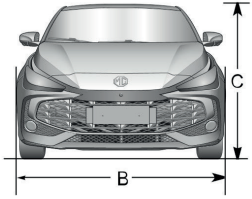

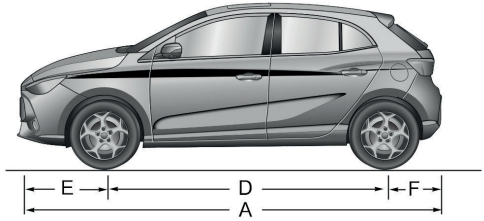

Tétel, mértékegység	Paraméter		
	GS62H 1.5L HT11	GS62 1.5L CVT	GS62 1.5L MT
Teljes hossz A, mm	4113		
Teljes hossz B, mm	1797		
Teljes magasság C (terheletlen), mm	1502		
Tengelytáv D, mm	2570		

Tétel, mértékegység	Paraméter		
	GS62H 1.5L HT11	GS62 1.5L CVT	GS62 1.5L MT
Elülső túlnyúlás E, mm	892		
Hátsó túlnyúlás F, mm	651		
Elülső nyomtáv, mm	1514		
Hátsó nyomtáv, mm	1535		
Fordulókör minimális átmérője, m	10,5		
Üzemanyagtartály térfogata, L	36	45	45

Megjegyzés: A gépjármű hossza nem tartalmazza a rendszámtáblát.

Megjegyzés: A visszapillantó tükrök és a talajjal való érintkezés pontja feletti abroncsfal deformációja nem része a teljes szélességnek.

Gépjármű súlyok

Tétel, mértékegység	Paraméter					
	GS62H 1.5L HT11 TL1	GS62H 1.5L HT11 TL2	GS62H 1.5L HT11 TL3	GS62 1.5L MT TL1	GS62 1.5L MT TL2	GS62 1.5L CVT TL2
Szállított személyek, fő	5					
Terheletlen gépjármű súly(saját tömeg), kg	1285	1298	1308	1162	1162	1219
Össztömeg súly, kg	1733	1746	1766	1610	1610	1677
Terheletlen elülső tengely súly, kg	816	824	831	727	727	774
Terheletlen hátsó tengely súly, kg	469	474	477	435	435	445
Elülső tengely terhelt állapotban súly, kg	926	935	946	838	838	889
Hátsó tengely terhelt állapotban súly, kg	807	811	820	772	772	788

Vontatási tömeg

Vontatási paraméterek

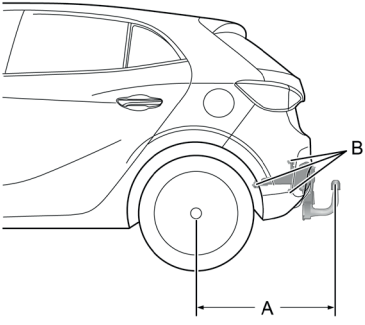

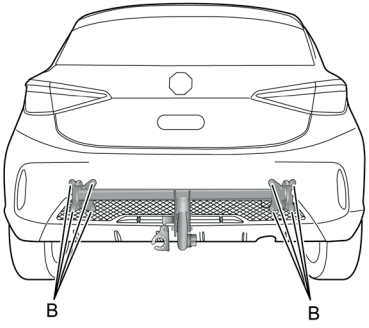

Tétel, mértékegység	Paraméterek
Vontatási határérték, fékezetlen, kg	500
Vontatási határérték, fékezett, kg	500

Tétel, mértékegység	Paraméterek
Vonóhorog terhelése, kg	75
Kerékközéppont a vonófej közepétől (A), mm	738
Vontató eszköz rögzítési pontok	(B)

Megjegyzés: Utánfutó vontatásakor a gépjármű sebessége NEM haladhatja meg a 100 km/h-t.

Megjegyzés: Vontatás előtt ellenőrizze a hátsó abroncsnyomást, és fújja legalább 20 kPa (0,2 bar) értékkel az előírt nyomás fölé – de NE hagyja, hogy az abroncsnyomás meghaladja a 300 kPa (3,0 bar) értéket, mert az veszélyes lehet.

Tétel, mértékegység	Paraméter	
	GS62	GS62H
Furat x lökethossz (mm x mm)	73,5×88,1	72×92
Hengerűrtartalom, liter	1,495	1,498
Sűrítési arány	12,2±0,4	16,0±0,5
Maximális erő, kW	85	75
Motor fordulatszáma a maximális sebességen, RPM	6000	6000
Maximális nyomaték, Nm	148 (EU, Törökország)	128 (EU, Törökország, Izrael)
Motor fordulatszáma a maximális nyomatékon, RPM	4500	4500
Üzemanyagtípus, RON	Ólommentes 95 RON vagy E5-E10 benzin	Ólommentes 95 RON vagy E5-E10 benzin

Dinamikus teljesítményparaméterek

Tétel, mértékegység	Paraméter		
	GS62H 1.5L HT11	GS62 1.5L CVT	GS62 1.5L MT
Maximális sebesség, km/h	170	185	185
Maximális emelkedő, %	30	30	30

Megjegyzés: A dinamikus teljesítményparaméterek különleges körülmények közötti tesztadatok.

Megjegyzés: A maximális emelkedőt a különböző útfelületek, abroncsnyomás, abroncs futófelület-mélység és a gépjármű terhelése befolyásolja.

Hajtómotor paraméterei

Tétel	Elülső hajtómotor
Motortípus	Állandó mágneses szinkronmotor
Folyamatos teljesítmény/Csúcsteljesítmény, kW	TM:72/150 GM:78/170
Folyamatos nyomaték/Csúcsnyomaték, Nm	TM:250 GM:140
Folyamatos fordulatszám/Maximális fordulatszám, rpm	4456.7/13000 5570.4/13000
Védelmi szint	IP67

Név	Szint	Űrtartalom
Motorolaj (utángyártott helyettesítő), L	C5&SP 0W-20	4
Motor hűtőfolyadék, L	Glycol (OAT)	6,2 (1.5L kézi váltó és CVT); 6,4 (HEV)
Hajtómotor hűtőfolyadék, L		3,4 HEV
Váltóolaj, L	Castrol BOT794 (Hybrid transmission oil HT11), Castrol BOT503 (MT MS35), Shell SL2100 (CVT TS12)	1.5 (Hibrid váltóolaj HT11), 1.8 (MT MS35), 6.86 (CVT TS12)
Fékfolyadék, L	DOT 4	0,75
Ablakmosó folyadék, L	Eredeti MG Motor szélvédőmosó folyadék	1.5
Légkondicionáló hűtőgáz, g	R-1234yf	0,52±0,02 kg
	HFC-1234yf * fluortartalmú üvegházhatású gázokat tartalmaz	0,52±0,02 kg
		GWP 0.501
		CO2eq 0.0003t

Futómű-beállítás (terheletlen állapot)

Tétel, mértékegység		Paraméterek
Elülső kerekek	Kerékdőlés	-27’±45’
	Csaphátradőlés	5º52’±45’
	Kerékösszetartás szöge (teljes összetartás)	6’±12’
	Csapterpesztés	13º21’±45’
Hátsó kerekek	Kerékdőlés	-1º25’±45’
	Kerékösszetartás szöge (teljes összetartás)	12’±15’

Kerekek és gumiabroncsok

Kerék felni méret	5.5J×15	6.0J×16
Abroncsméret	185/65 R15 88H	195/55 R16 87H

Pótkerék*	Kerék felni méret	4Bx16
	Abroncsméret	T115/70R16 92M

Abroncsnyomás (hideg)

Kerekek	Minden esetben
Elülső kerekek	250kPa/2,5bar/37psi
Hátsó kerekek	250kPa/2,5bar/37psi
Pótkerék*	420kPa/4,2bar/60psi

SAIC Motor Central and Eastern Europe Kft.
1133 Budapest Esztergomi út 31-39.